ALUMINEW

COMÉRCIO DE ALUMÍNIO

CATÁLOGO DE PERFIS

@aluminew

A Aluminew Comércio de Alumínio é uma empresa que atende o mercado de vidraçarias e serralherias, com perfis e acessórios que comtemplam as linhas suprema, Gold, linha de temperados e fachada.

A satisfação total dos clientes e parceiros de negócios é inerente à essência da empresa, que contando com esquipe especializada, prima pela transparência, agilidade no atendimento e qualidade dos produtos comercializados, com preços competitivos no mercado.

Observação:
Alguns itens deste catálogo não estão disponíveis em estoque físico, sendo comercializados apenas sob consulta / encomenda.

As imagens que ilustram este catálogo poderão ser alteradas a qualquer momento sem aviso prévio, por motivos de atualização de estoque, entrada ou exclusão de produtos.

Catálogo
janeiro/2024

COMÉRCIO DE ALUMÍNIO

ÍNDICE

TEMPERADOS---------- PÁG.- 01
PERFIL "U"---------- PÁG.- 04
CANTONEIRAS---------- PÁG.- 05
GRADIL---------- PÁG.- 06
TUBOS---------- PÁG.- 07
LINHA SUPREMA---------- PÁG.- 08
ARREMATES---------- PÁG.- 30
CONTRA MARCO---------- PÁG.- 31
CANTO/CUNHA---------- PÁG.- 31
VENEZIANAS---------- PÁG.- 32
TRILHO STANLEY / ESQUADRIAS---------- PÁG.- 34
BARRA CHATA---------- PÁG.- 34
LINHA 25---------- PÁG.- 35
LINHA 30---------- PÁG.- 37
INTEGRADA TAMPA REDONDA---------- PÁG.- 41
INTEGRADA TAMPA QUADRADA---------- PÁG.- 46
LINHA GOLD---------- PÁG.- 49
FACHADA / URBAN---------- PÁG.- 64
LAMBRIS---------- PÁG.- 65
PERFIL / TELA---------- PÁG.- 66

COMÉRCIO DE ALUMÍNIO

VT - 7021

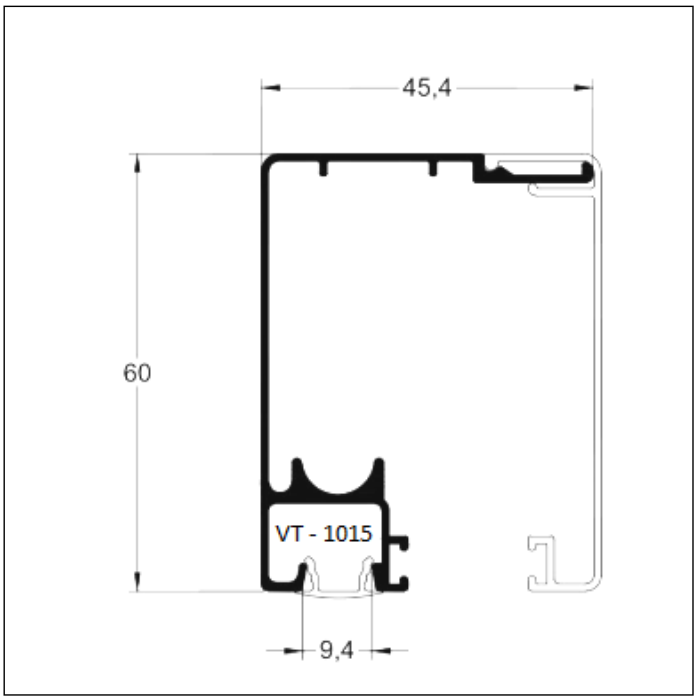

TRILHO SUPERIOR

VT - 6009

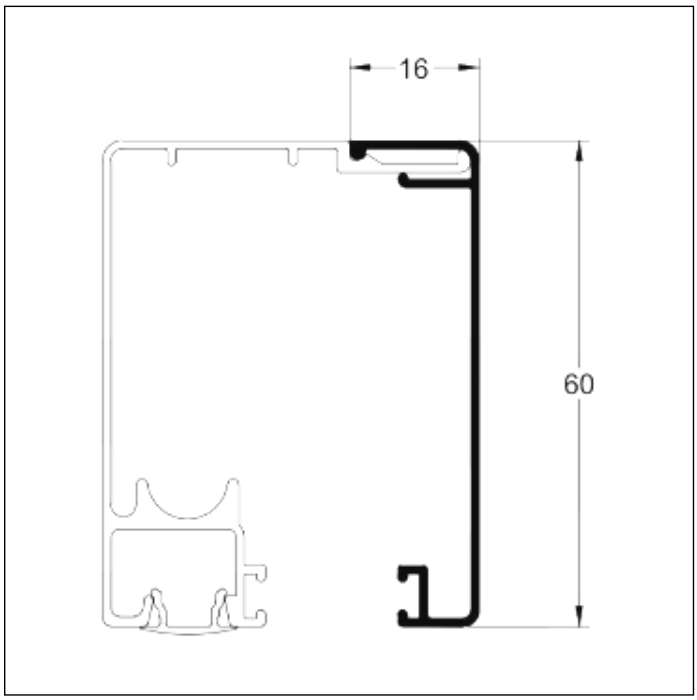

CAPA / TRILHO SUPERIOR

VT - 1034

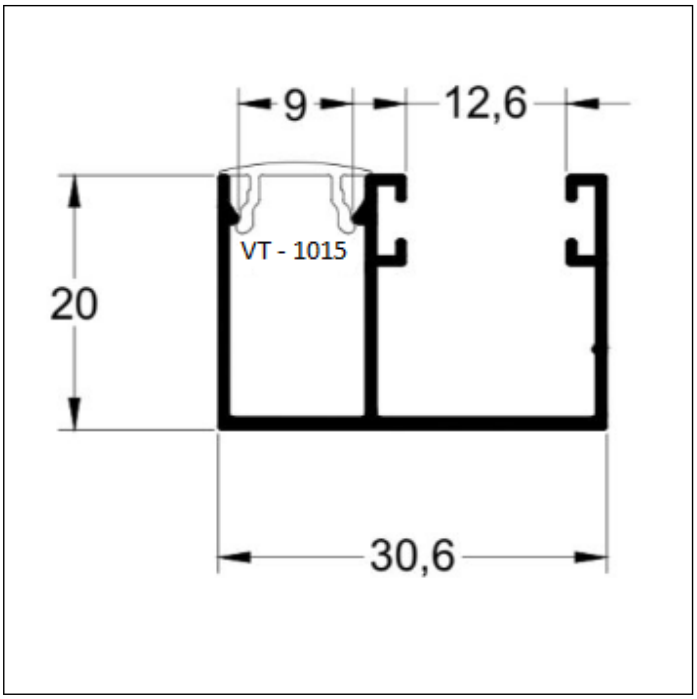

TRILHO INFERIOR

VT - 1015

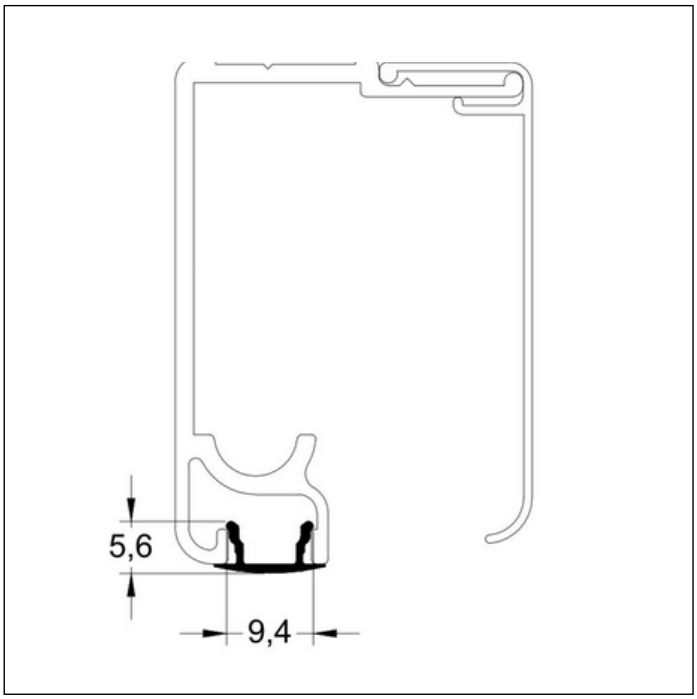

CLICK - ARREMATE

VT - 1039

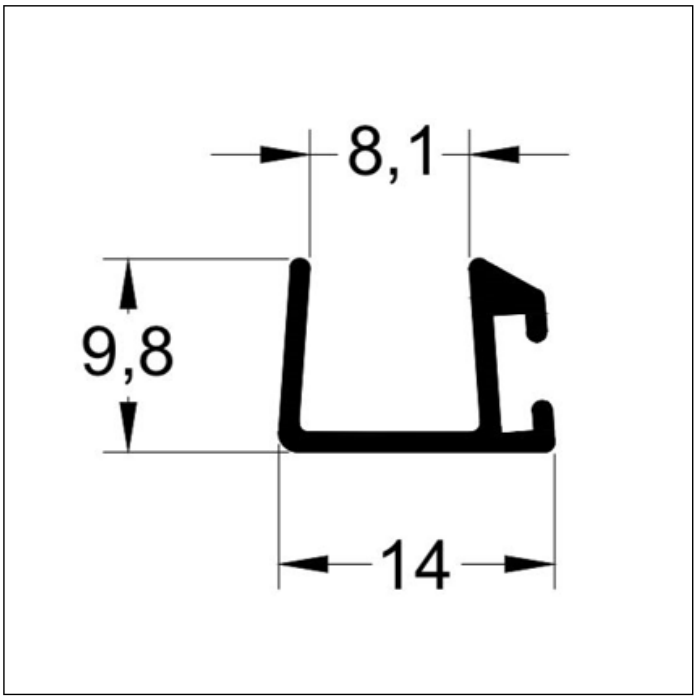

PERFIL - TRANSPASSE

VT - 1035

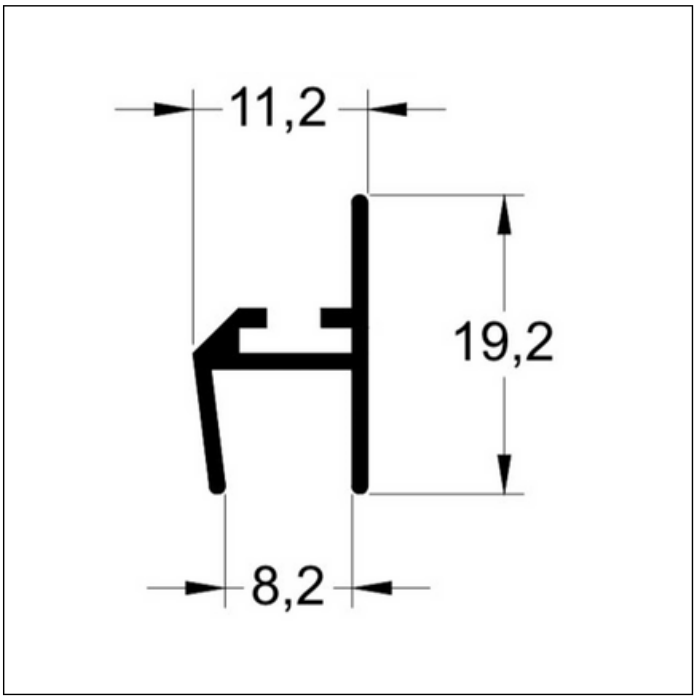

PERFIL - CADEIRINHA

VT - B202

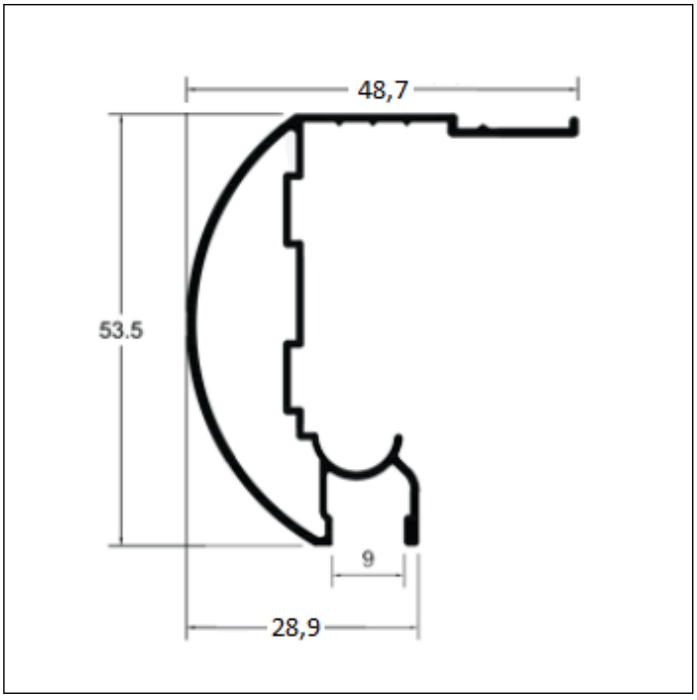

TRILHO SUPERIOR - BOX

VT - B203

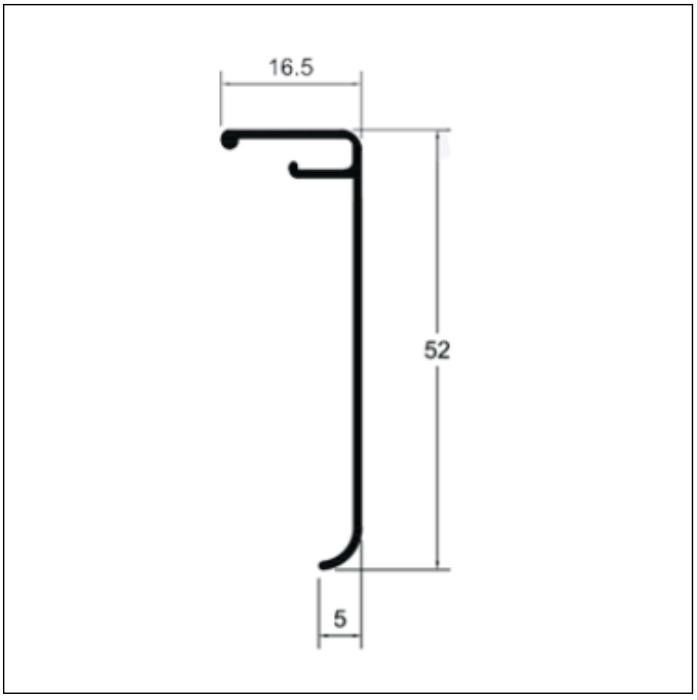

CAPA / TRILHO SUPERIOR BOX

VT - B206

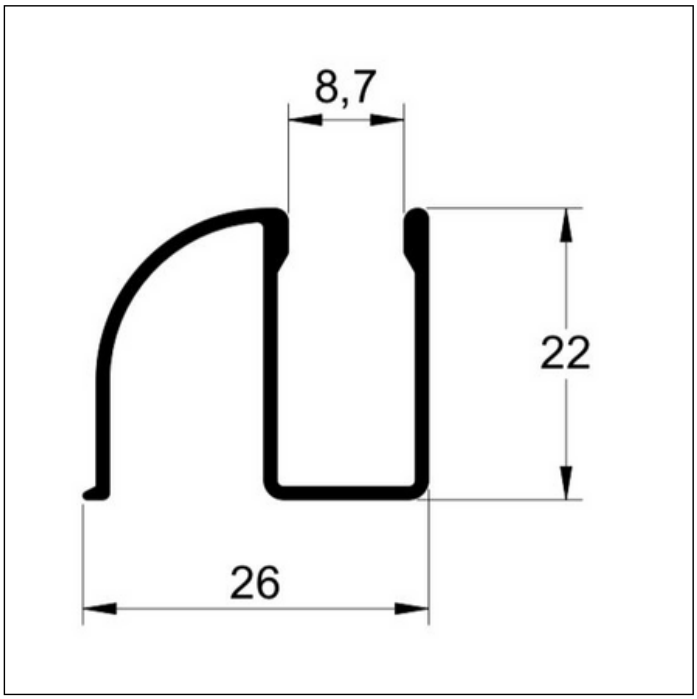

TRILHO INFERIOR / BOX

VT - 1015

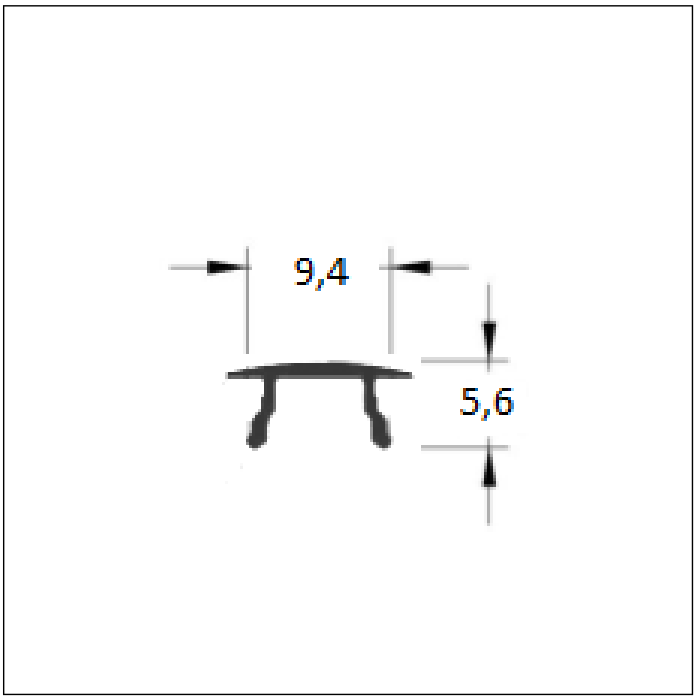

CLICK TRILHO - BOX

VT - 1030

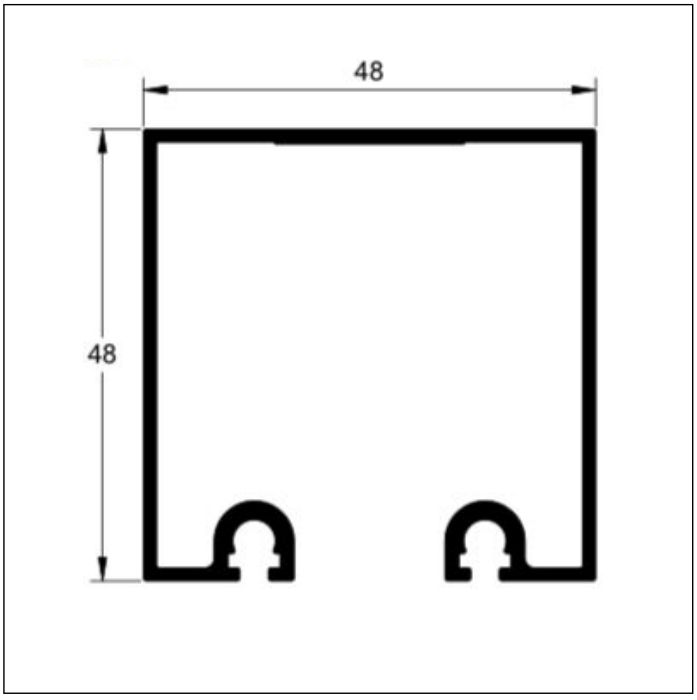

TRILHO STANLEY - SUPERIOR

VT - 1034-3

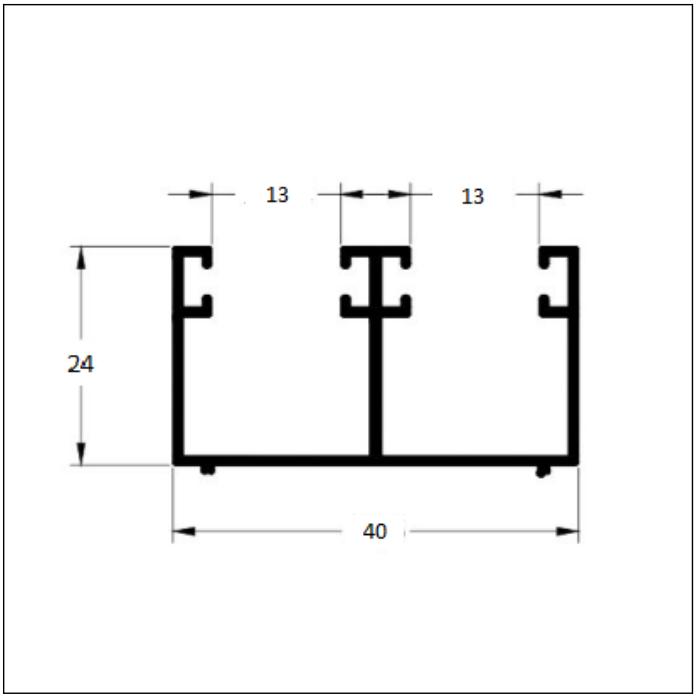

TRILHO STANLEY - INFERIOR

VT - 1037

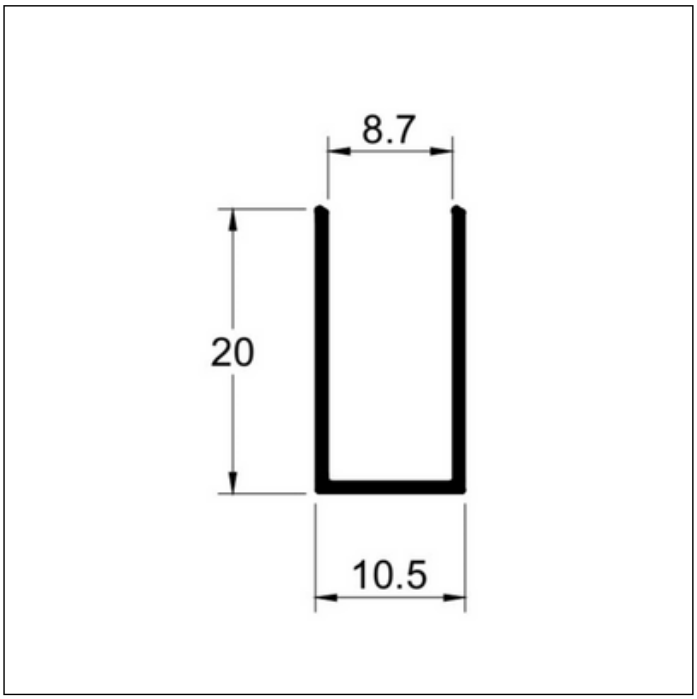

PERFIL - U

VT - 1019

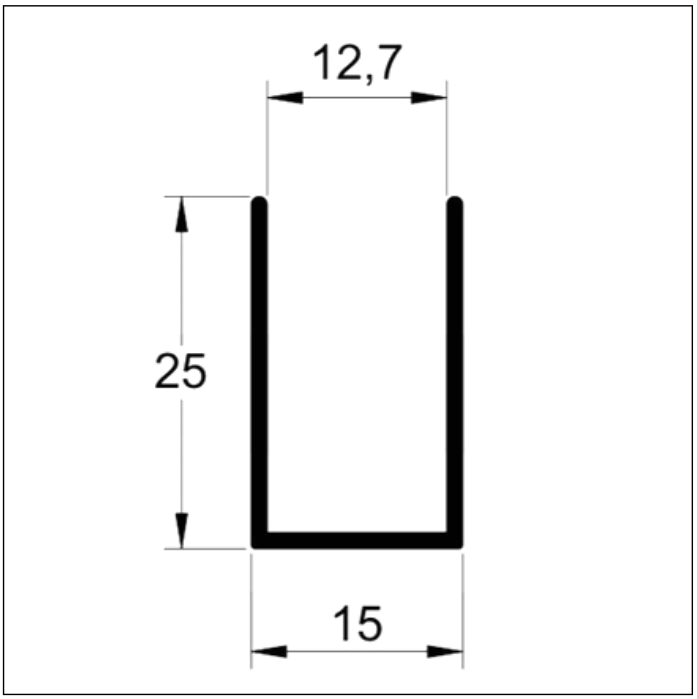

PERFIL - U

VT - 1018

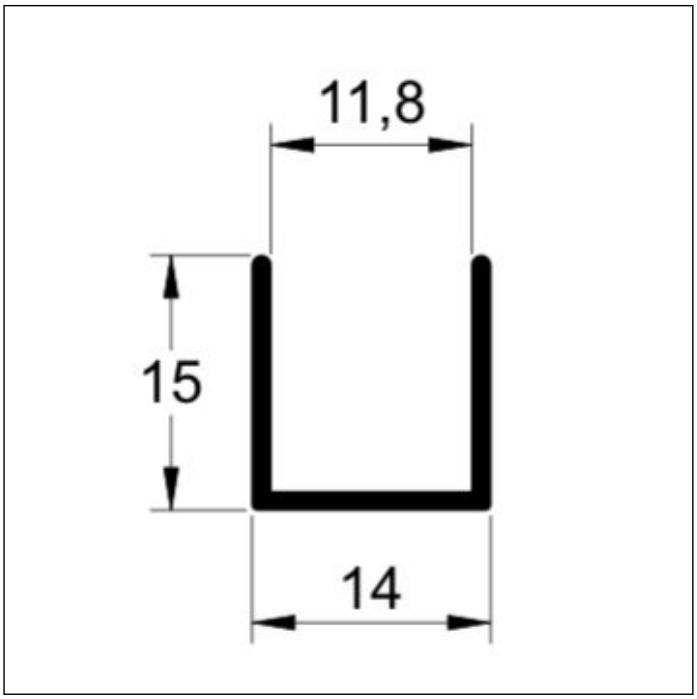

PERFIL - U

VT - 1420

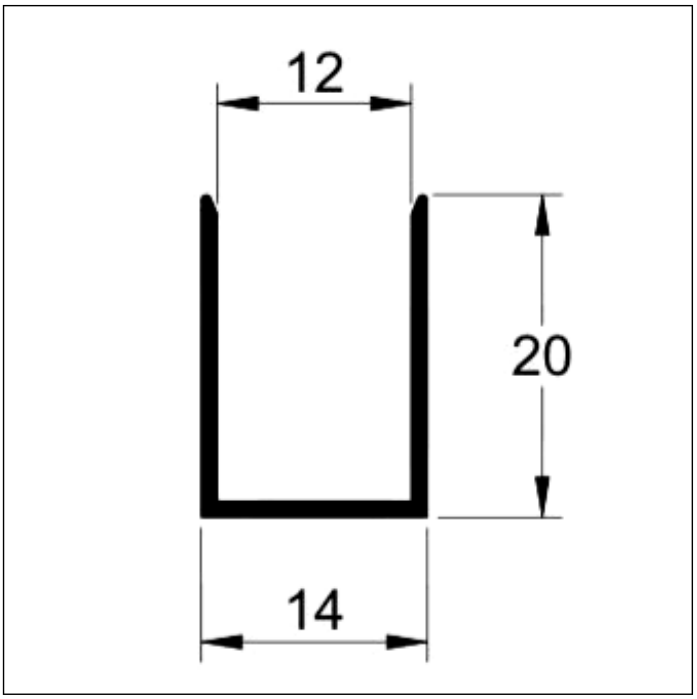

PERFIL - U

CT - 1616

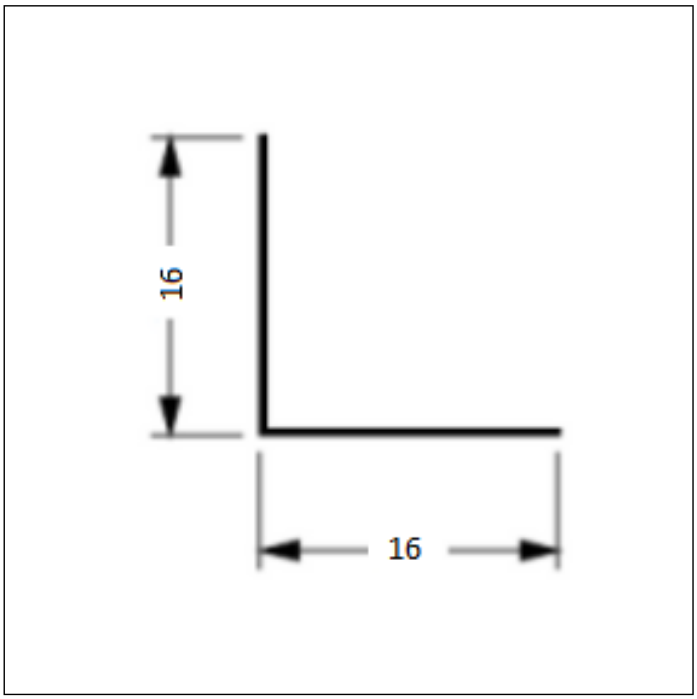

CANTONEIRA LISA - 16 X 16

CT - 1616E

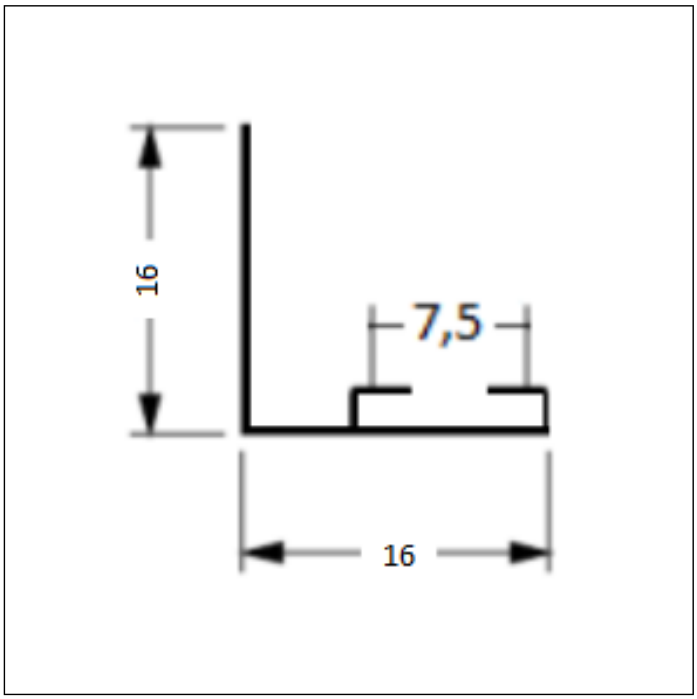

CANTONEIRA COM ESCOVA - 16 X 16

CT - 1919

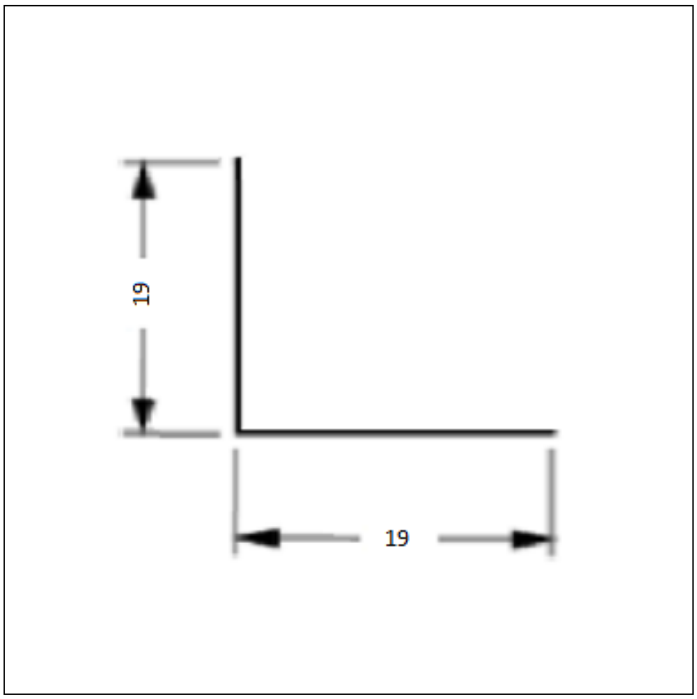

CANTONEIRA LISA - 19 X 19

CT - 2525

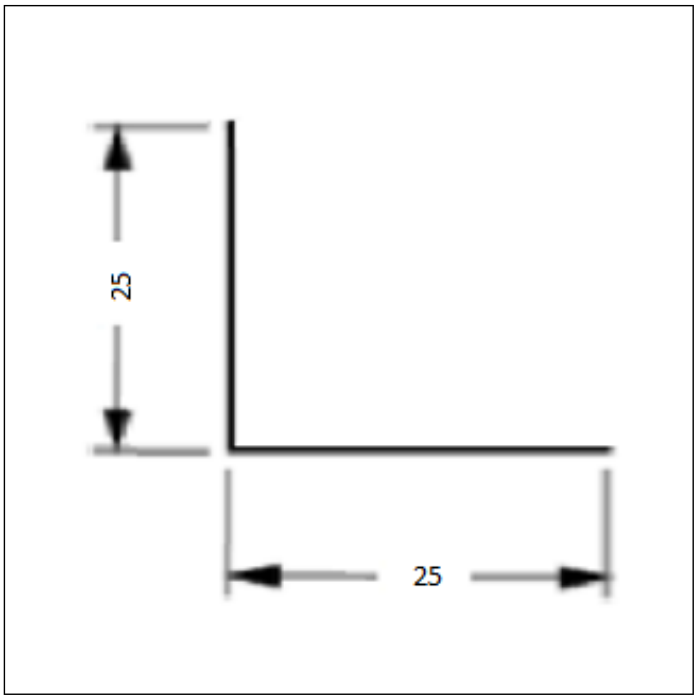

CANTONEIRA LISA - 25 X 25

CG - 074

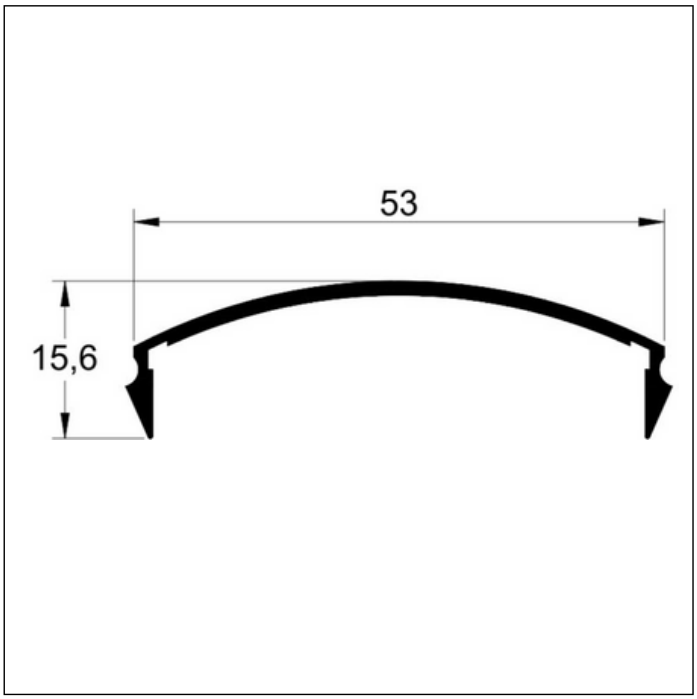

CAPA CLICK GRADIL

CG - 505

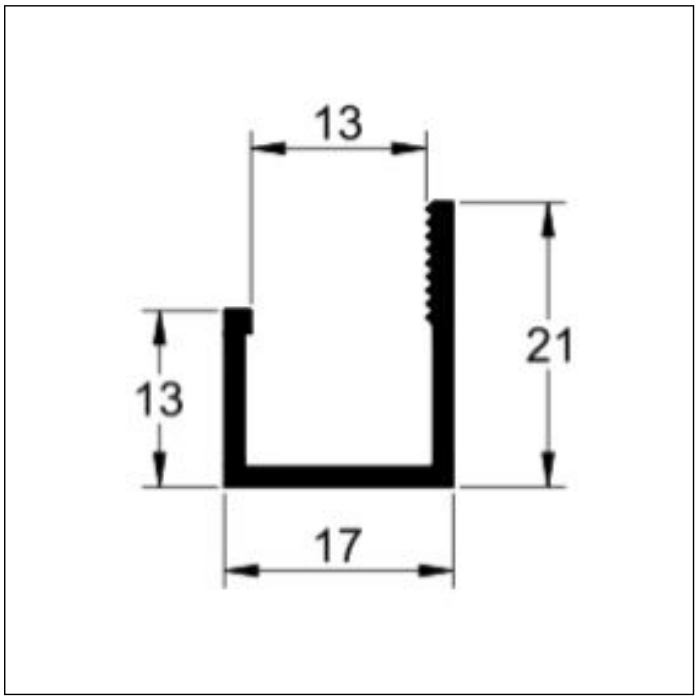

SUPORTE VIDRO GRADIL / LEVE

CG - 077

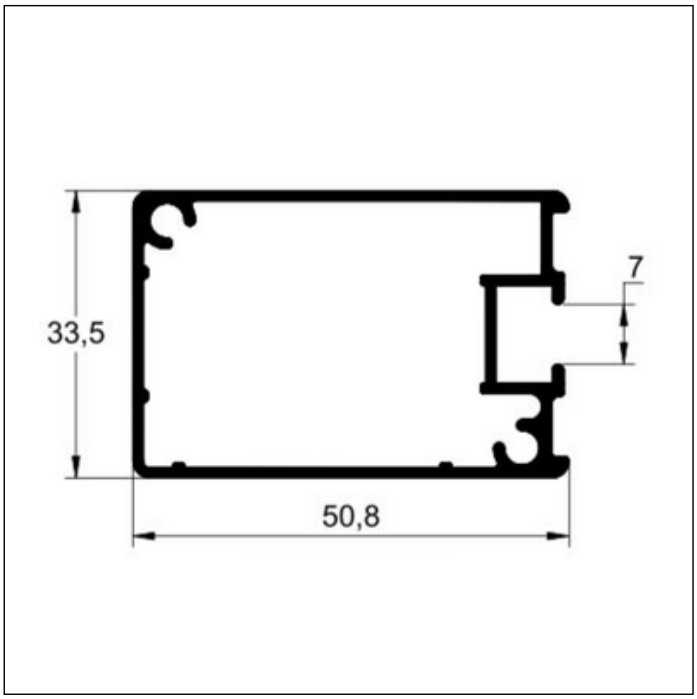

TUBO COLUNA GRADIL

CG - 083

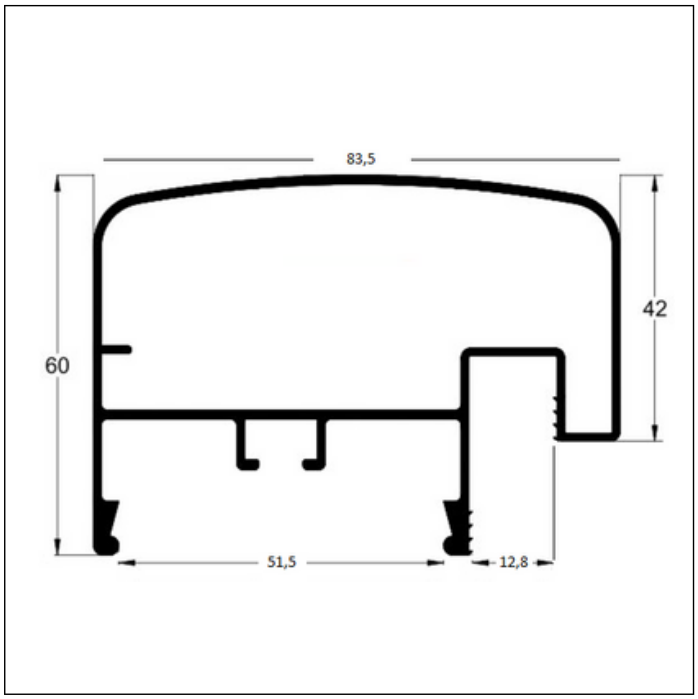

TUBO GRADIL PANORÂMICO

TUBO RETANGULAR

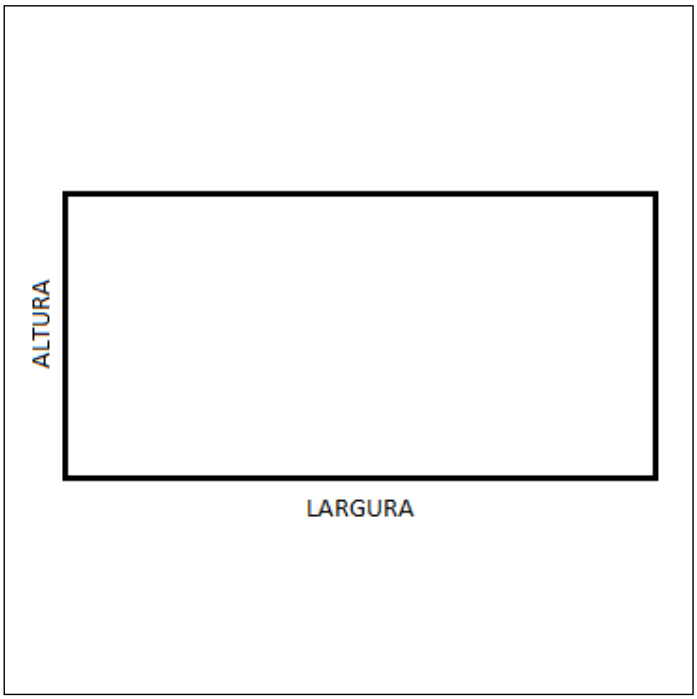

LINHA LEVE

TUBO QUADRADO

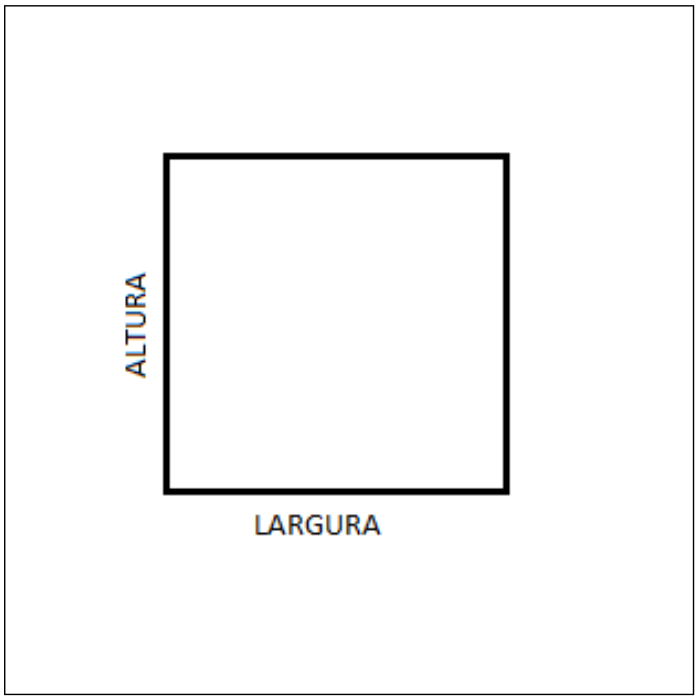

LINHA LEVE

TUBO RETANGULAR		
CÓDIGO	LARGURA	ALTURA
TB - 25X12	25	12
TB - 38X76	76	38
TB - 50X12	50	12
TB - 50X25	50	25
TB - 100X50	100	50
TB - 100X150	150	100

TUBO QUADRADO		
CÓDIGO	LARGURA	ALTURA
TB - 25X25	25	25
TB - 38X38	38	38
TB - 50X50	50	50
TB - 100X100	100	100

SU - 001

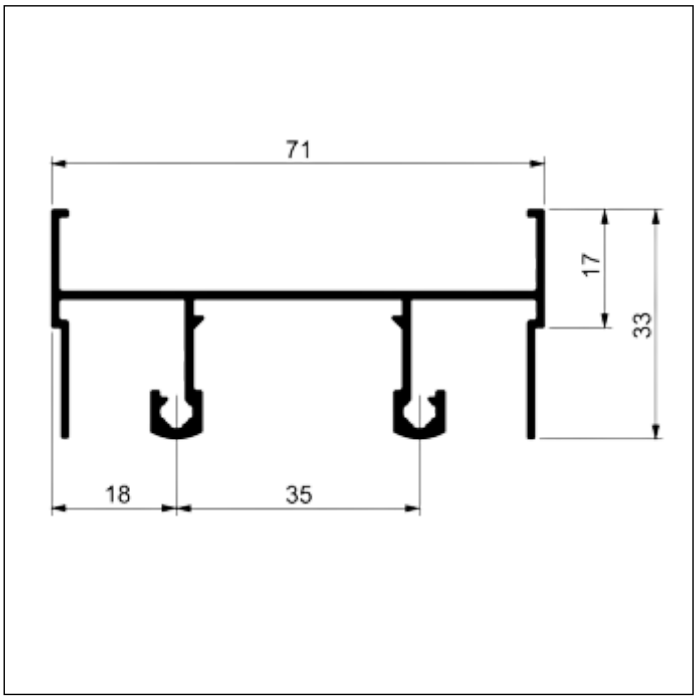

TRILHO SUPERIOR

SU - 002

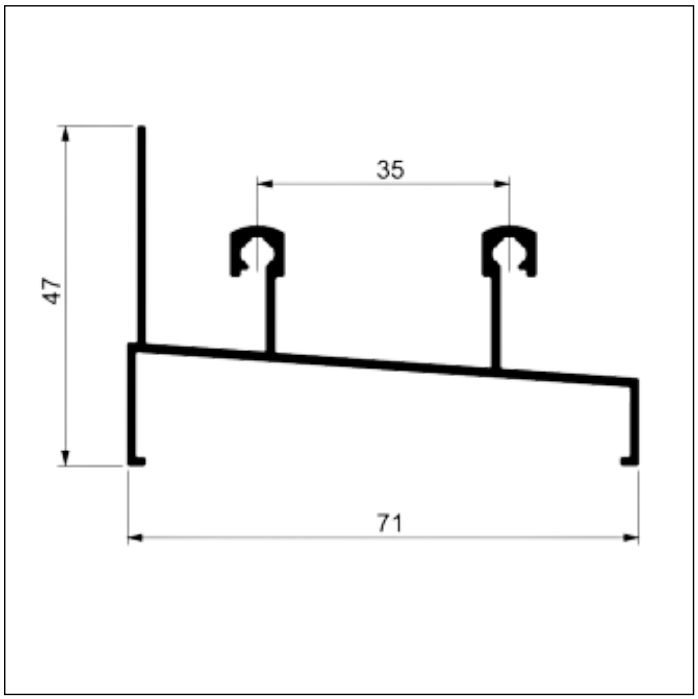

TRILHO INFERIOR

SU - 003

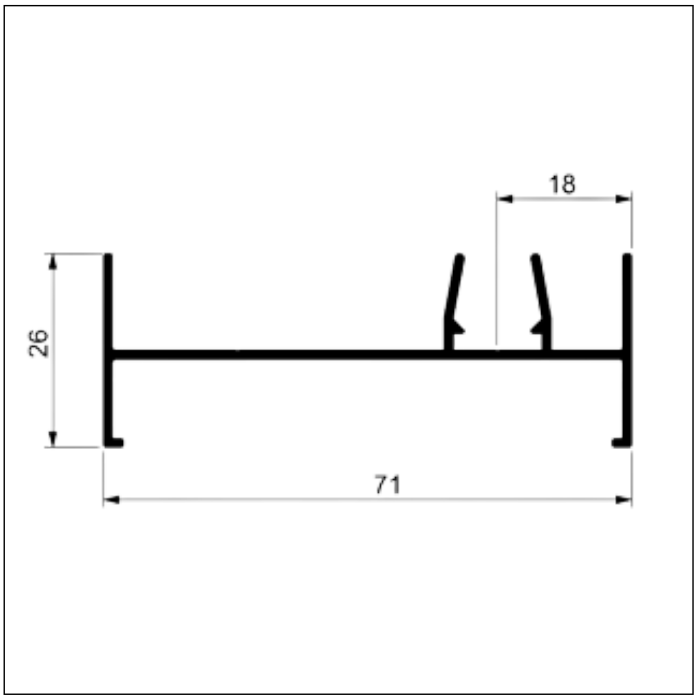

MARCO LATERAL DE CORRER

SU - 004

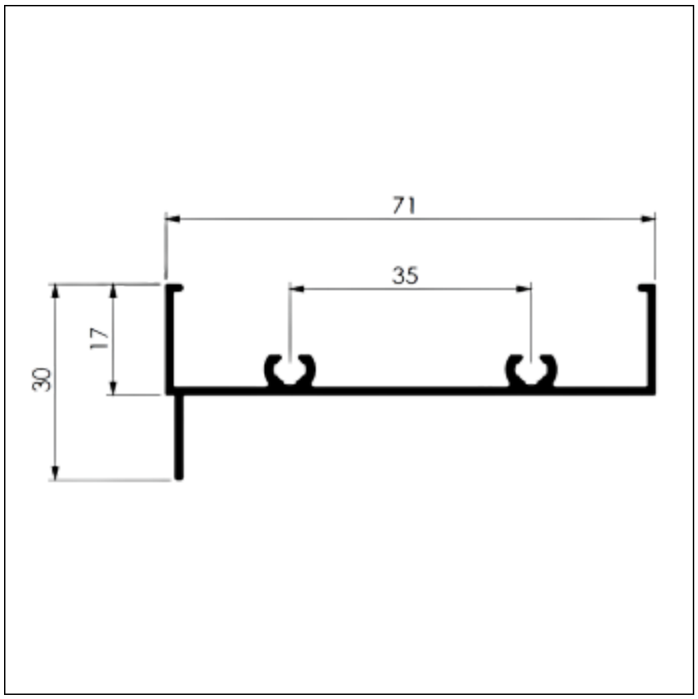

SOLEIRA MARCO PEITORIL 2 FOLHAS

SU - 005

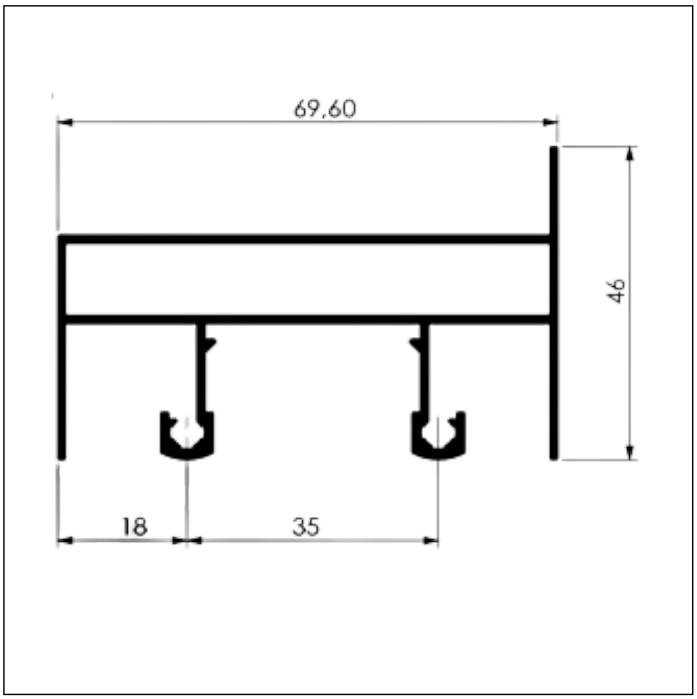

TRAVESSA SUPERIOR BANDEIRA

SU - 006

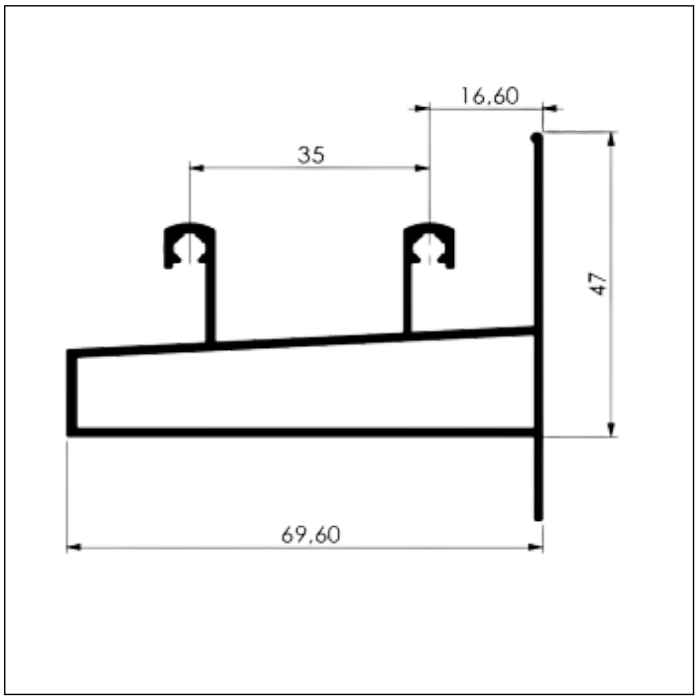

PEITORIL MARCO CORRER 2 FOLHAS

SU - 007

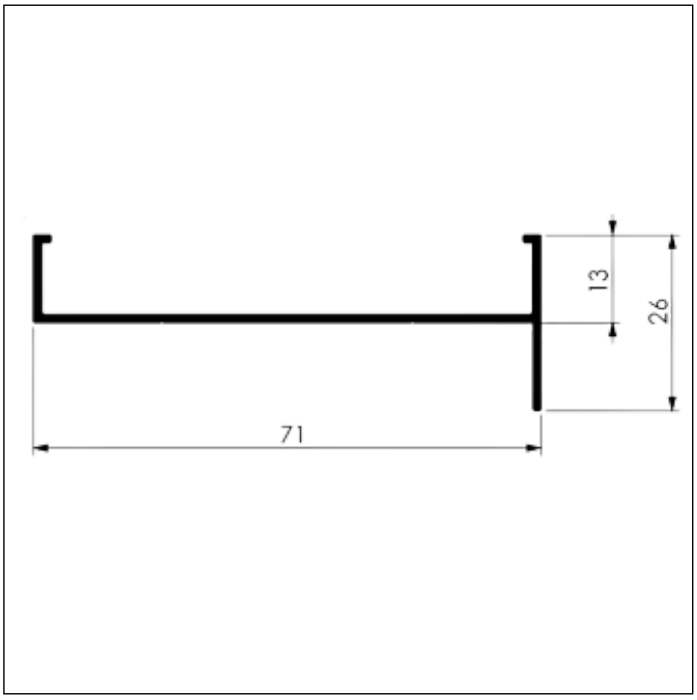

MARCO LATERAL SUPREMA

SU - 008

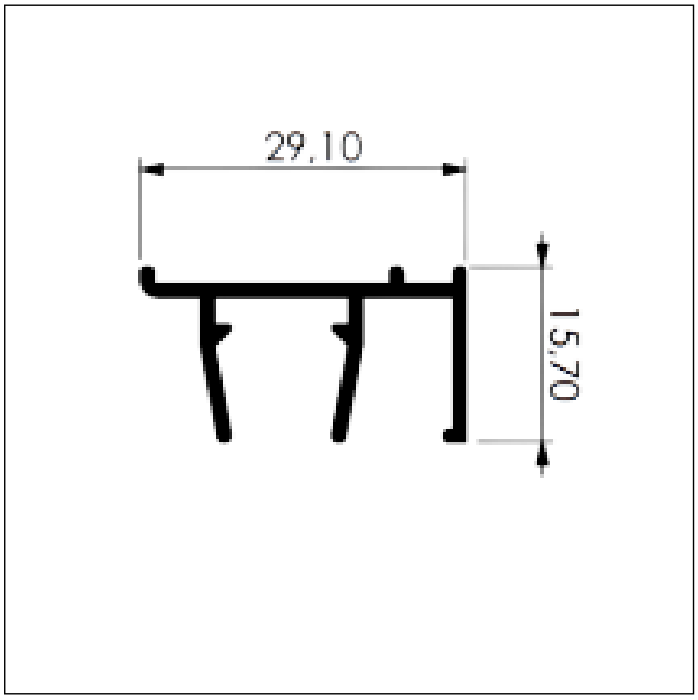

BATENTE LINHA SUPREMA

SU - 009

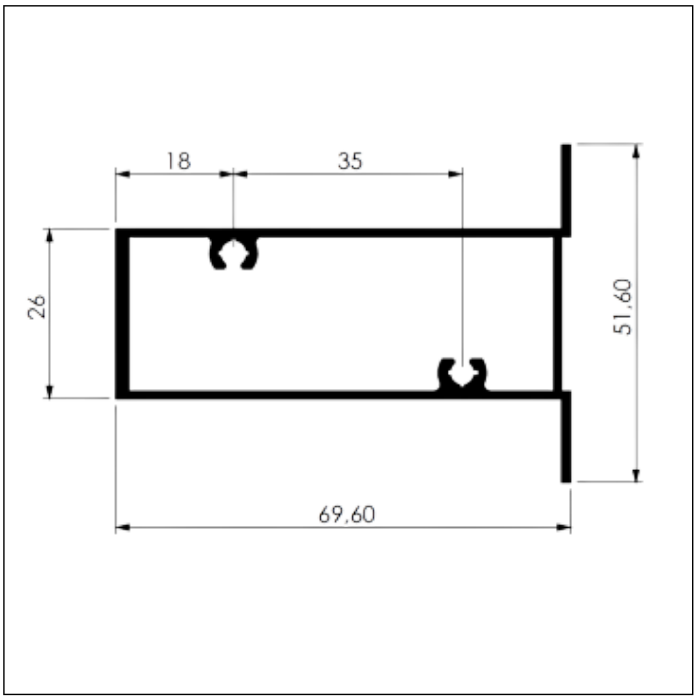

COLUNA LINHA SUPREMA

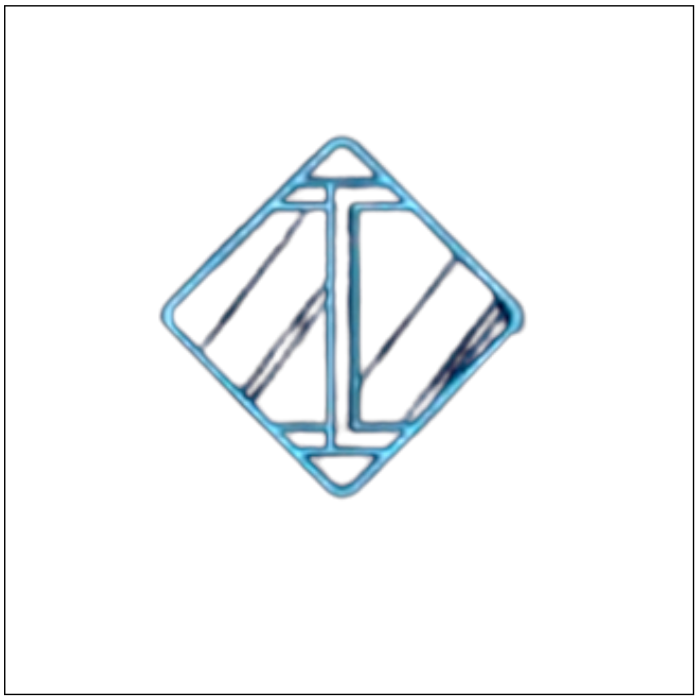

ALUMINEW

SU - 010

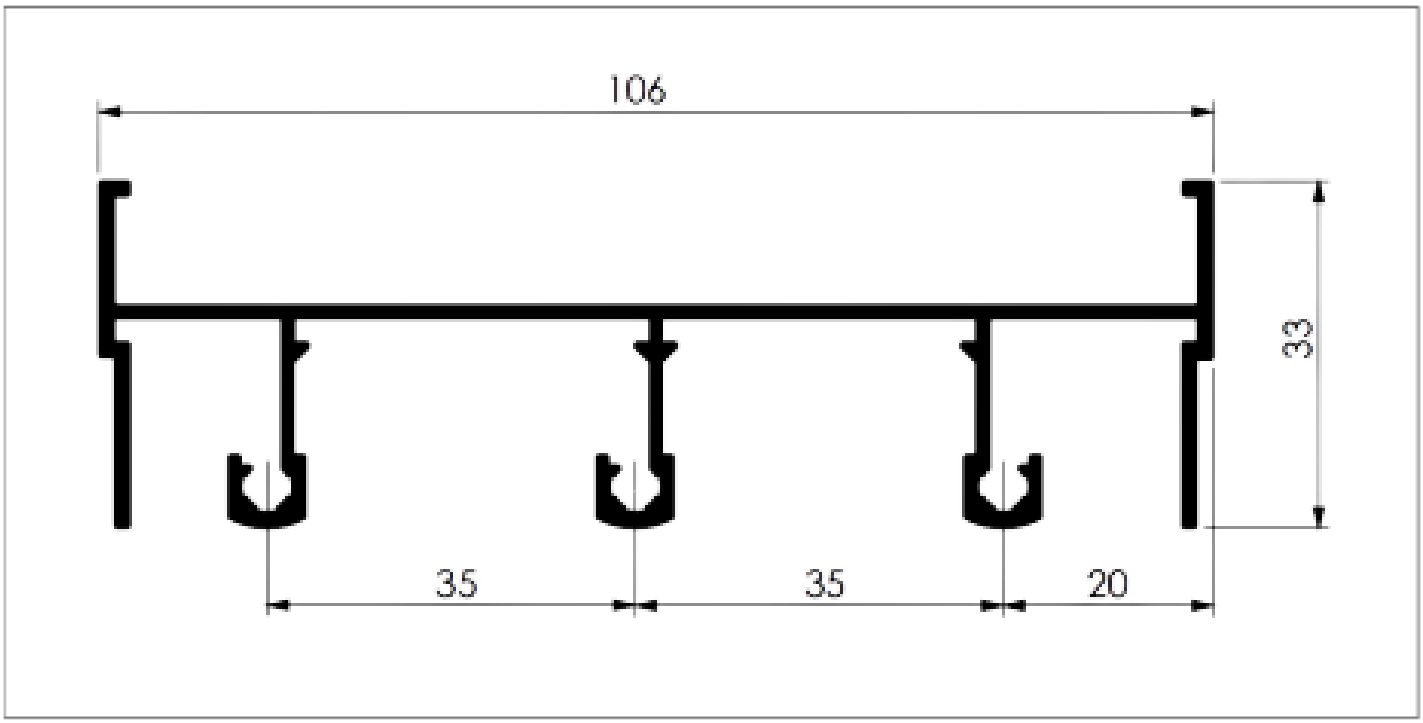

TRILHO SUPERIOR 3 PLANOS

SU - 011

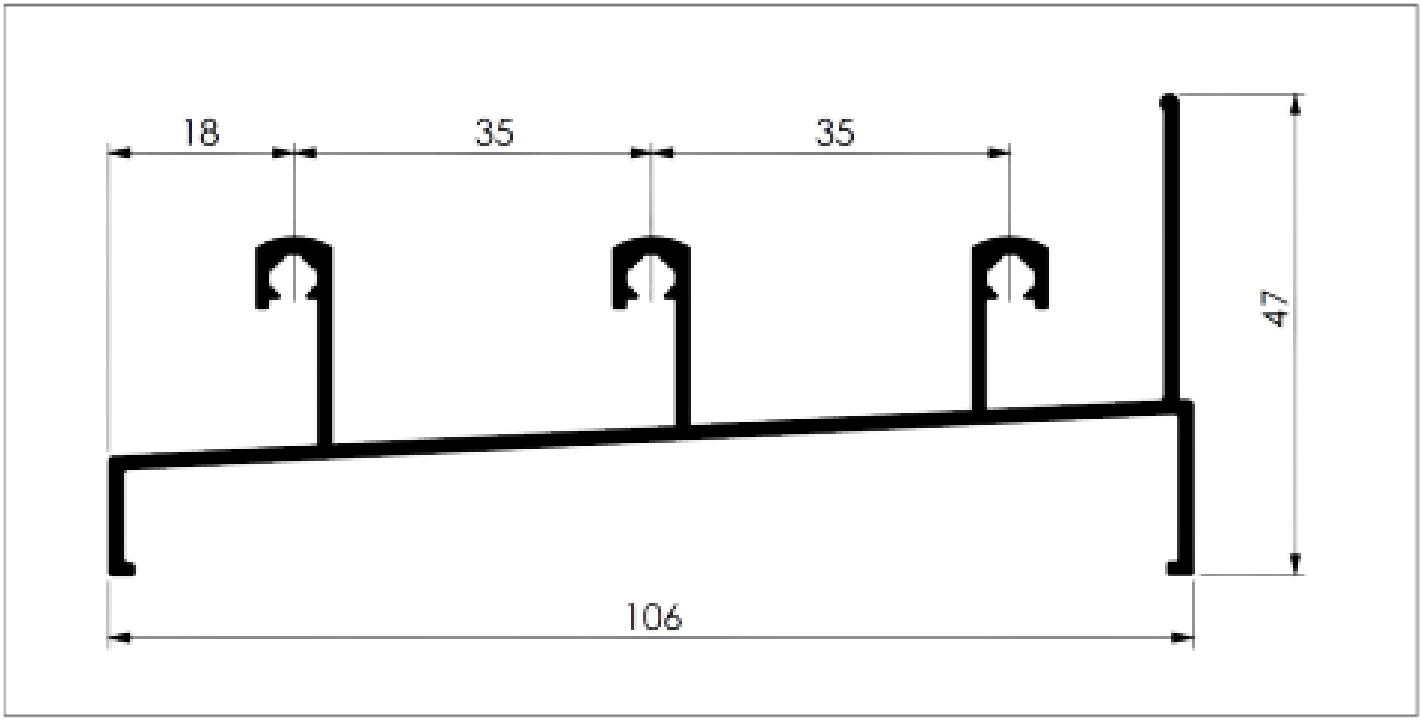

TRILHO INFERIOR 3 PLANOS

SU - 012

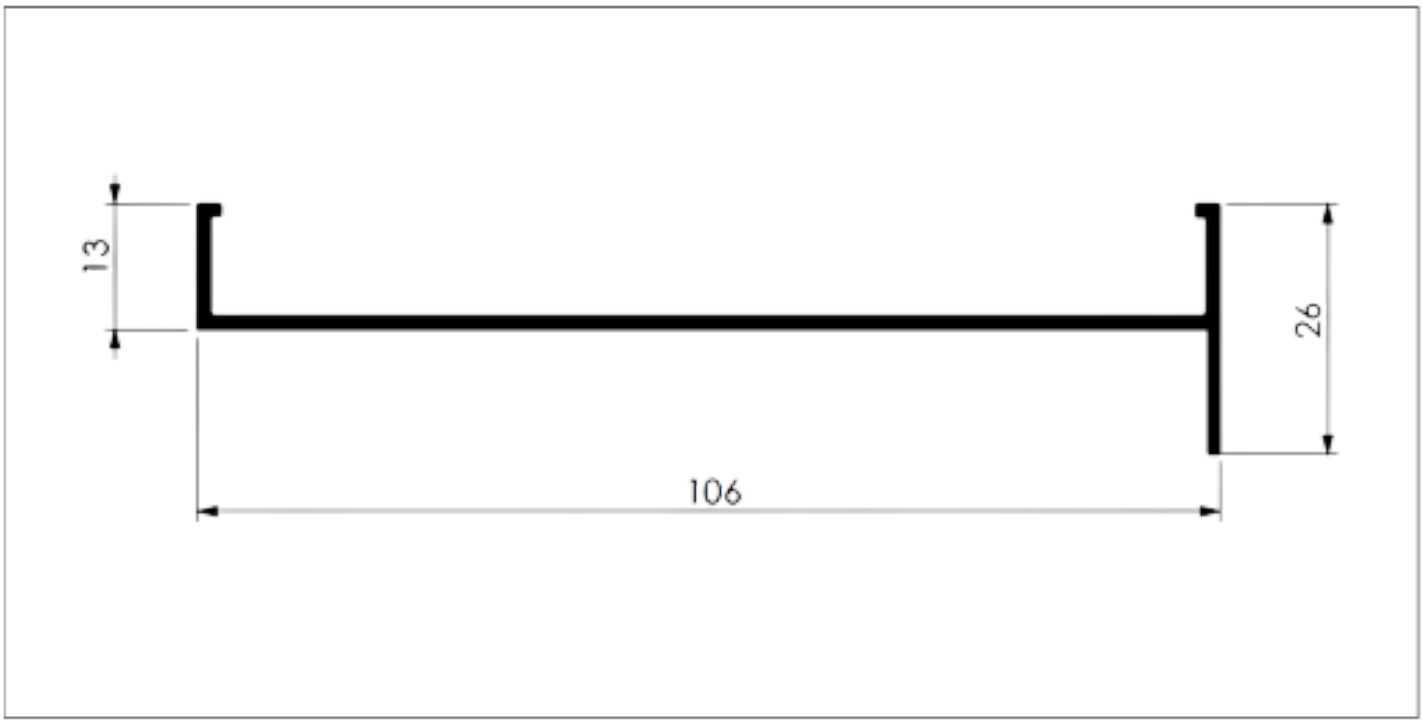

MARCO LATERAL 3 PLANOS

SU - 013

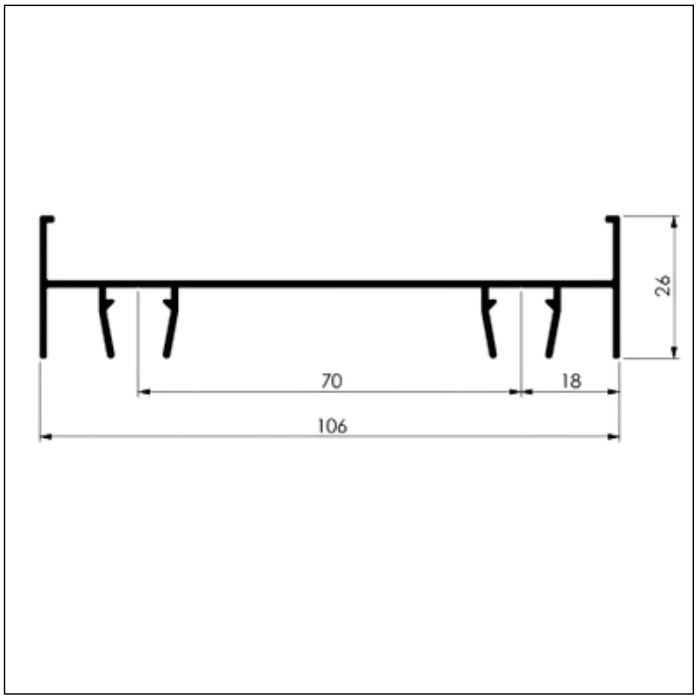

MARCO LATERAL 3 PLANOS

SU - 014

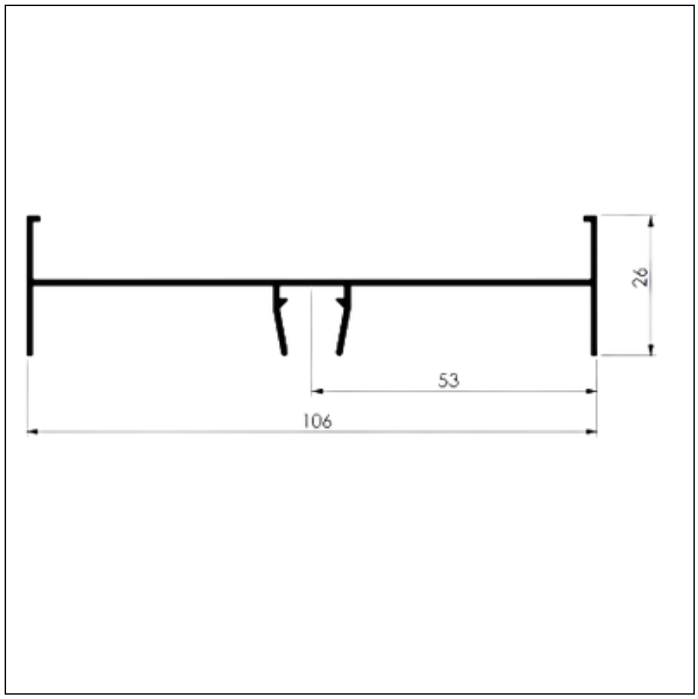

MARCO LATERAL 3 PLANOS

SU - 018

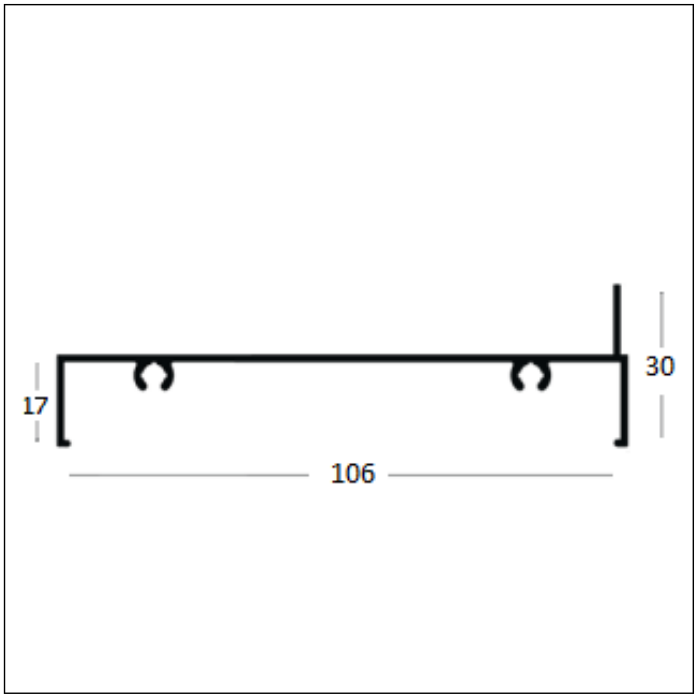

MARCO SUPERIOR 3 PLANOS

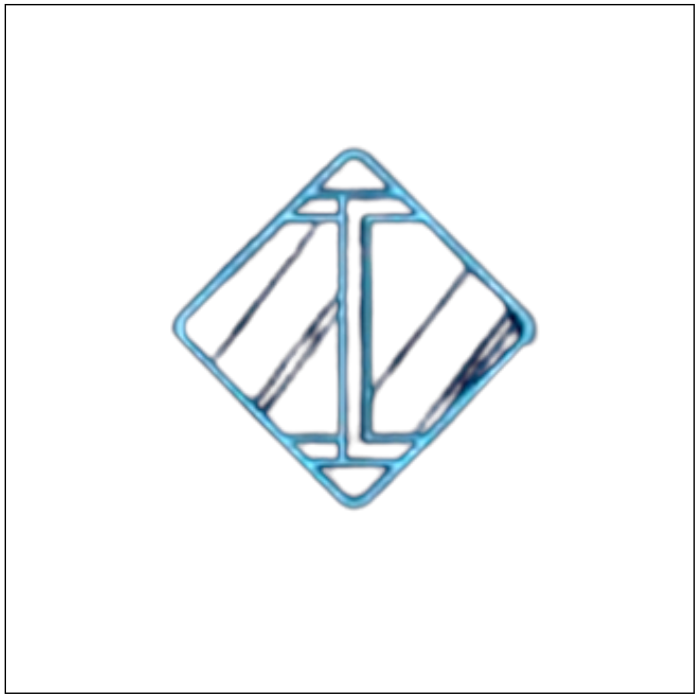

ALUMINEW

SU - 039

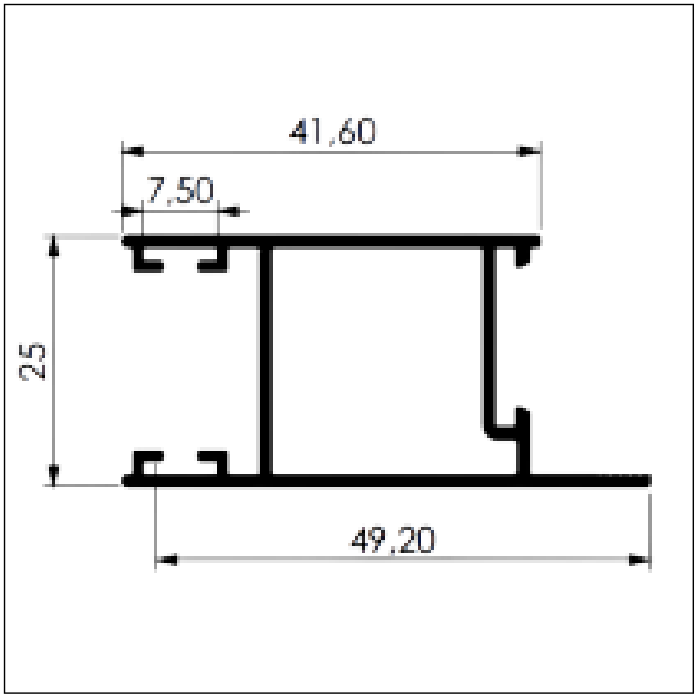

MONTANTE DA FOLHA COM BAGUETE

SU - 040

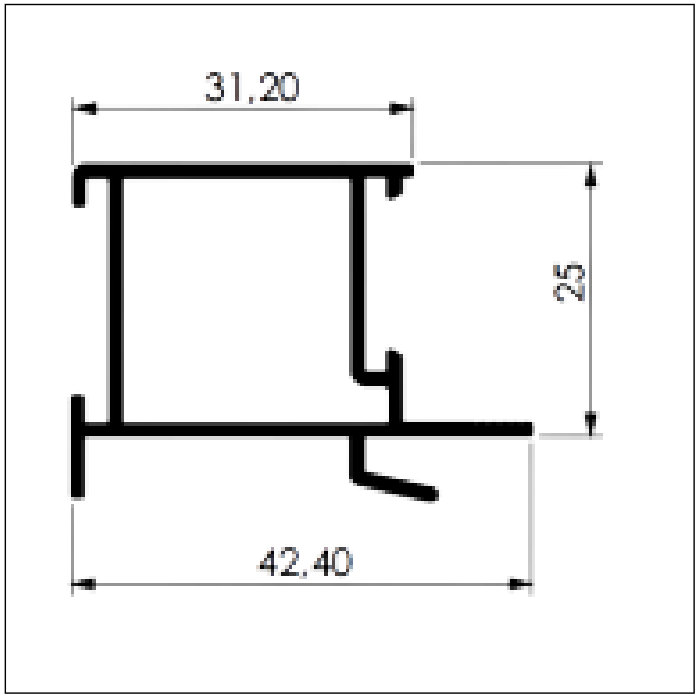

MONTANTE MÃO AMIGA INT. COM BAGUETE

SU - 041

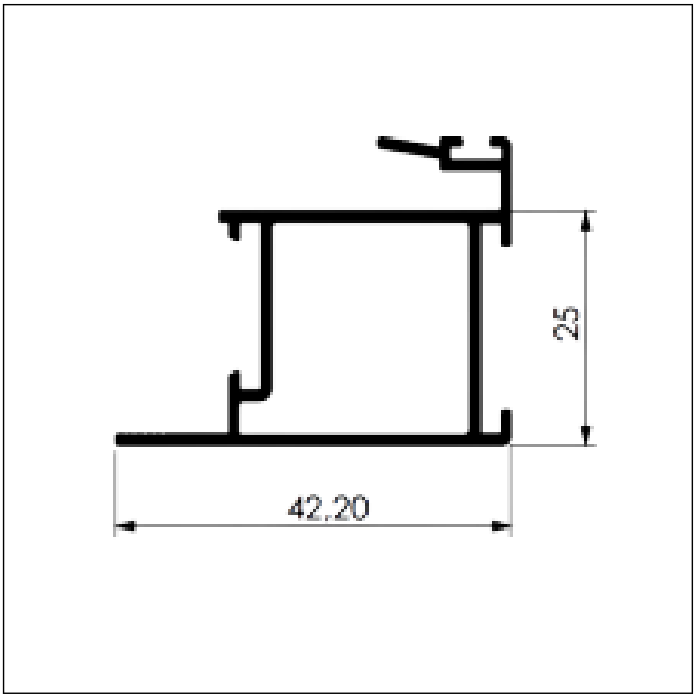

MONTANTE MÃO AMIGO EXTERNO

SU - 042

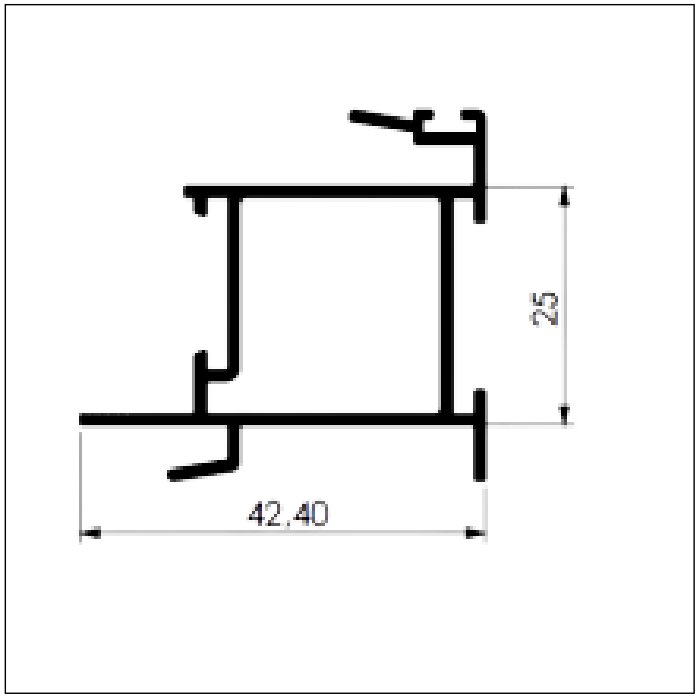

MONTANTE MÃO AMIGO ESQUERDO

SU - 047

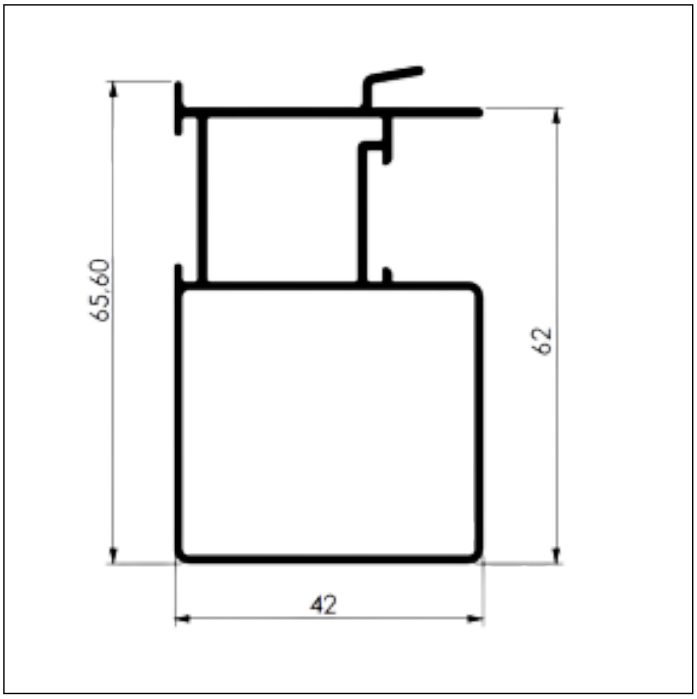

MÃO AMIGO PORTA INT. COM BAGUETE

SU - 049

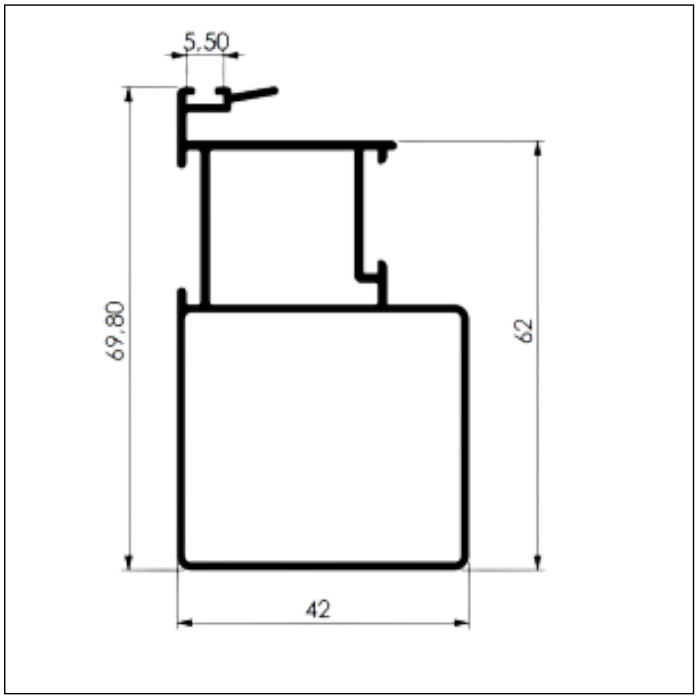

MÃO AMIGO PORTA EXT. COM BAGUETE

SU - 053

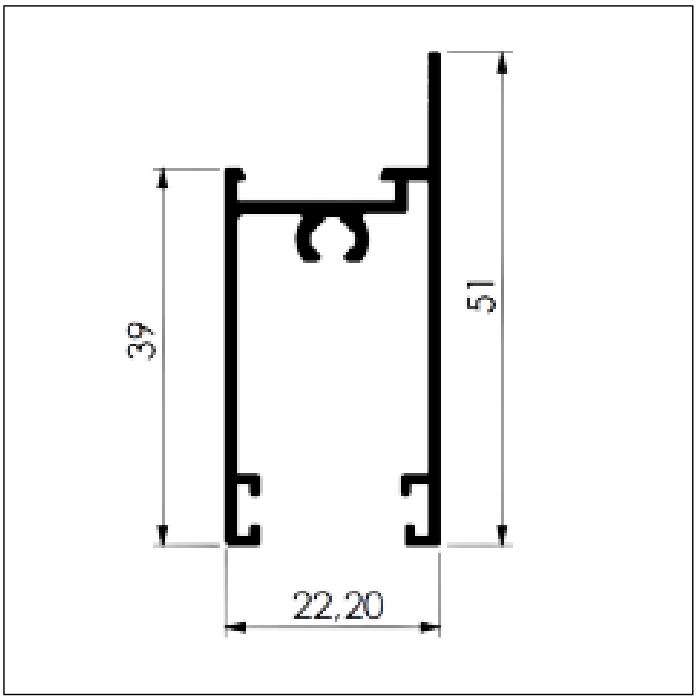

LARGURA DA FOLHA COM BAGUETE

SU - 055

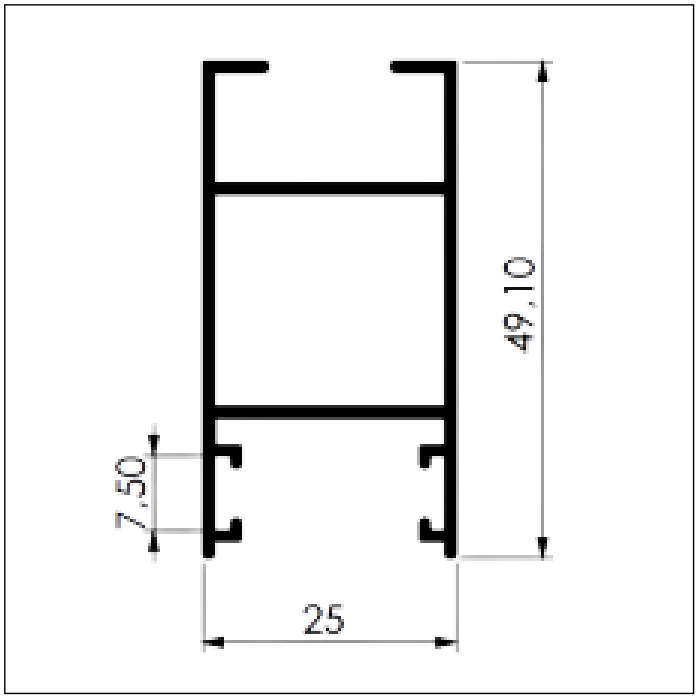

MONTANTE DA FOLHA SEM BAGUETE

SU - 056

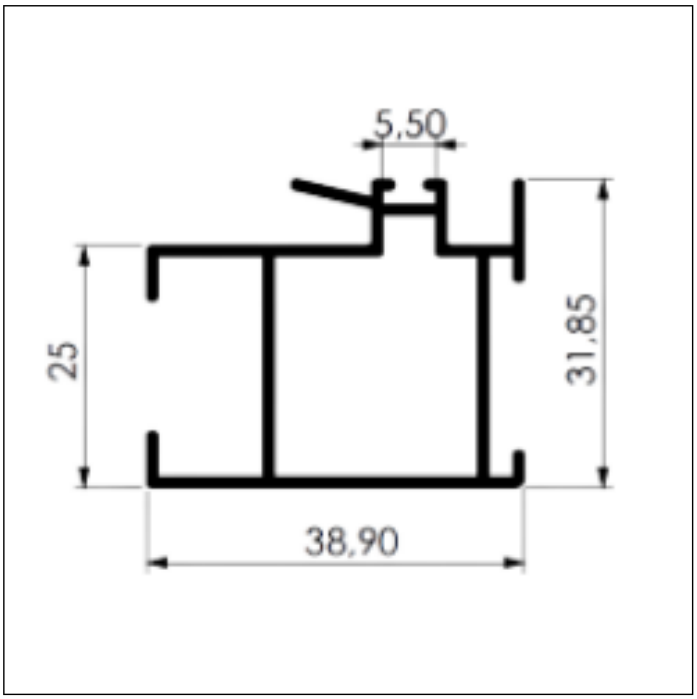

MONTANTE MÃO AMIGO SEM BAGUETE

SU - 061

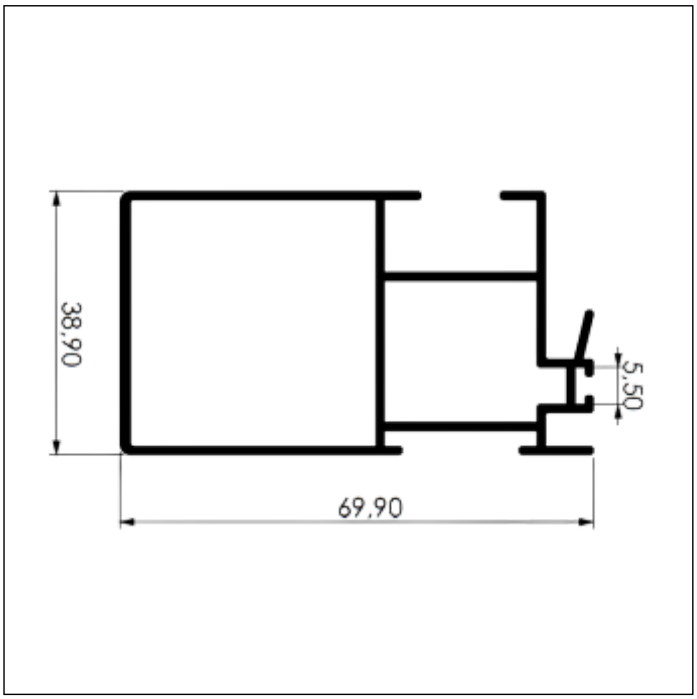

MONTANTE COM REFORÇO SEM BAGUETE

SU - 071

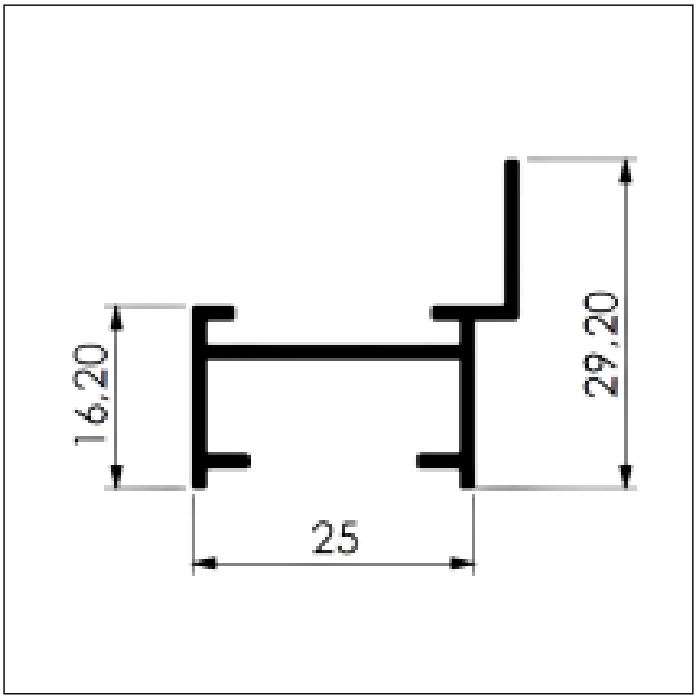

CAIXILHO PORTINHOLA

SU - 072

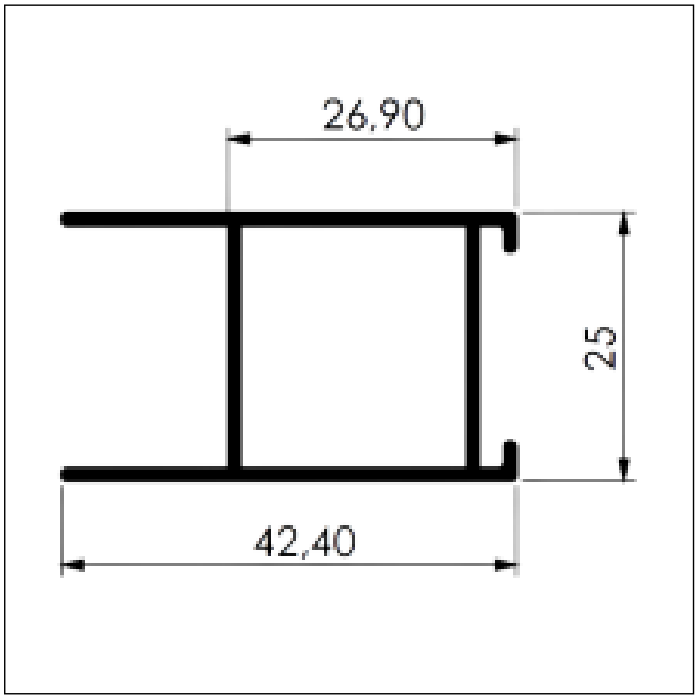

MONTANTE PORTINHOLA / ALTURA SEM ABA

SU - 073

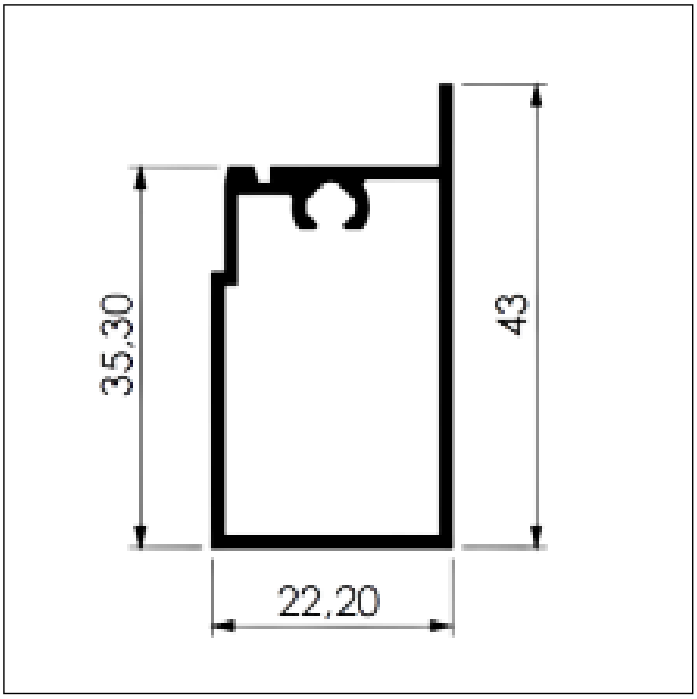

MONTANTE PORTINHOLA / LARGURA

SU - 074

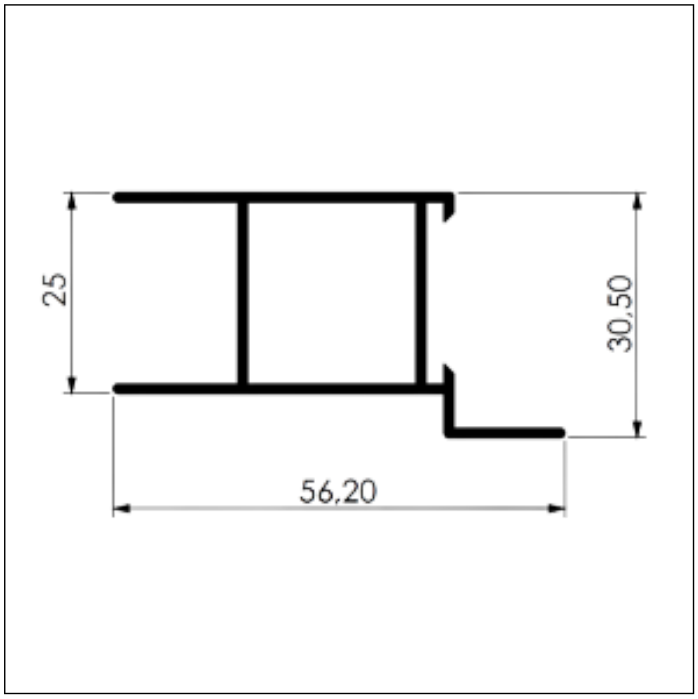

MONTANTE PORTINHOLA / ALTURA COM ABA

SU - 079

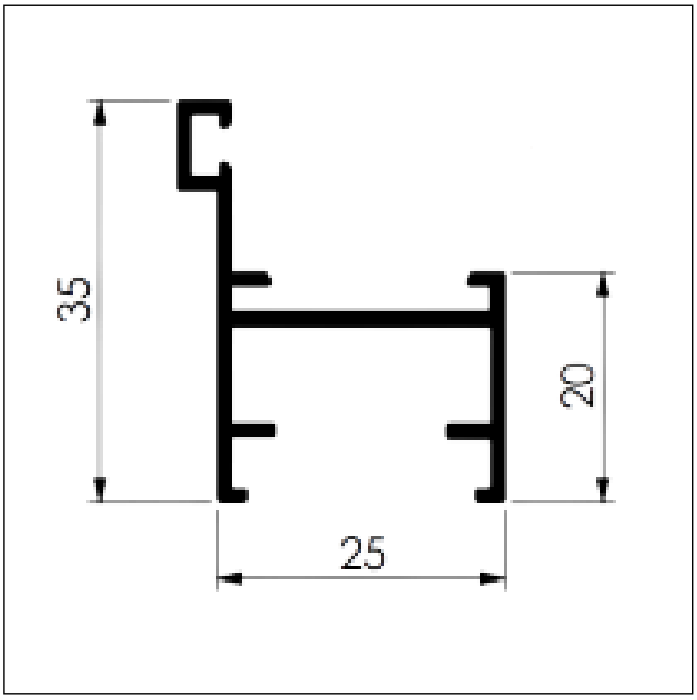

CAIXILHO MAXIM-AR

SU - 080

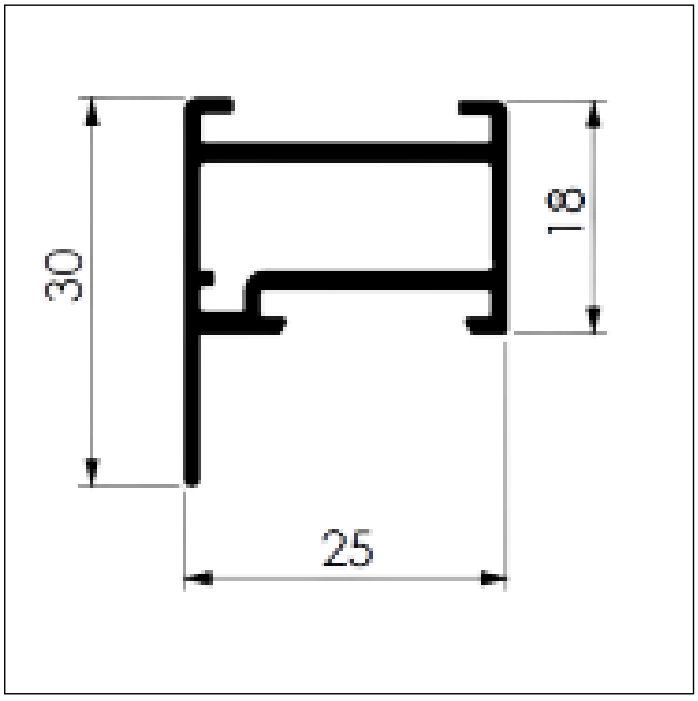

TRAVESSA SUPERIOR / FOLHA

SU - 081

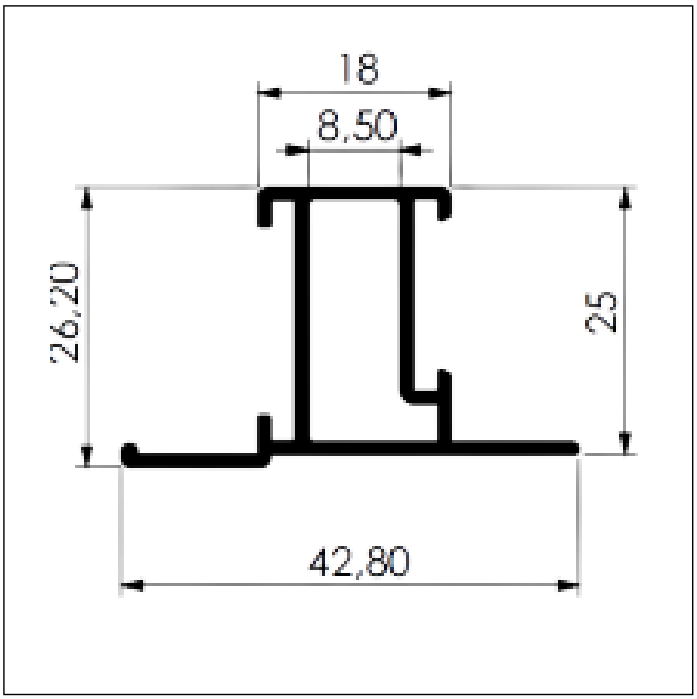

MONTANTE FOLHA MAXIM-AR

SU - 082

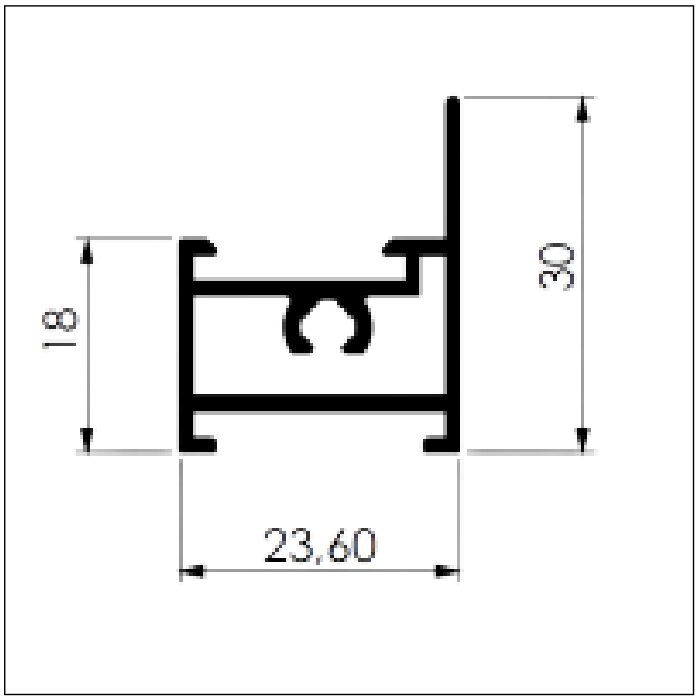

LARGURA QUADRO MAXIM-AR

SU - 083

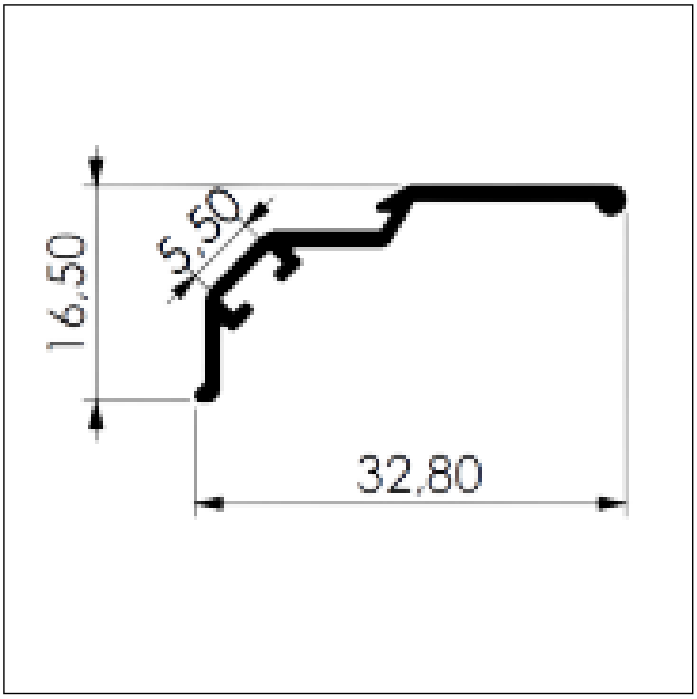

PINGADEIRA MAXIM-AR

SU - 084

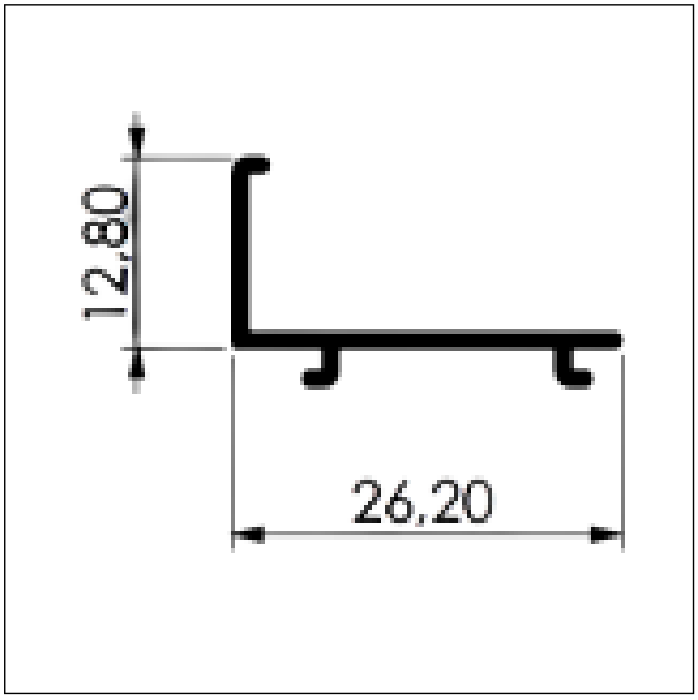

TRAVESSA MAXIM-AR

SU - 085

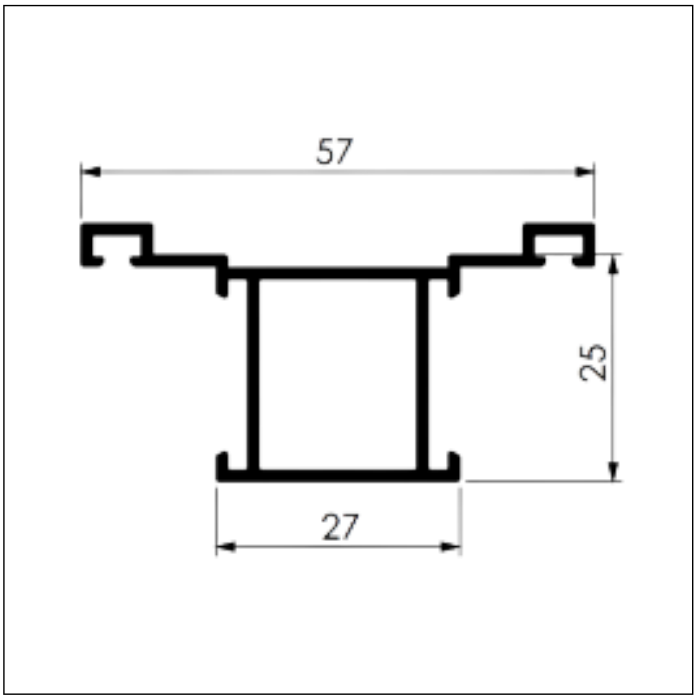

TRAVESSA MAXIM-AR SEM OLHAL

SU - 086

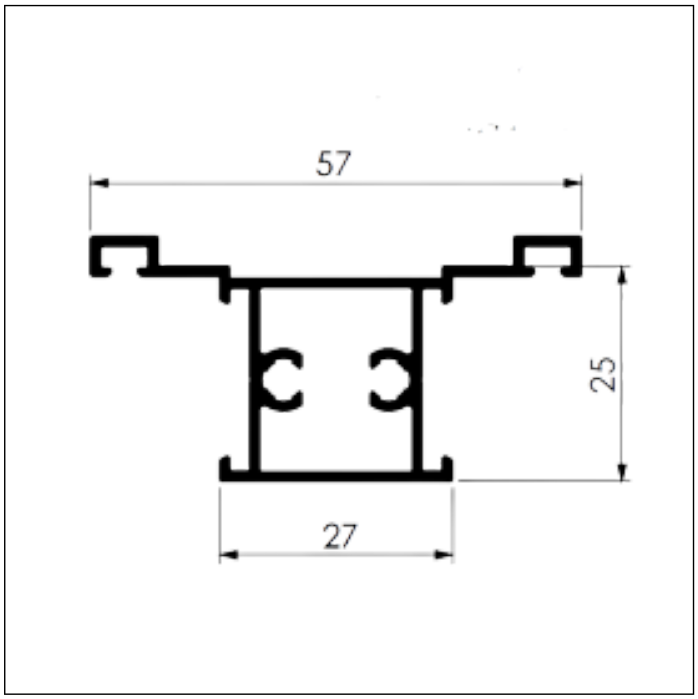

TRAVESSA MAXIM-AR COM OLHAL

SU - 090

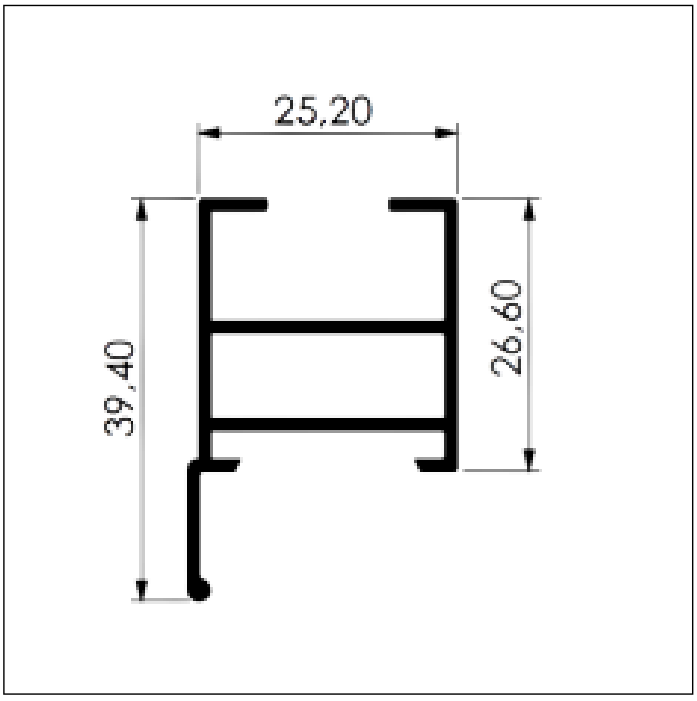

MONTANTE TRAVESSA INFERIOR

SU - 091

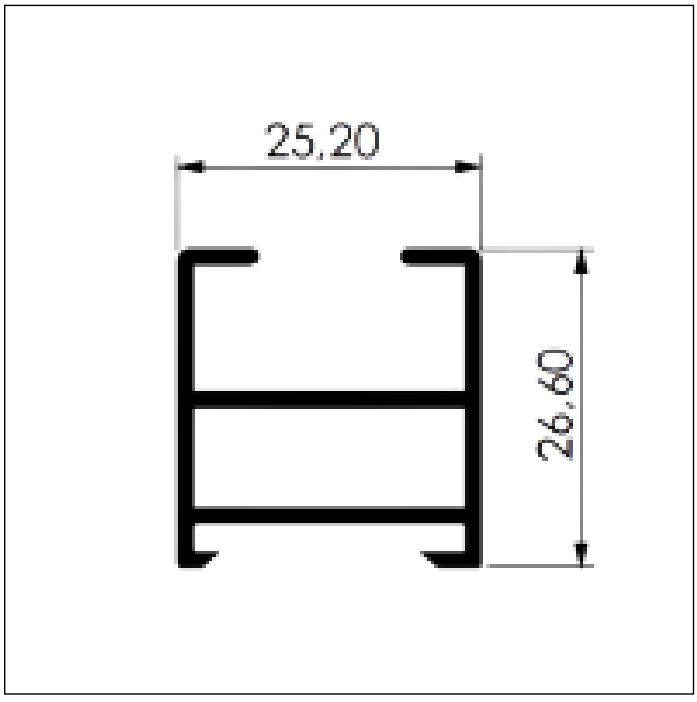

TRAVESSA SUPERIOR

SU - 093

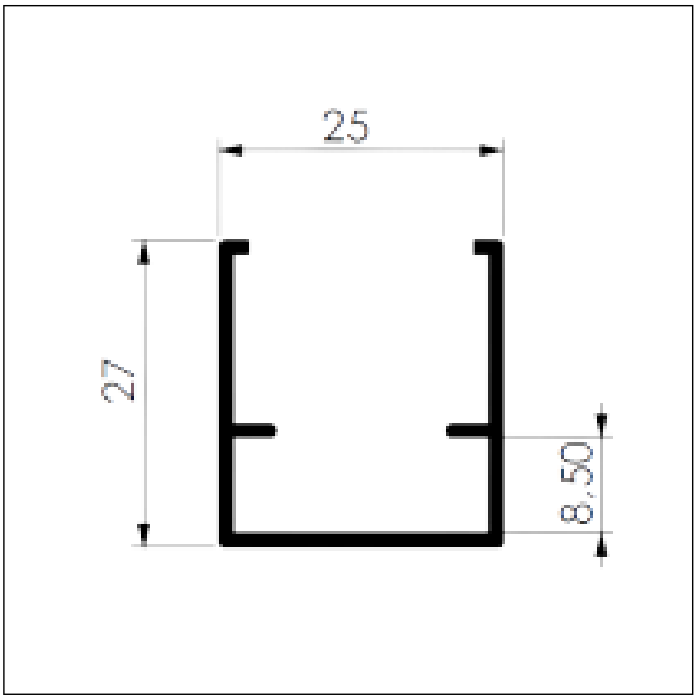

MARCO DA FOLHA

SU - 094

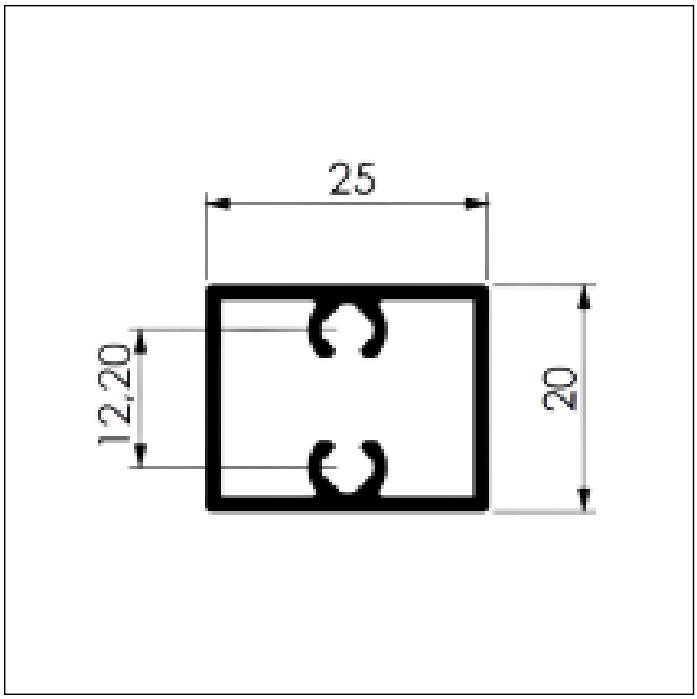

TRAVESSA BASCULANTE

SU - 096

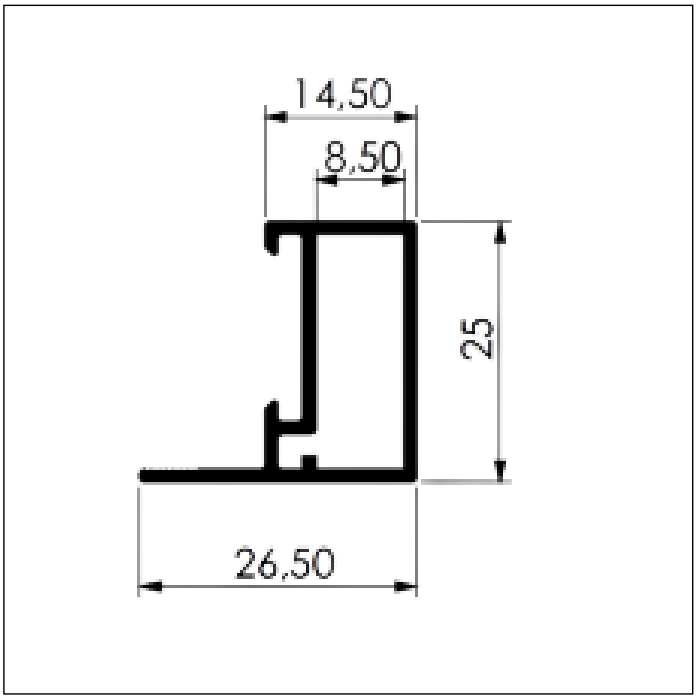

MONTANTE DA FOLHA

SU - 097

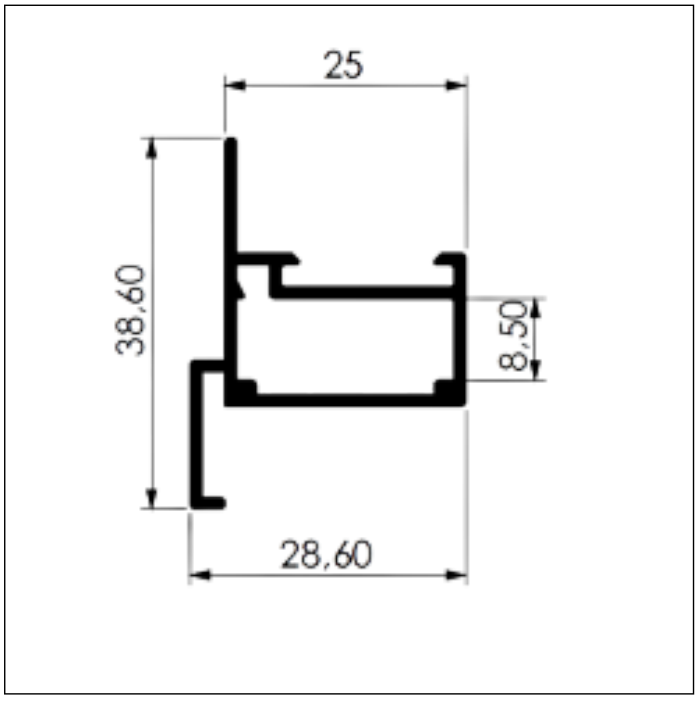

MONTANTE DA FOLHA BASCULANTE

SU - 098

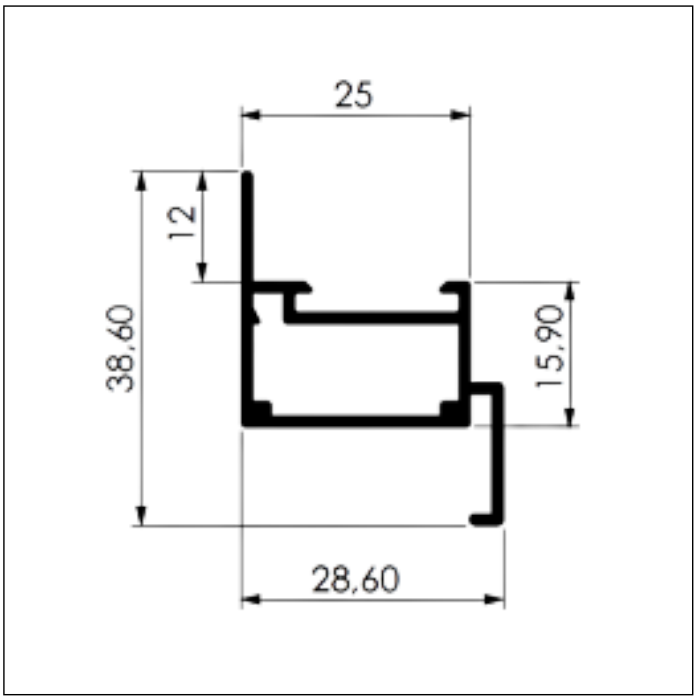

TRAVESSA DA FOLHA

SU - 099

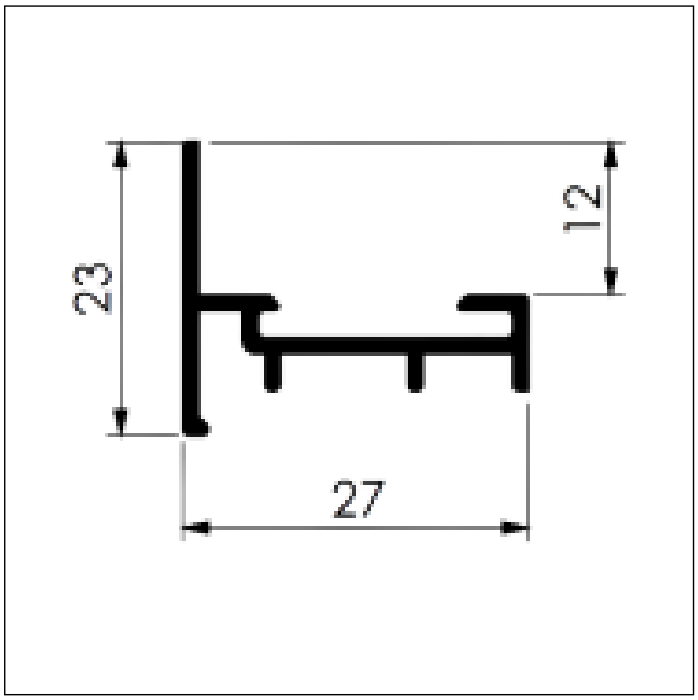

CADEIRINHA FIXO BASCULANTE

SU - 100

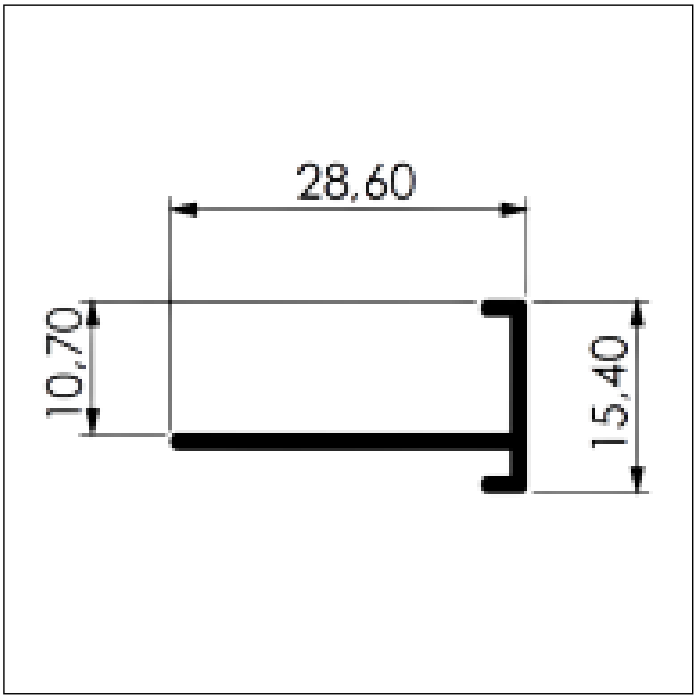

MATA JUNTA BASCULANTE

SU - 102

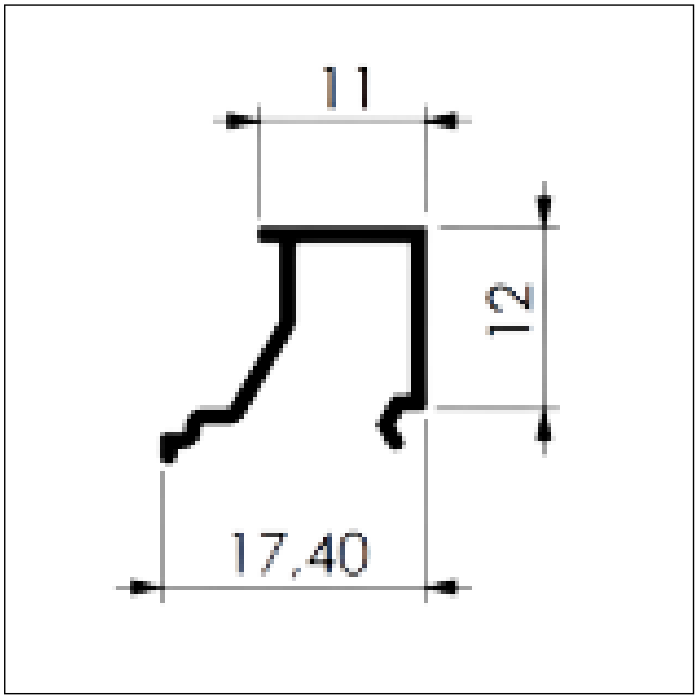

BAGUETE SUPREMA (QUADRO)

SU - 103

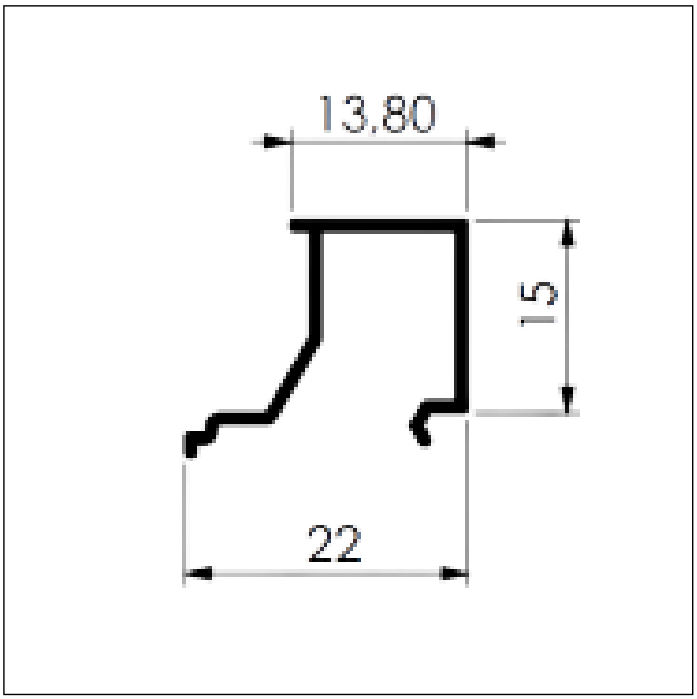

BAGUETE LINHA SUPREMA (FIXO)

SU - 104

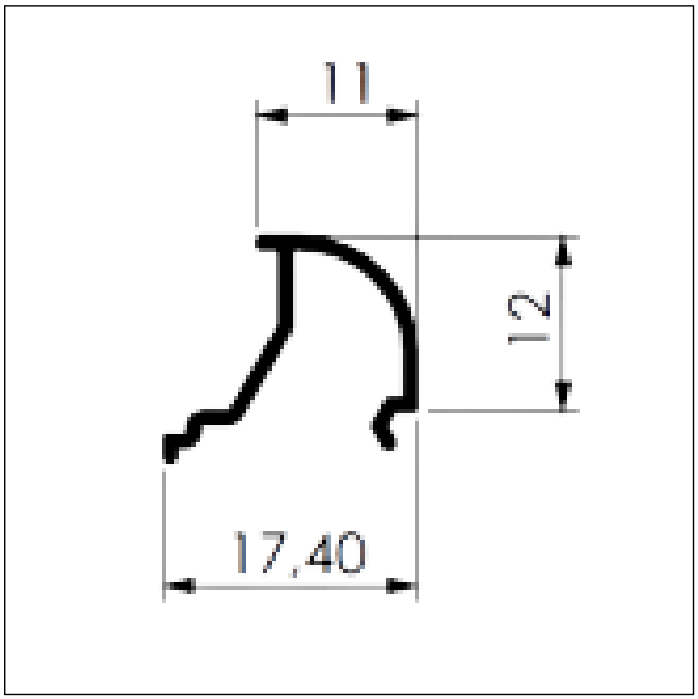

BAGUETE REDONDO (QUADRO)

SU - 107

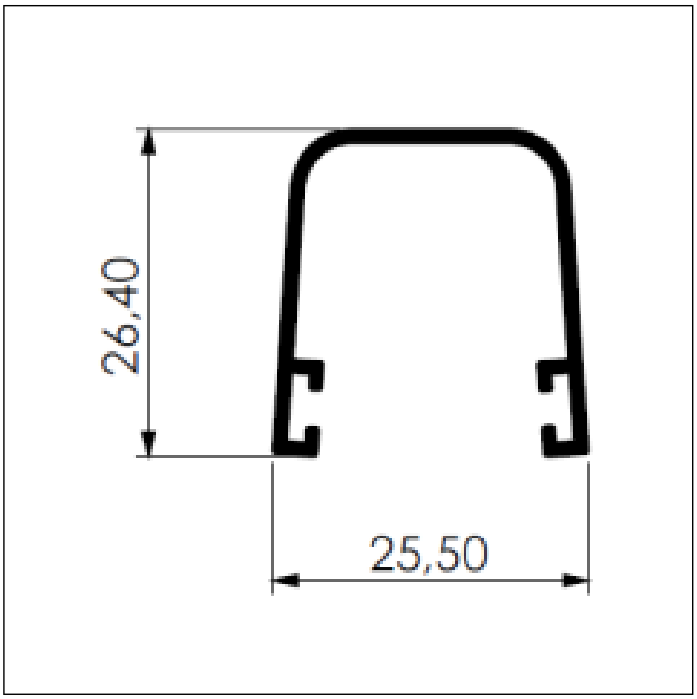

QUEBRA VENTO - SUPREMA

SU - 108

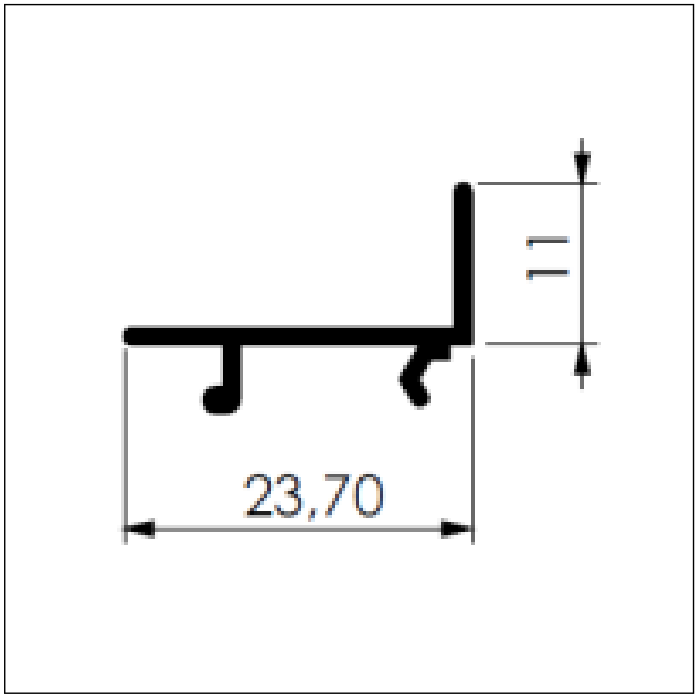

PORTA PALHETA - SUPREMA

SU - 110

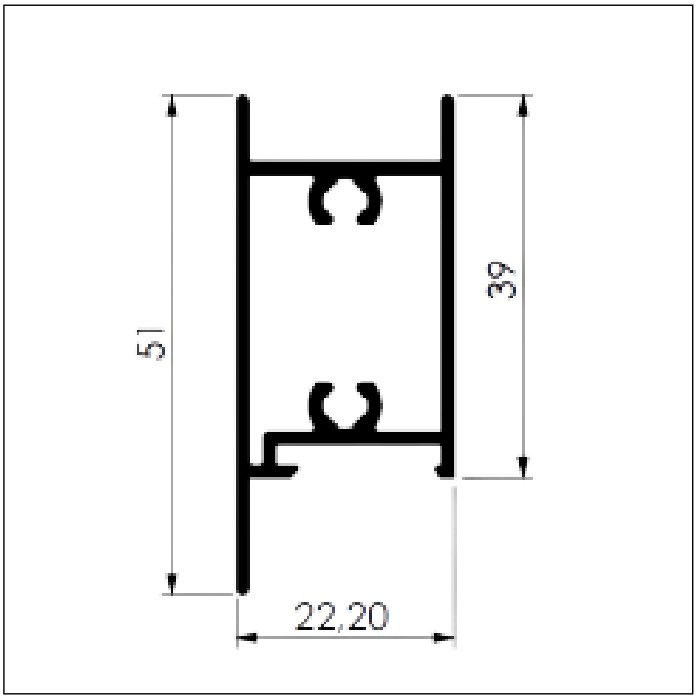

TRAVESSA DA FOLHA

SU - 111

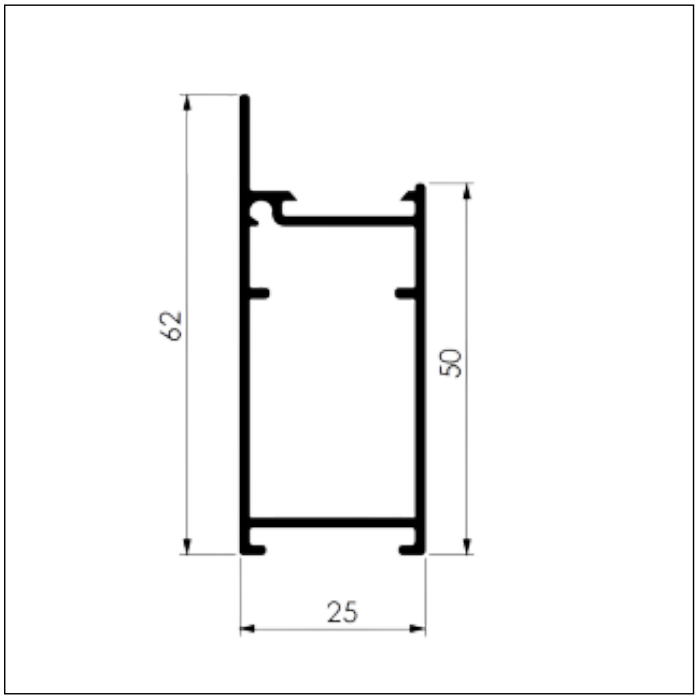

MONTANTE FOLHA DE GIRO COM BAGUETE

SU - 121

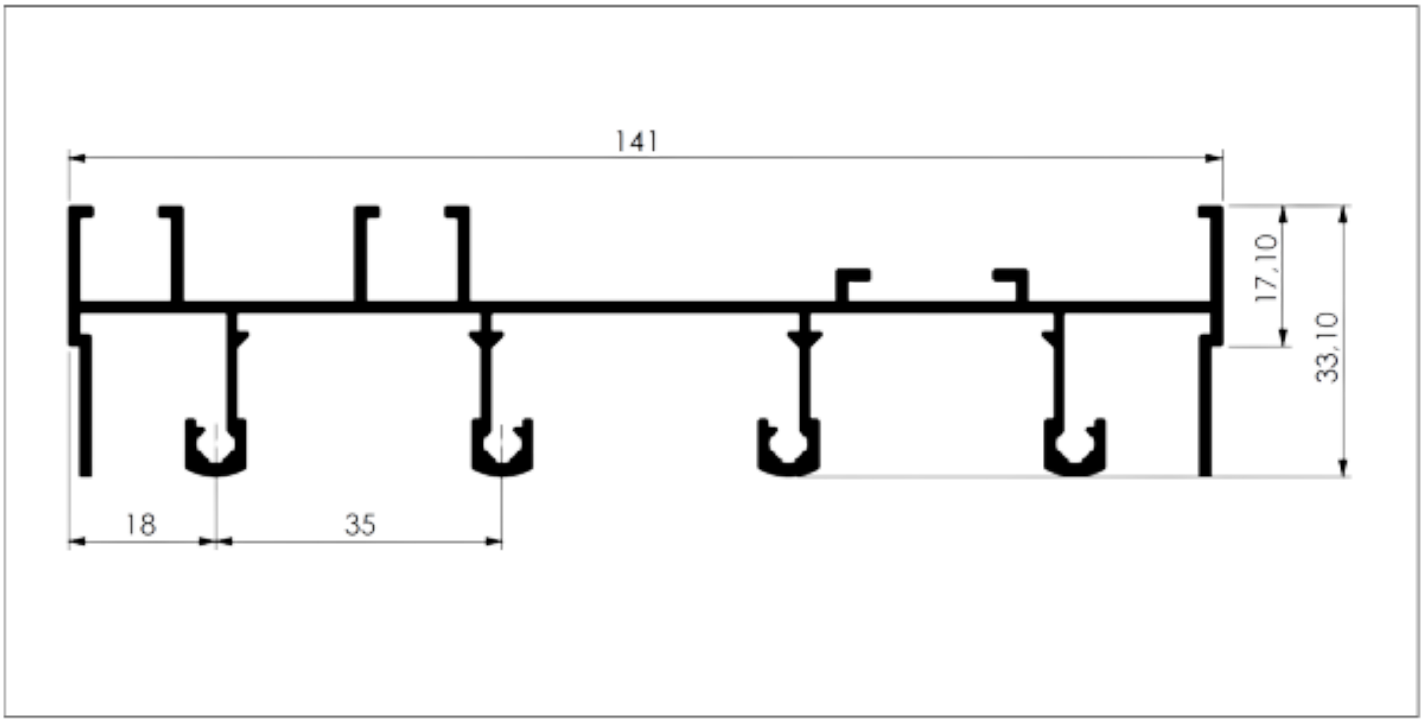

TRILHO SUPERIOR 4 FOLHAS

SU - 122

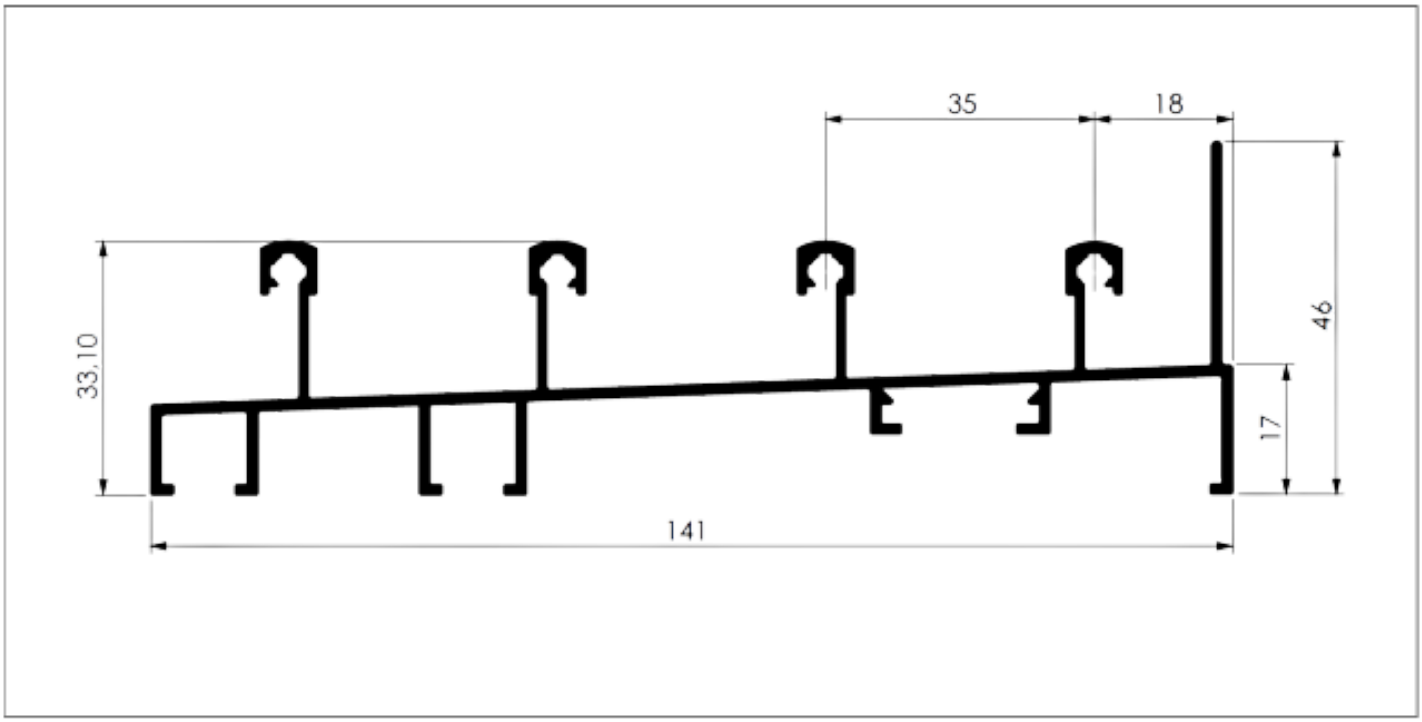

TRILHO INFERIOR 4 FOLHAS

SU - 123

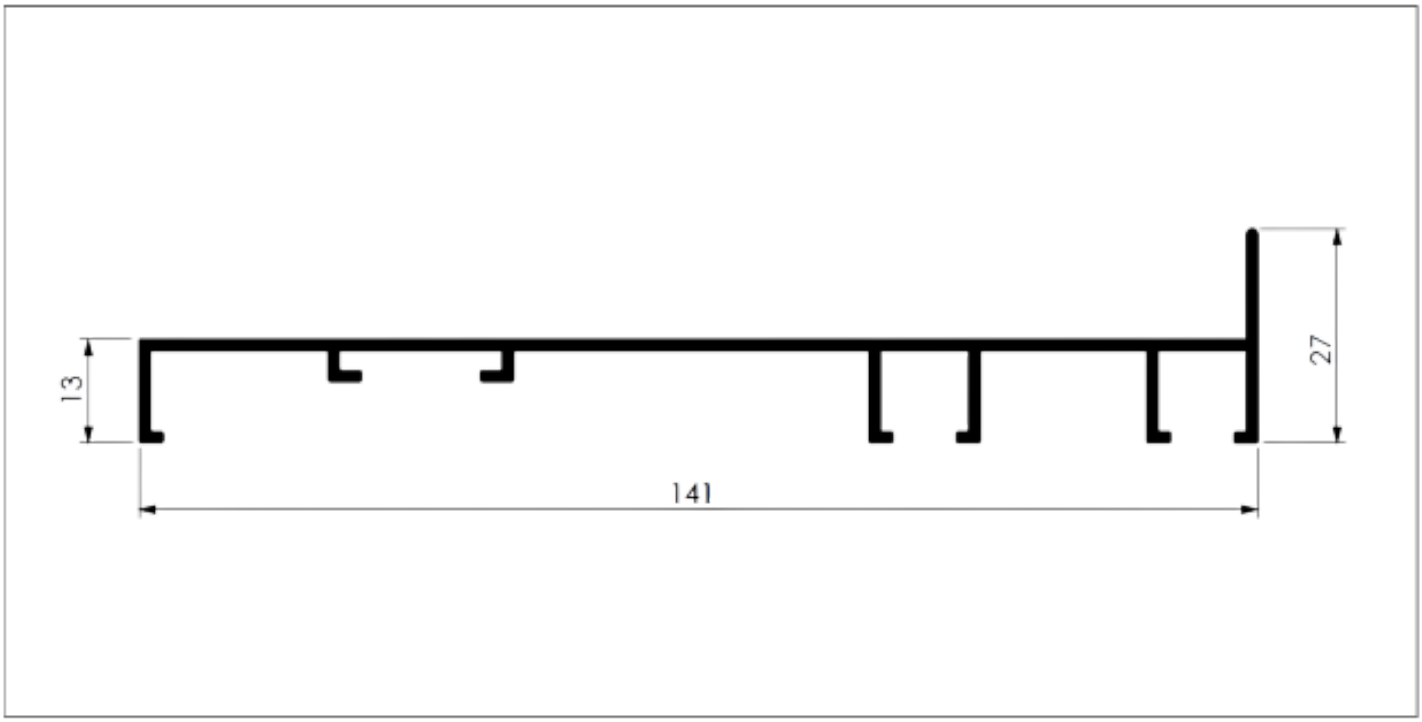

MARCO LATERAL 4 FOLHAS

SU - 186

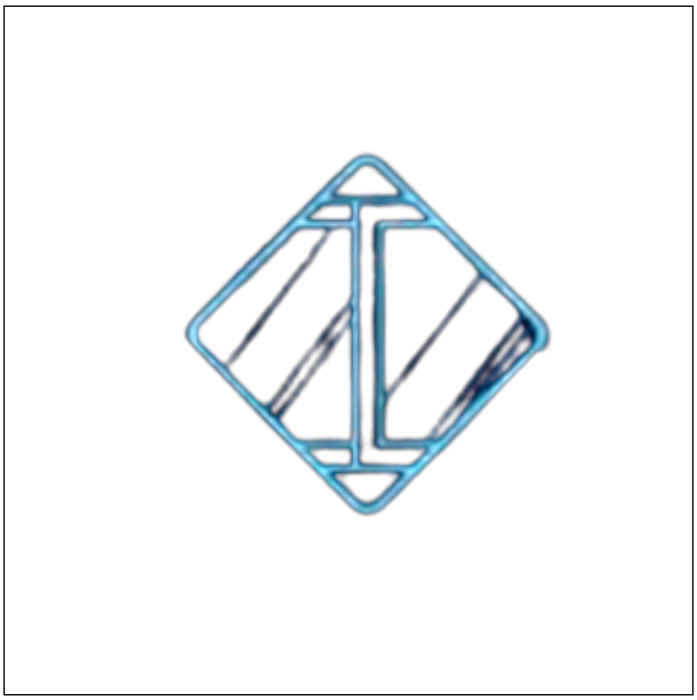

ALUMINEW

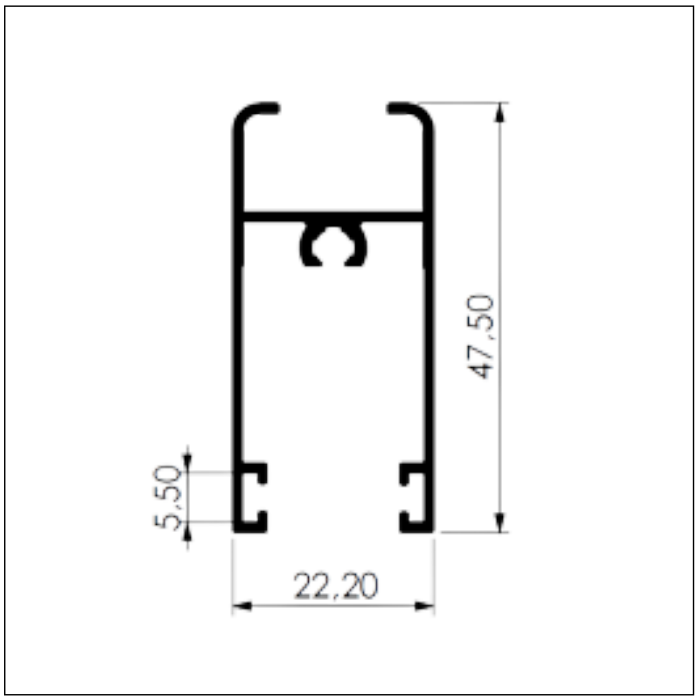

MONTANTE FOLHA DE GIRO COM BAGUETE

SU - 188

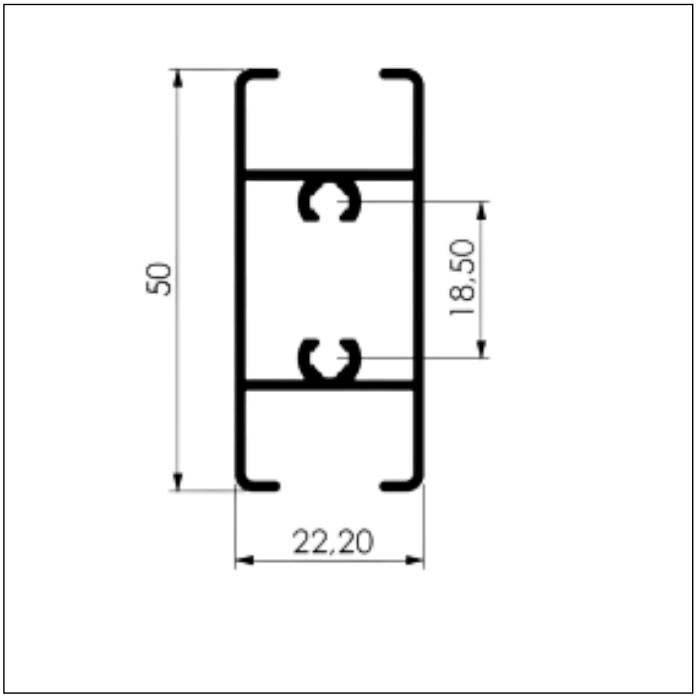

LARGURA FOLHA SEM BAGUETE

SU - 190

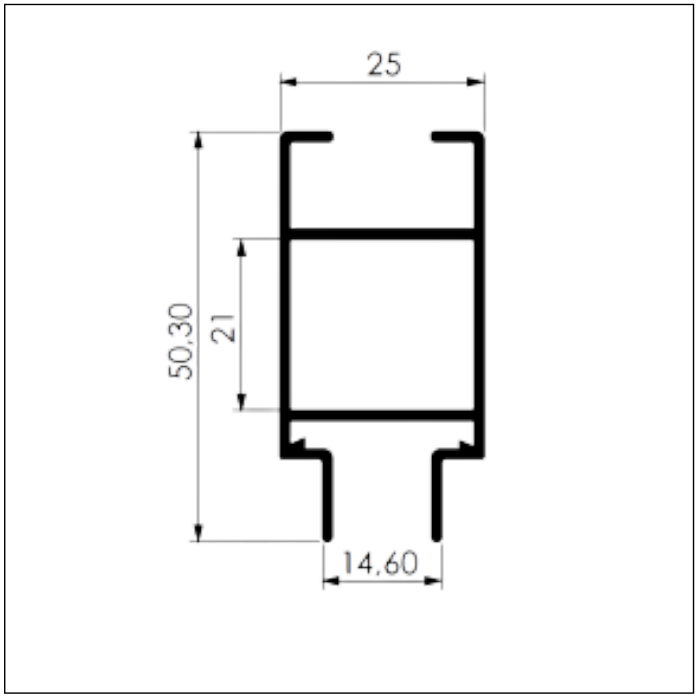

MONTANTE CENTRAL SEM BAGUETE

SU - 192

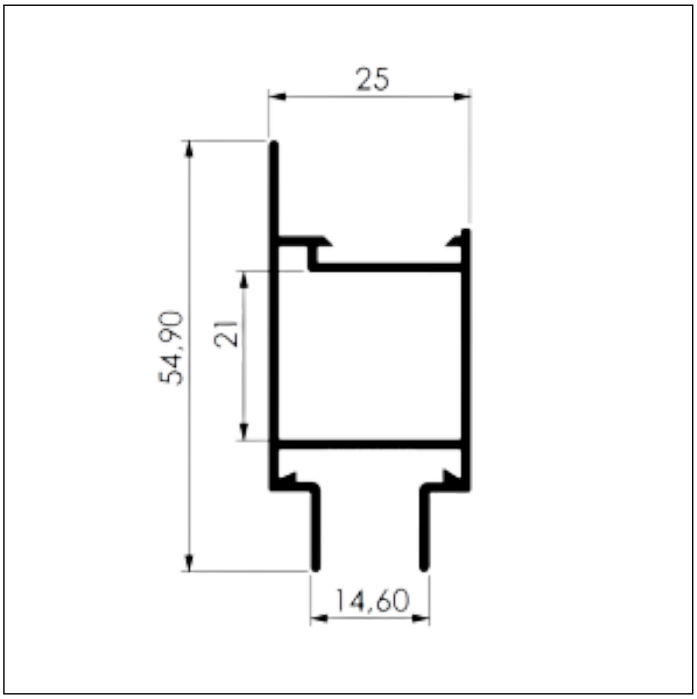

MONTANTE CENTRAL COM BAGUETE

SU - 200

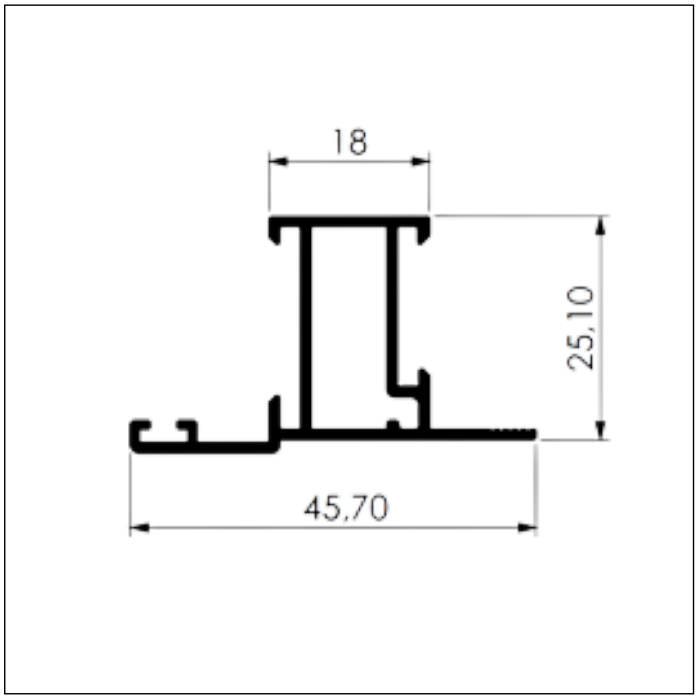

MONTANTE TRAVESSA DA FOLHA 45º

SU - 225

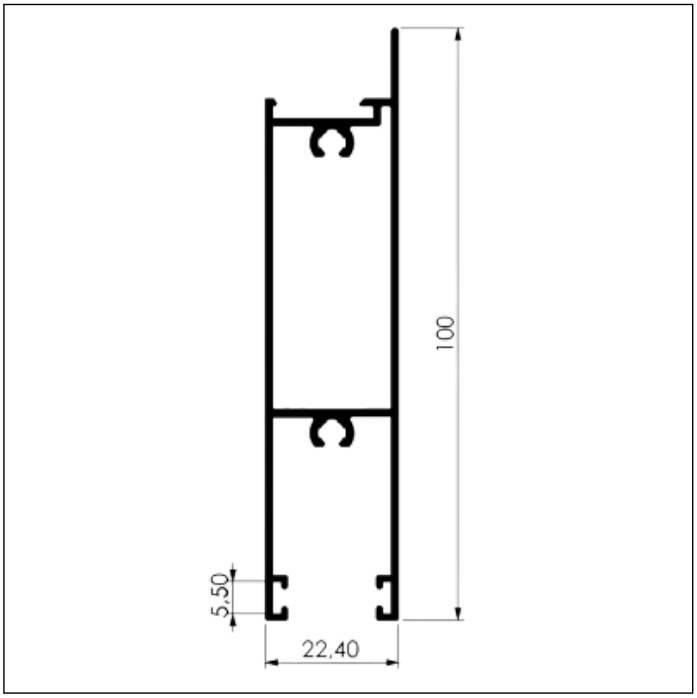

LARGURA FOLHA DE PORTA COM BAGUETE

SU - 226

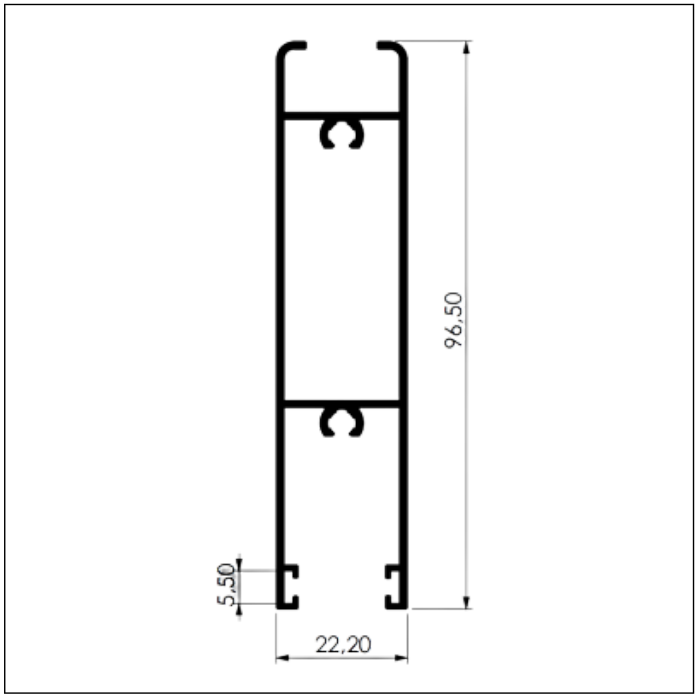

LARGURA SEM BAGUETE PORTA

SU - 227

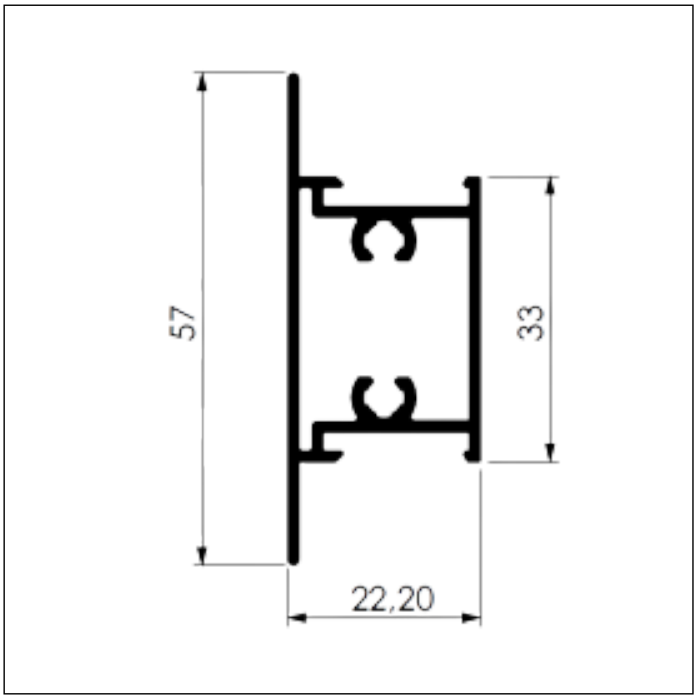

TRAVESSA DA FOLHA COM BAGUETE

SU - 228

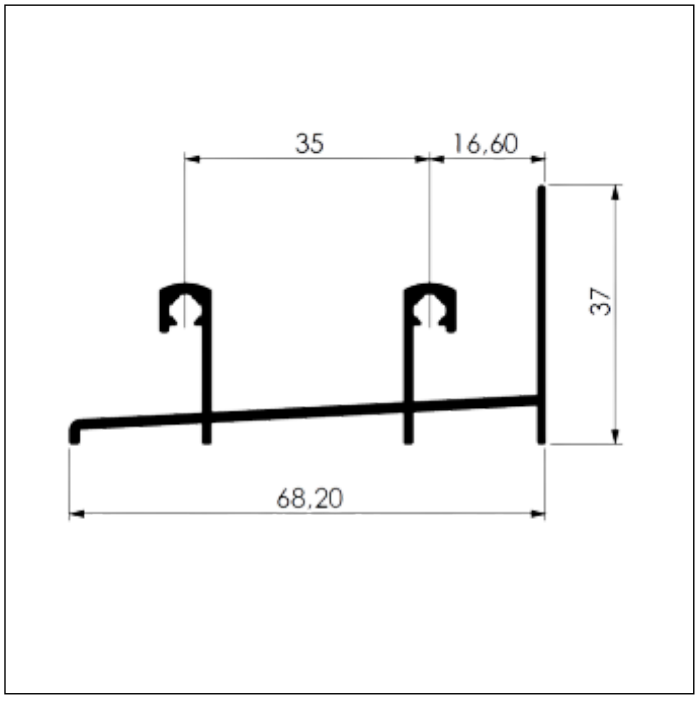

TRILHO INFERIOR DE PORTA 2 FOLHAS

SU - 230

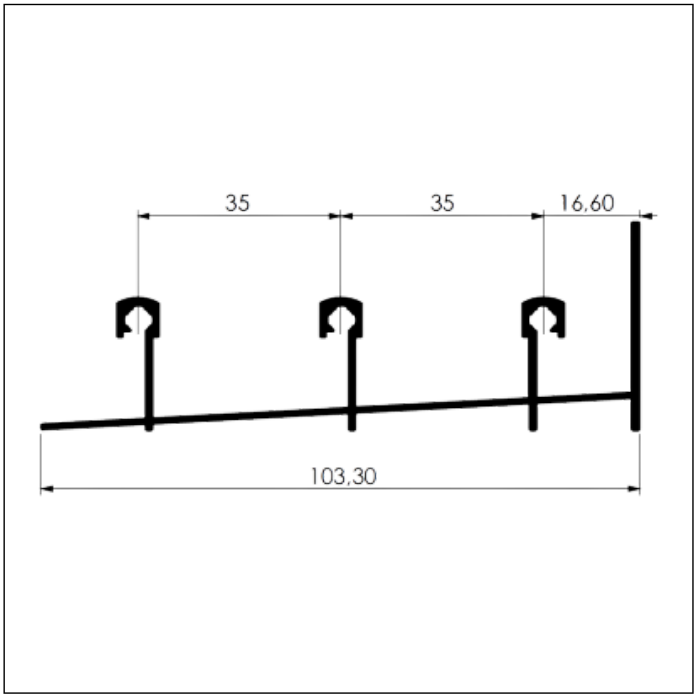

TRILHO INFERIOR PORTA 3 PLANOS

SU - 238

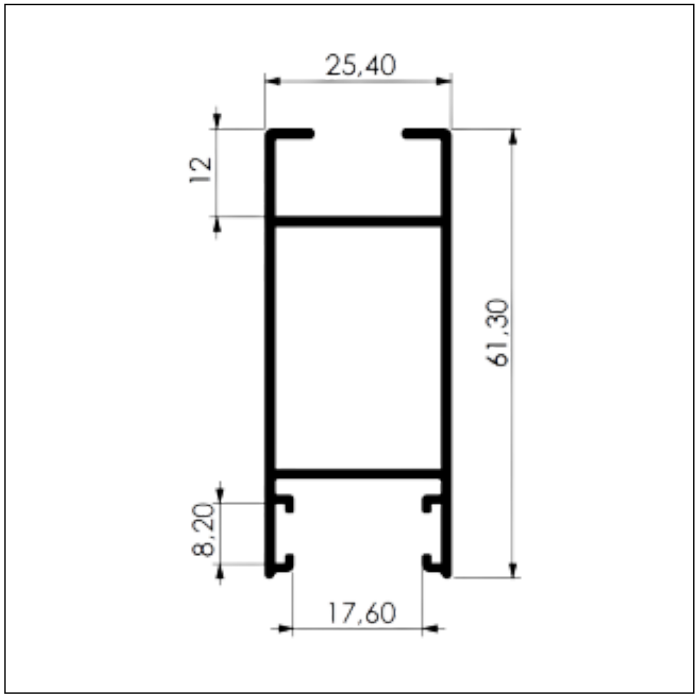

MONTANTE SUPREMA PORTA SEM BAGUETE

SU - 239

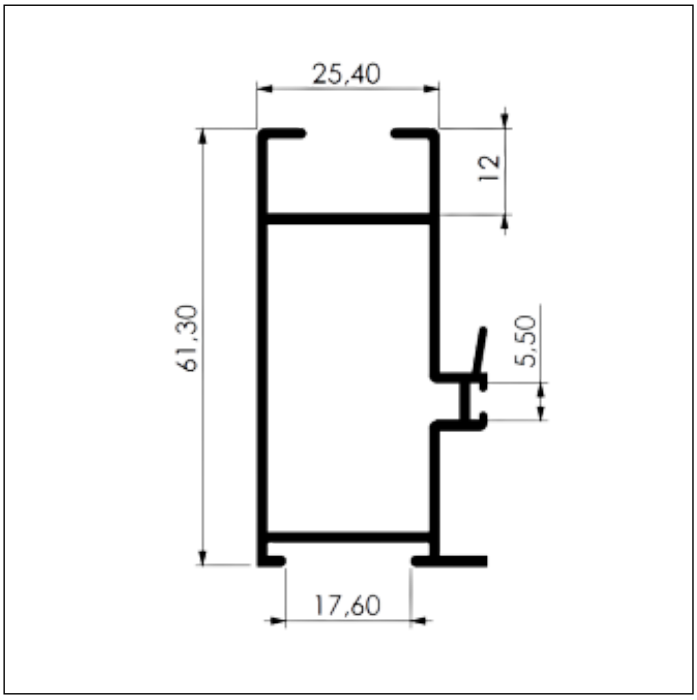

MONTANTE PORTA SEM BAGUETE

SU - 240

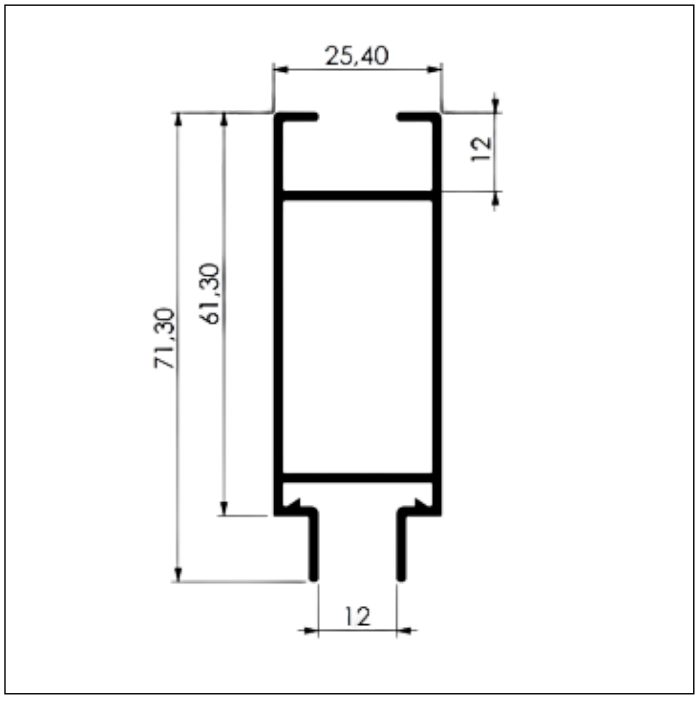

MONTANTE 4 FOLHAS COM BAGUETE

SU - 241

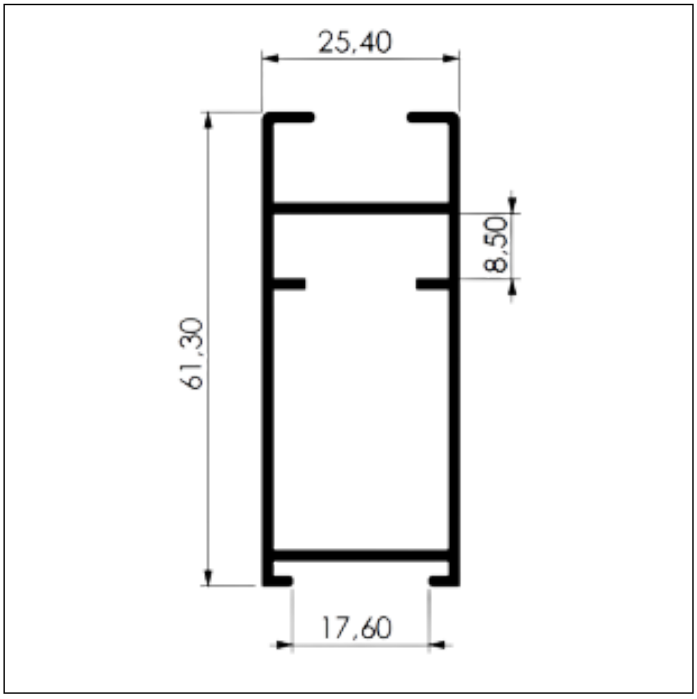

FOLHA LATERAL DA PORTA SEM BAGUETE

SU - 242

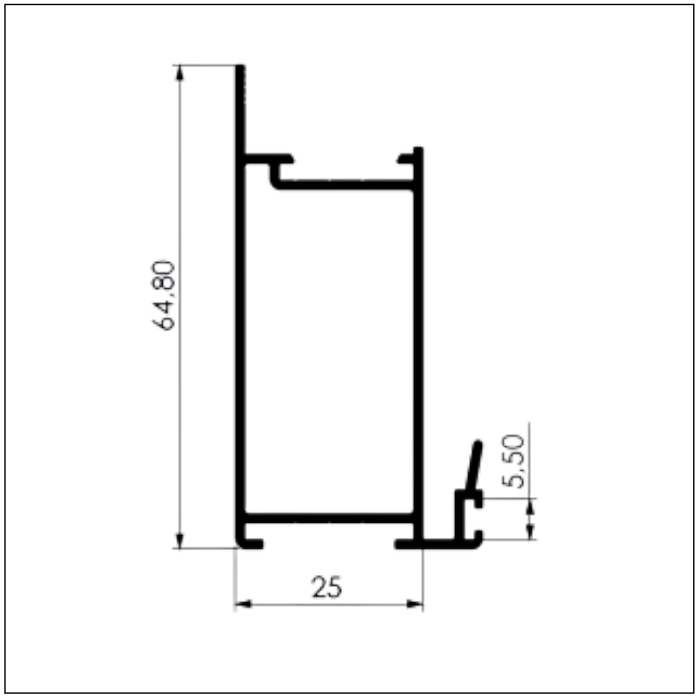

MÃO AMIGO LINHA SUPREMA

SU - 243

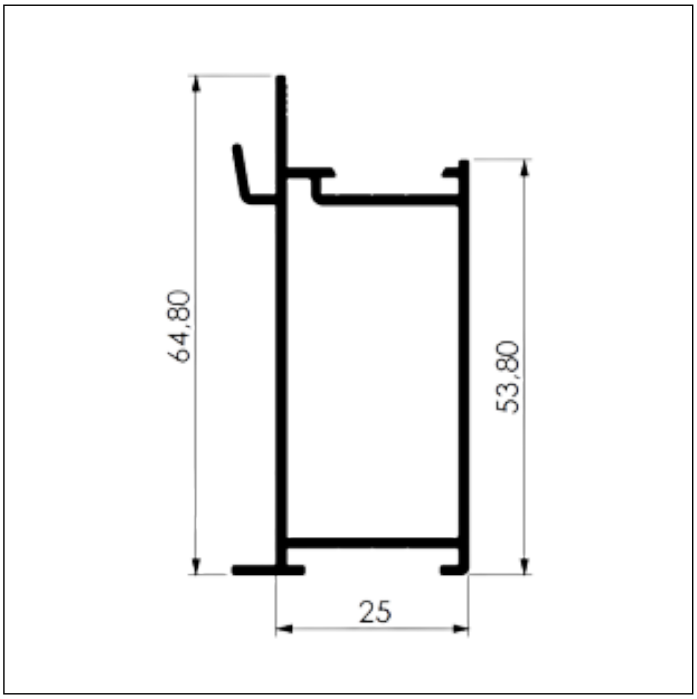

MÃO AMIGO DE PORTA - SUPREMA

SU - 244

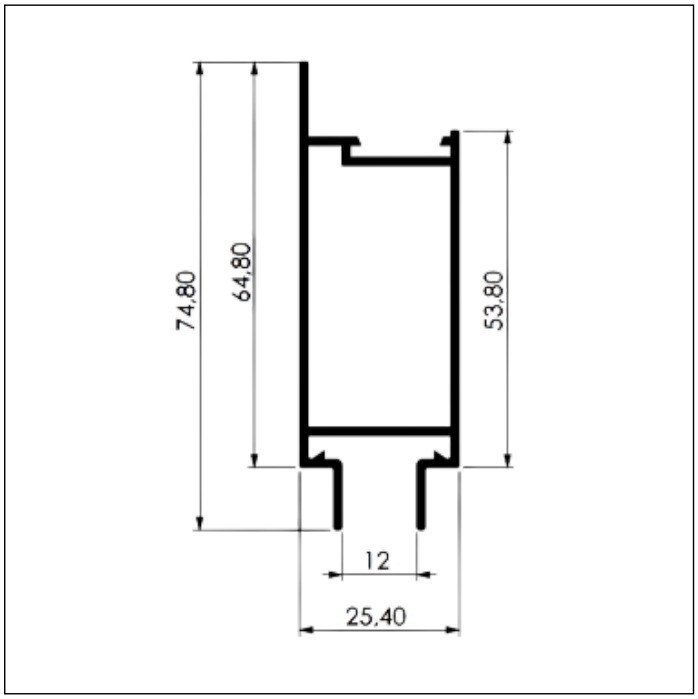

MONTANTE DE PORTA - 4 FOLHAS

SU - 245

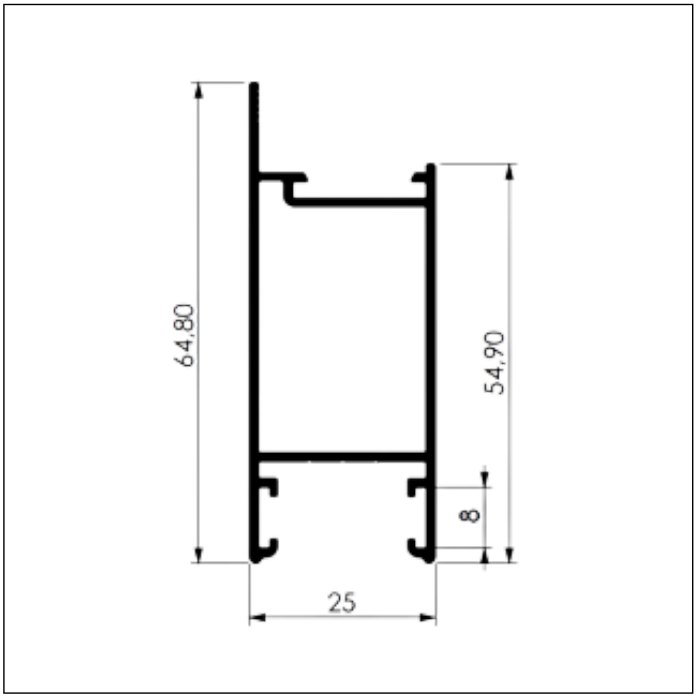

MONTANTE DE PORTA - 2 FOLHAS

SU - 246

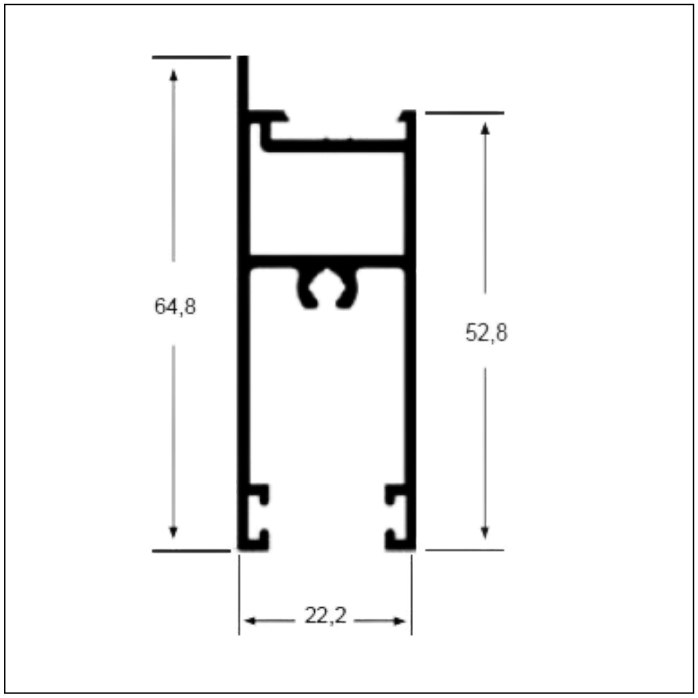

LARGURA FOLHA COM BAGUETE INTERMEDIARIO

SU - 260

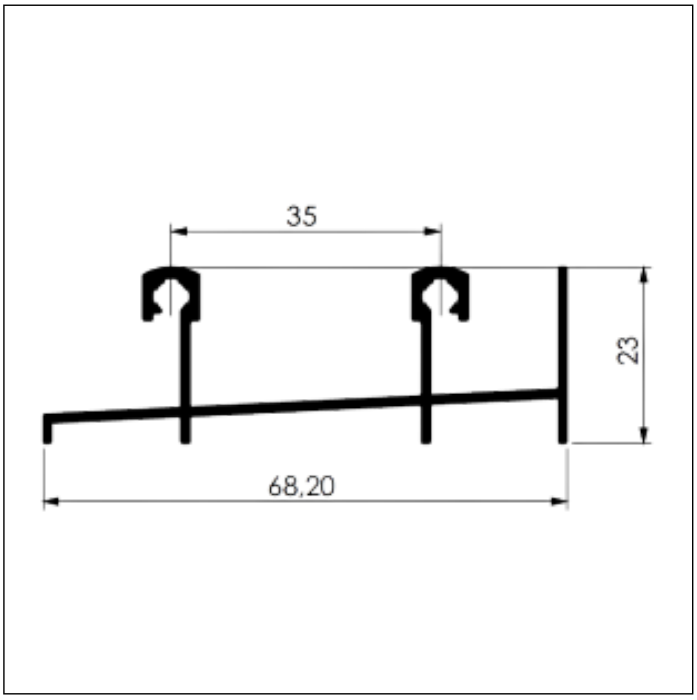

TRILHO INFERIOR ABA BAIXA PORTA

SU - 279

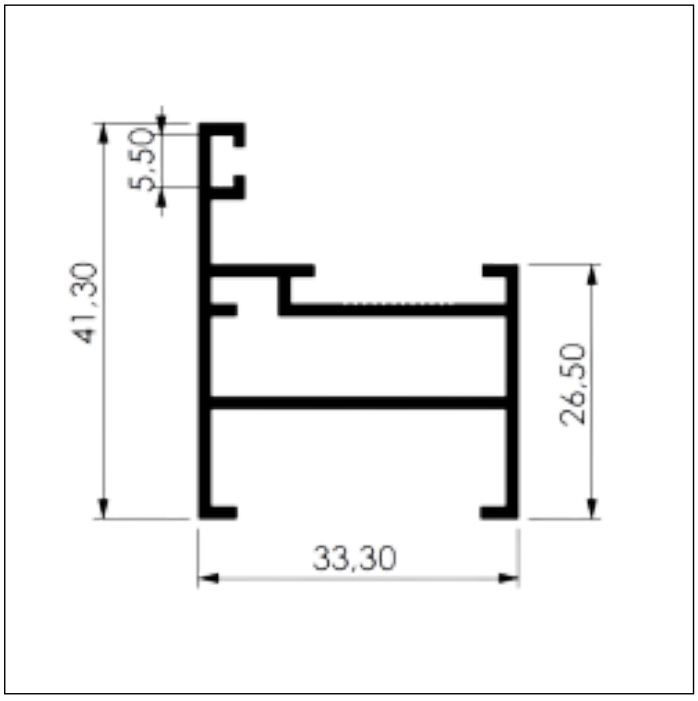

CAIXILHO PORTA DE GIRO

SU - 280

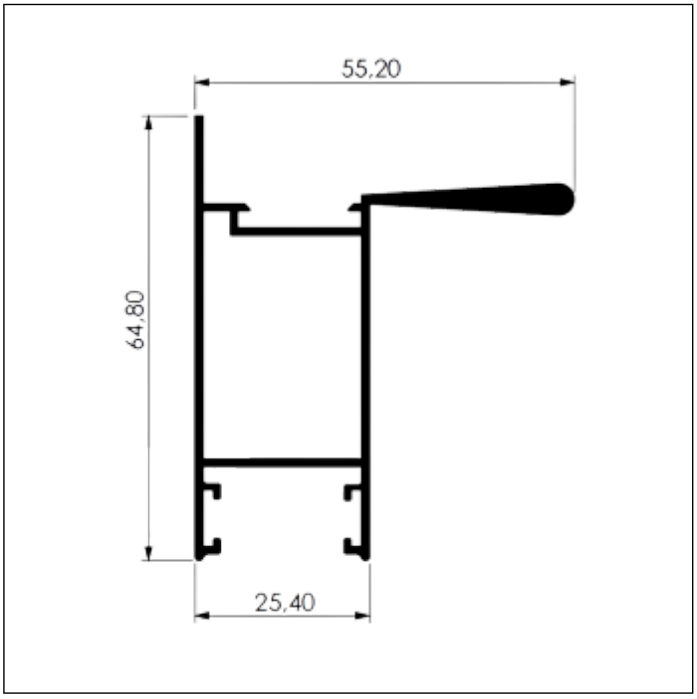

MONTANTE PORTA COM PUXADOR

SU - 281

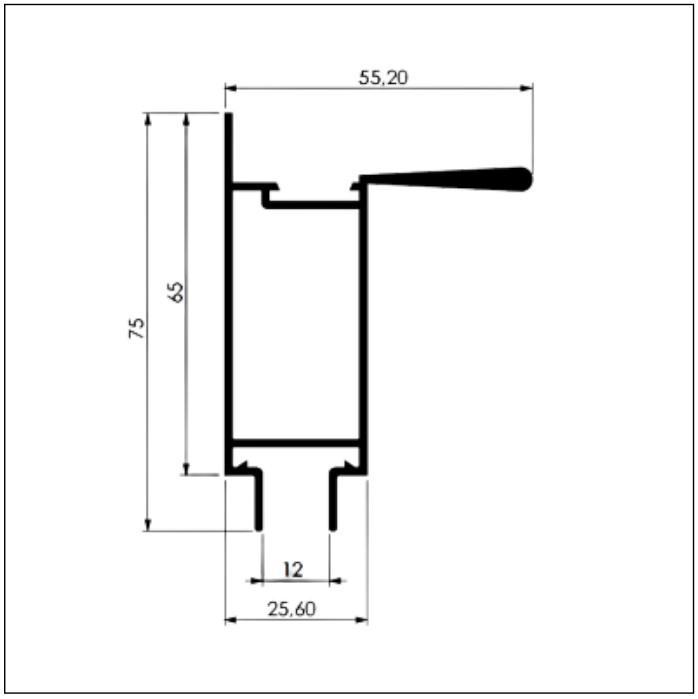

MOTANTE PORTA CENTRAL COM PUXADOR

SU - 291

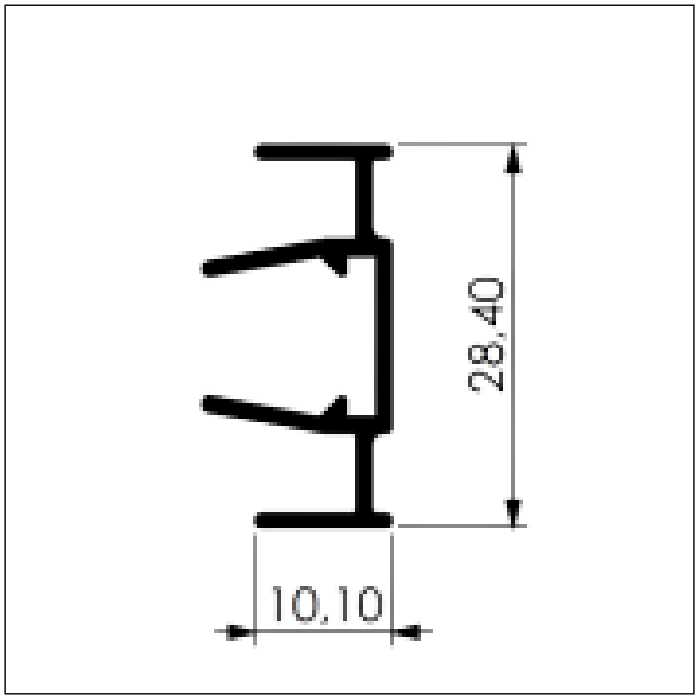

PERFIL LATERAL -SUPREMA

ME - 013

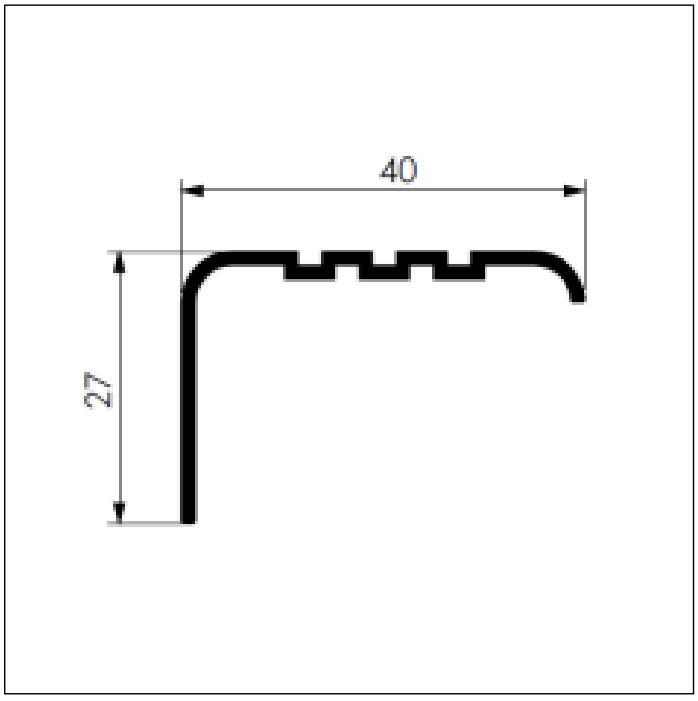

ARREMATE DE PISO

ME - 024

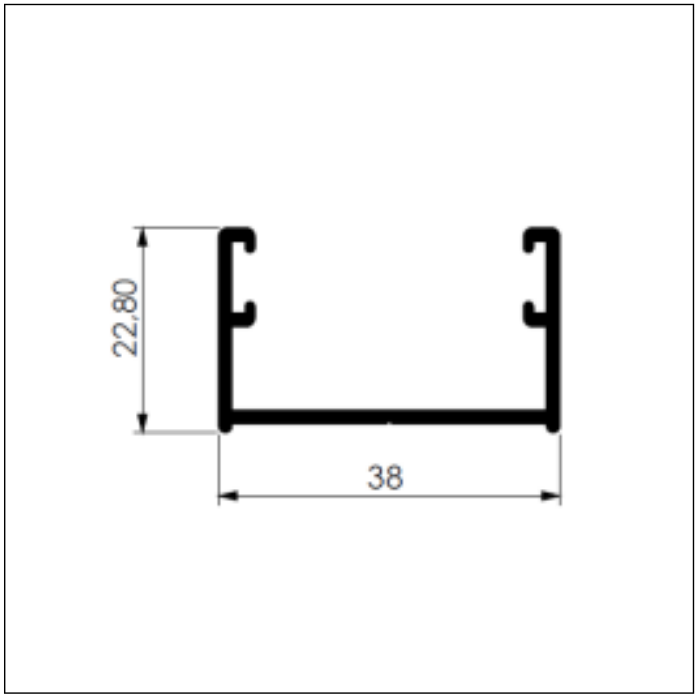

BATENTE / GUIA

MP - 347

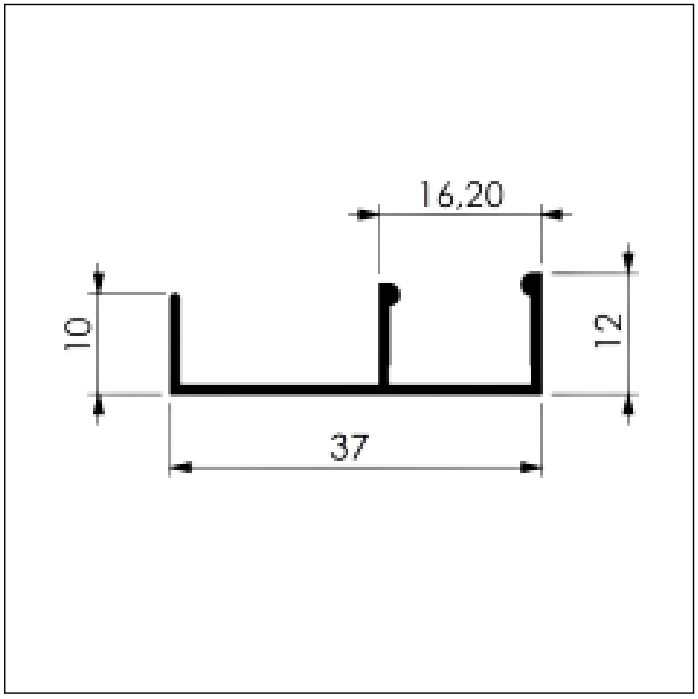

ARREMATE DE JANELA

CM - 200

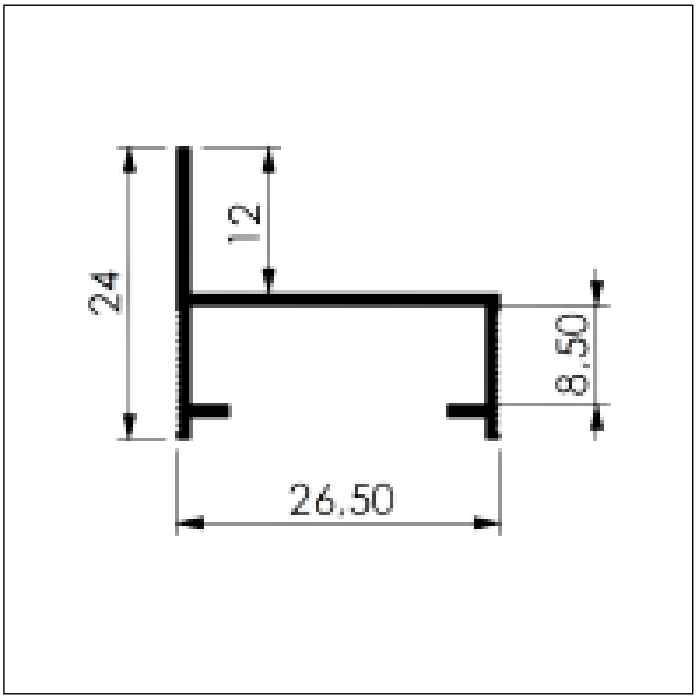

CONTRA-MARCO DE JANELA

CM - 151

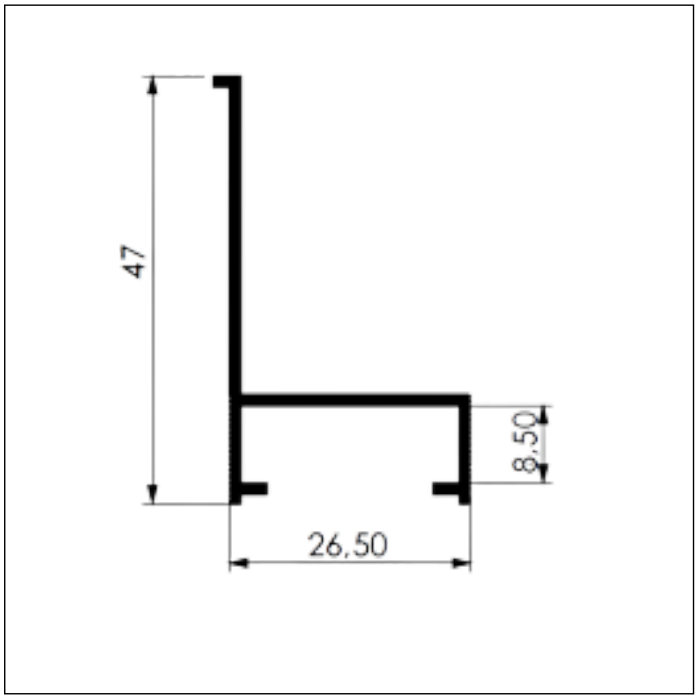

CONTRA-MARCO DE PORTA

CL - 006

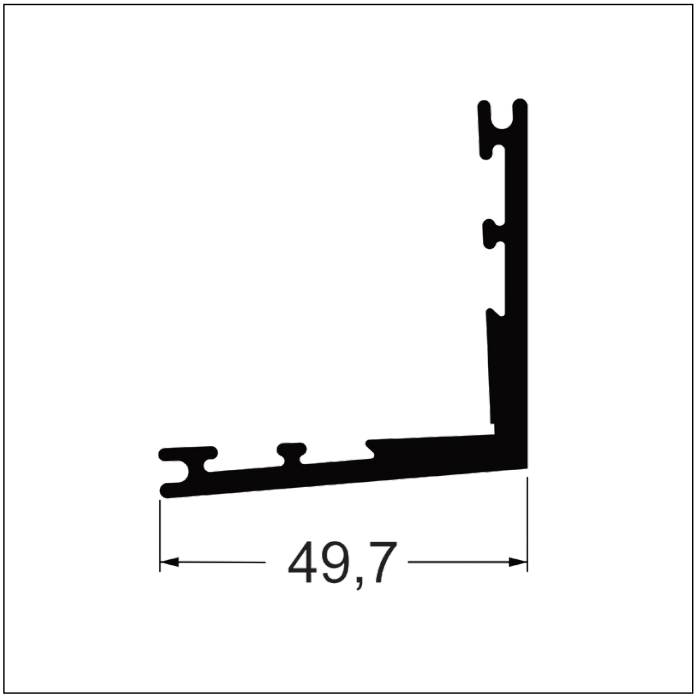

CANTONEIRA SUPREMA / 25 - 3 MT

CL - 011

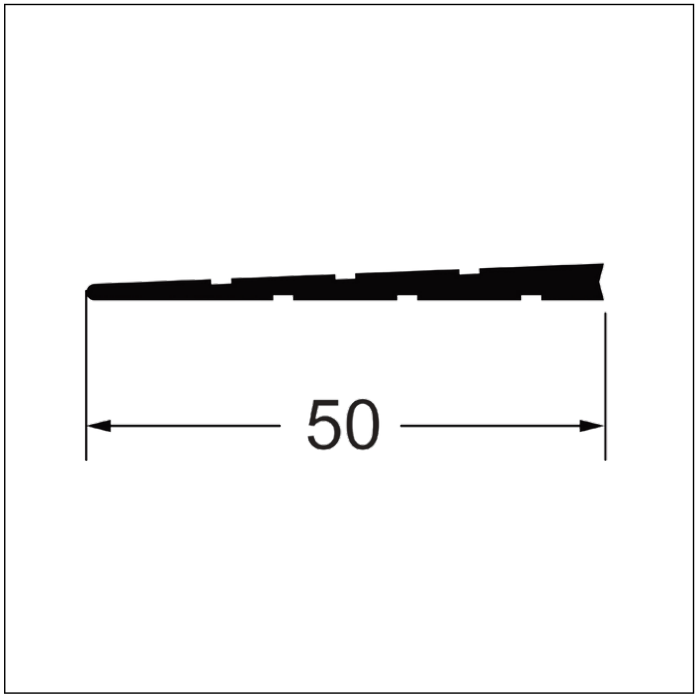

CUNHA SUPREMA / 25 - 3 MT

VZ - 006

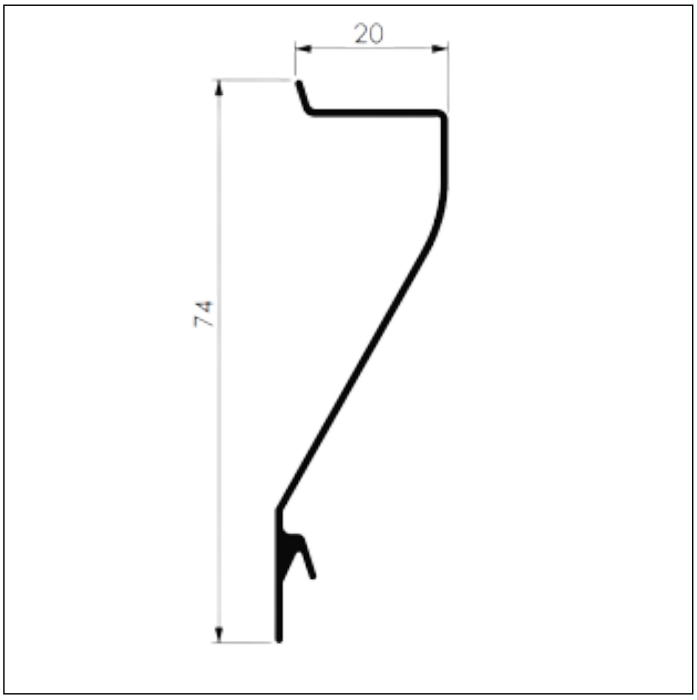

VENEZIANA CEGA 74X20MM - ALTA

US - 285

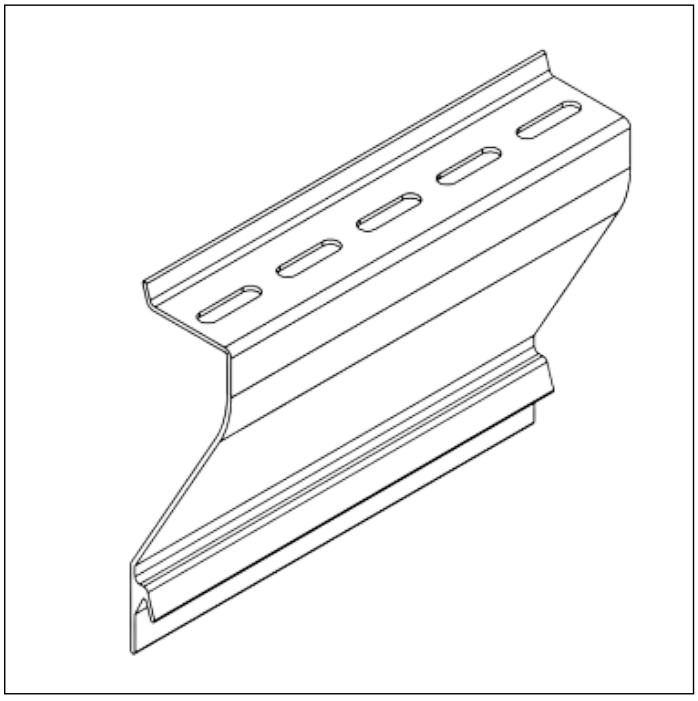

VENEZIANA VENTILADA 74X20MM - ALTA

VZ - 023

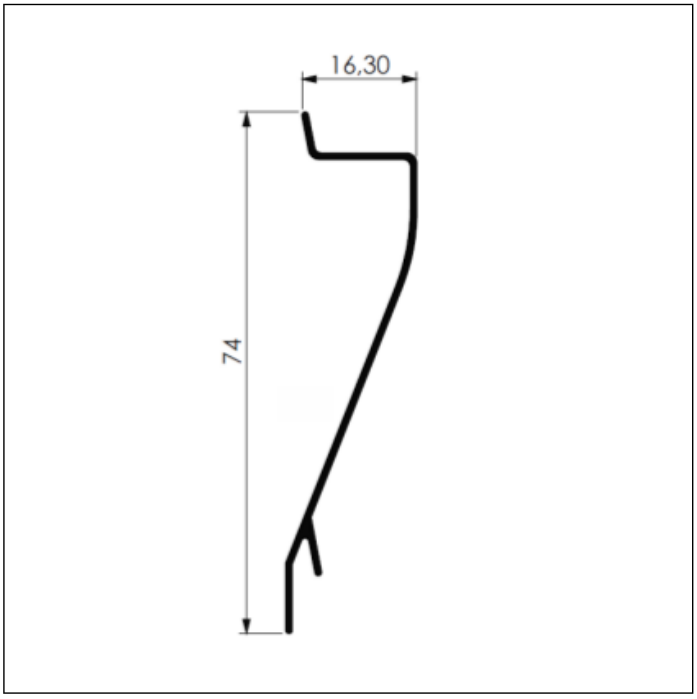

VENEZIANA CEGA 74X16,3MM -MÉDIA

US - 282

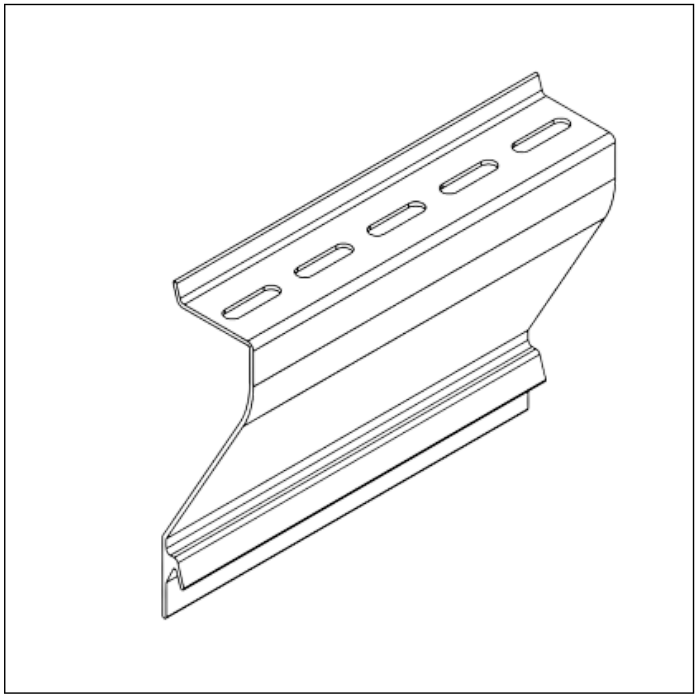

VENEZIANA VENTILADA 74X16,3MM -MÉDIA

VZ - 024

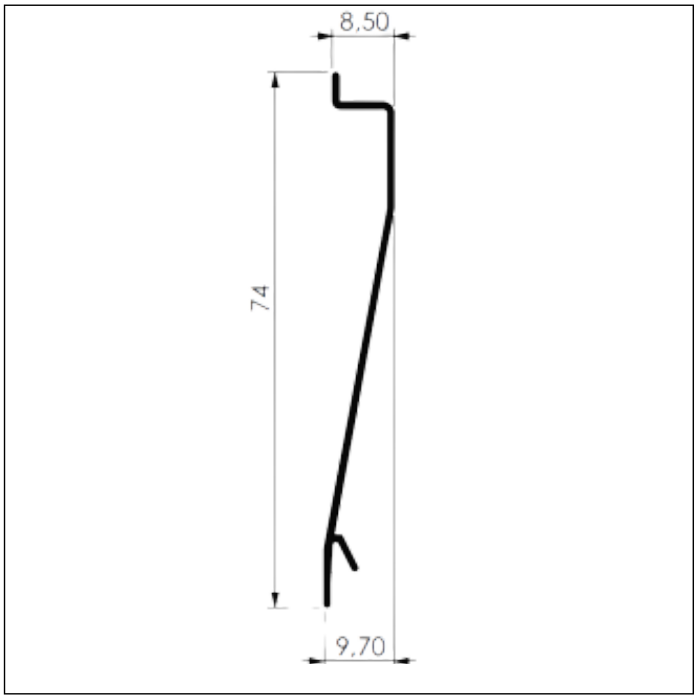

VENEZIANA CEGA 74X8,5MM -BAIXA

US - 280

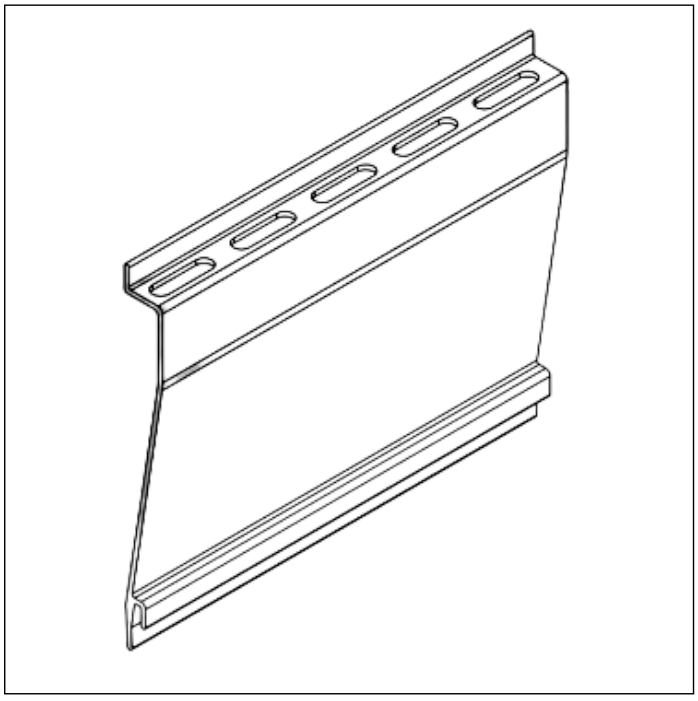

VENEZIANA VENTILADA 74X8,5MM -BAIXA

VZ - 051

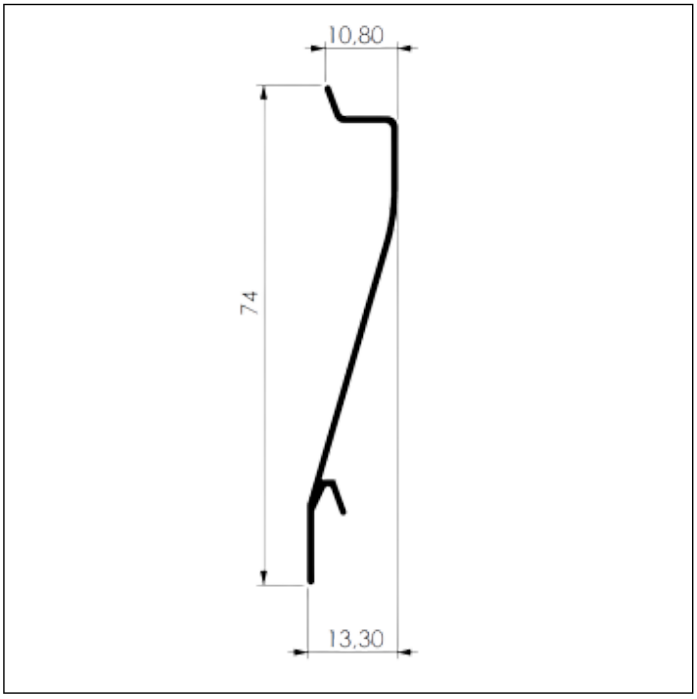

VENEZIANA CEGA 74X10,8MM - MÉDIA

US - 294

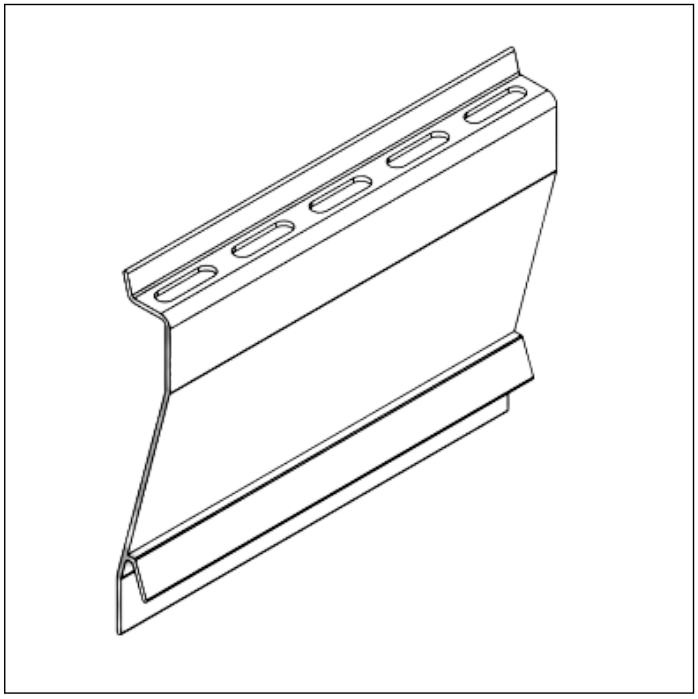

VENEZIANA VENTILADA 74X10,8MM MÉDIA

VT - 1041

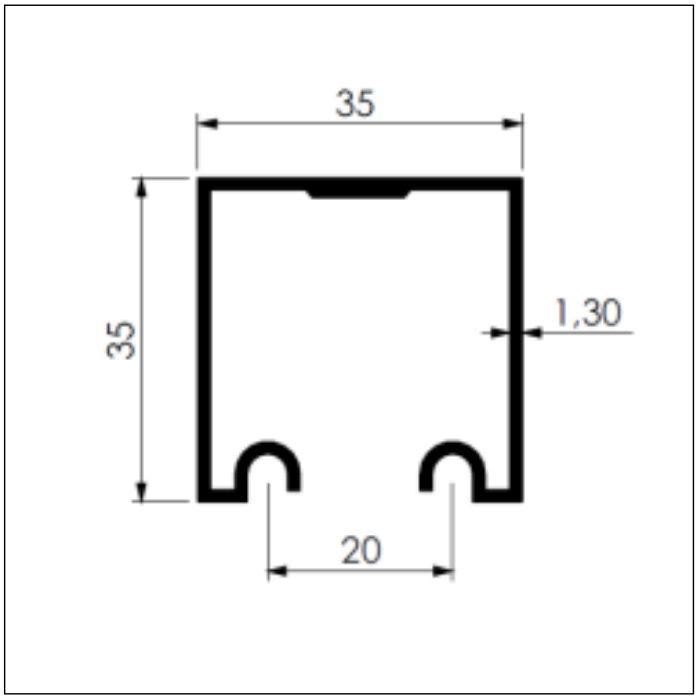

TRILHO STANLEY CÔNCAVO

VT - 1042

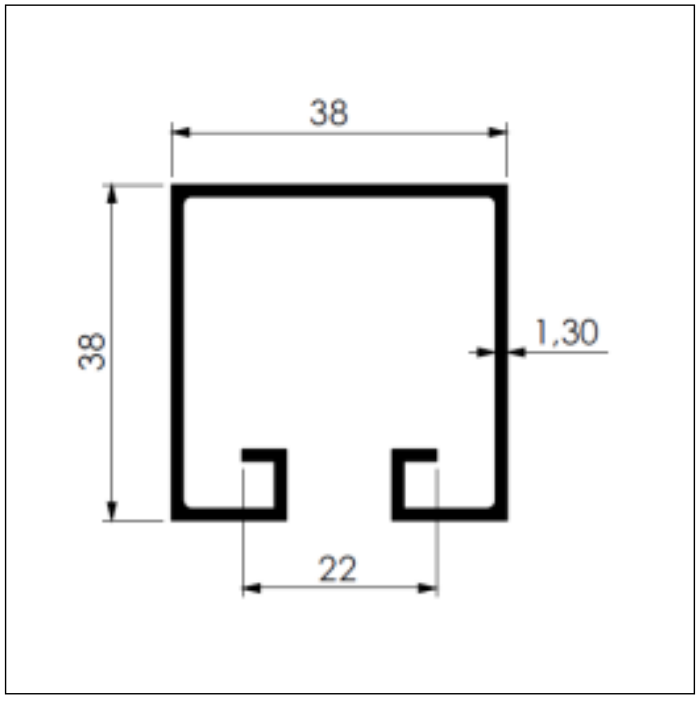

TRILHO STANLEY RETO

BC - 022

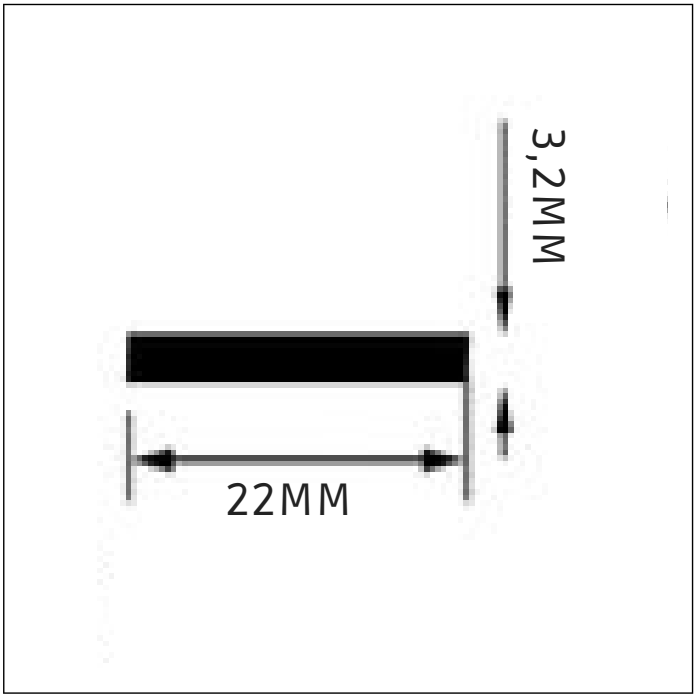

BARRA CHATA

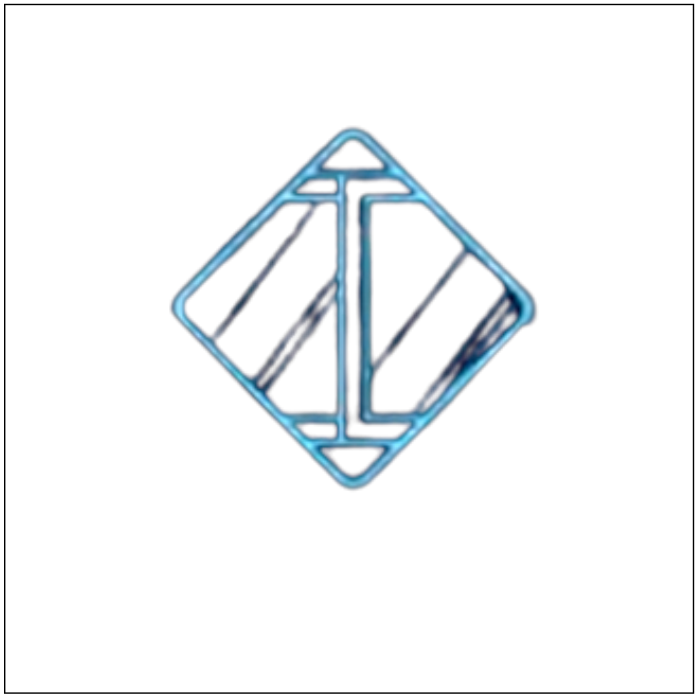

ALUMINEW

25-508

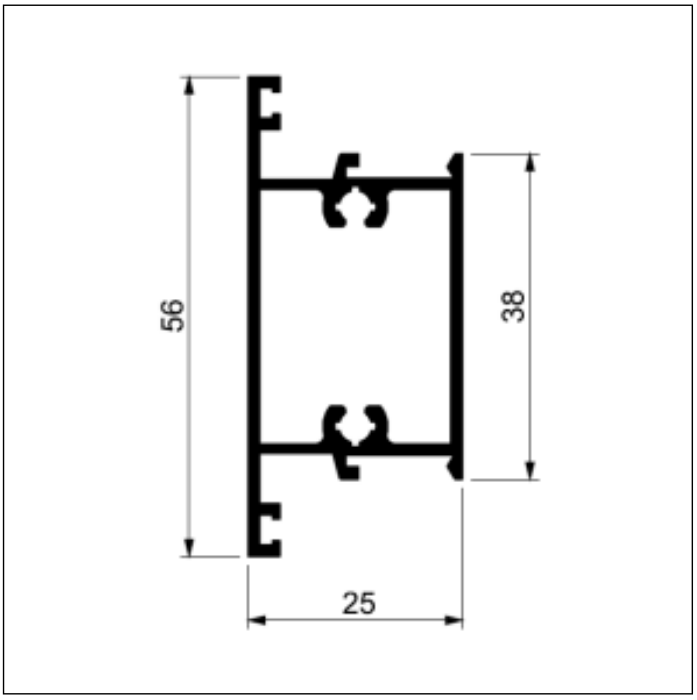

TRAVESSA DA LINHA 25

25-540

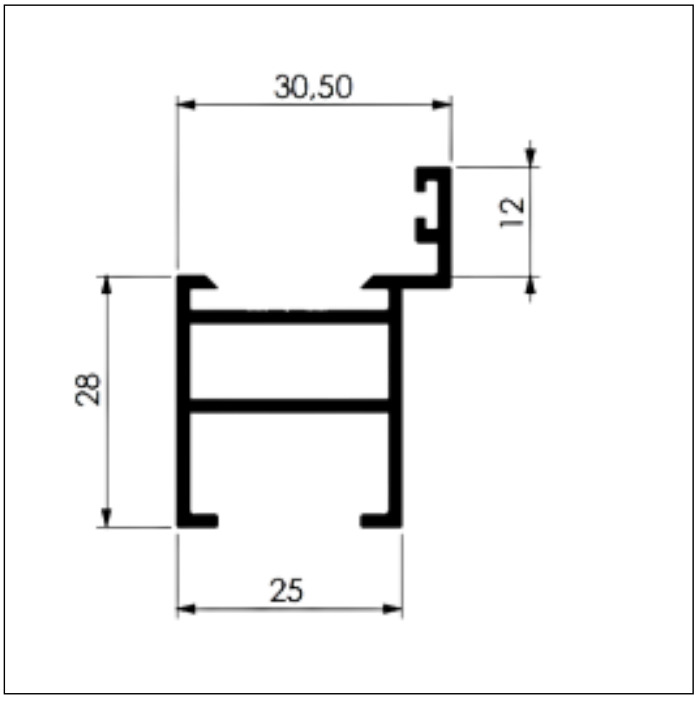

MARCO DE PORTA LINHA 25

25-542

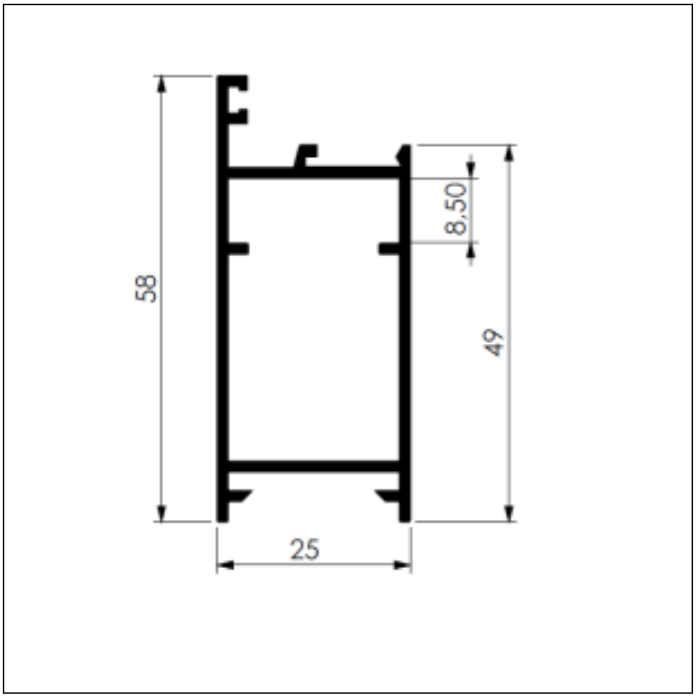

MONTANTE DE PORTA LINHA 25

25-548

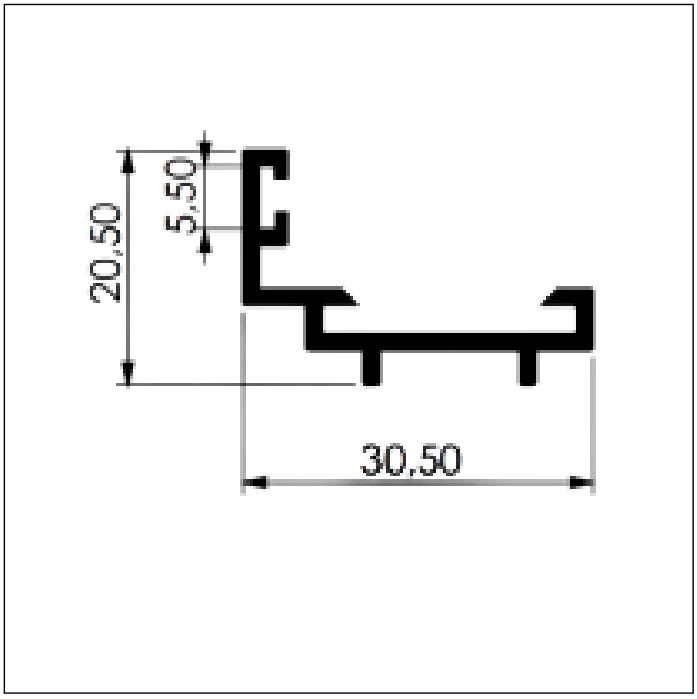

BATENTE DE PORTA LINHA 25

BG - 001

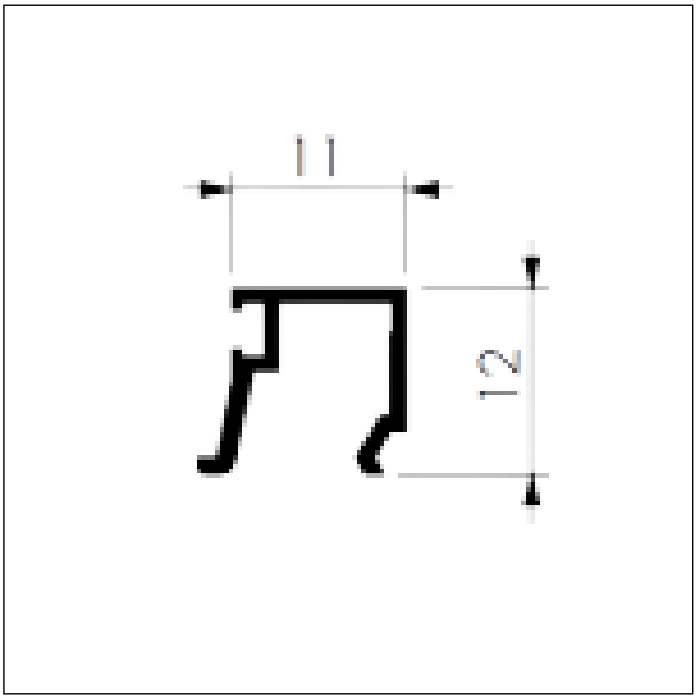

BAGUETE LINHA 25

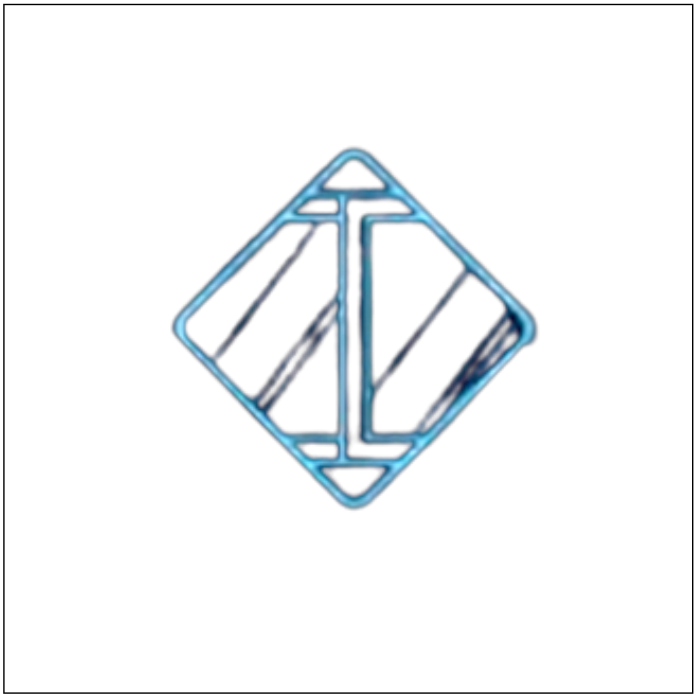

ALUMINEW

DS - 036

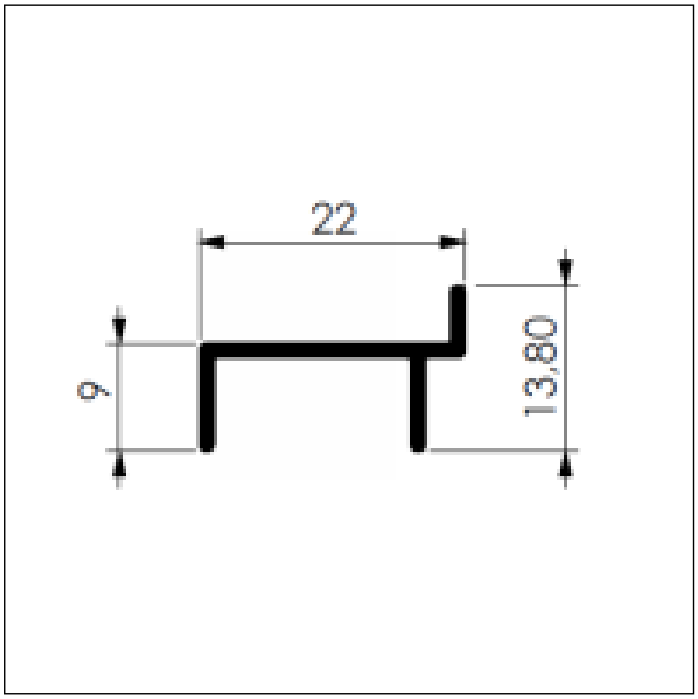

PORTA PALHETA LINHA 25

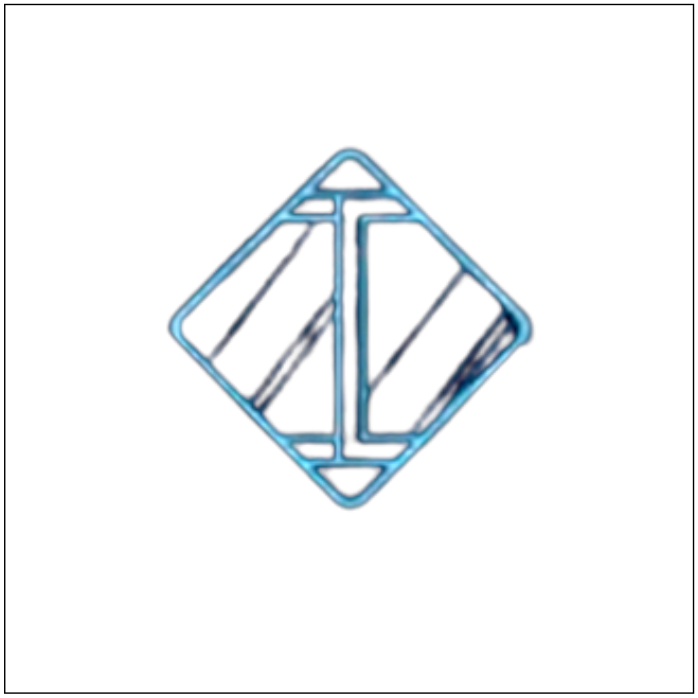

ALUMINEW

30-023

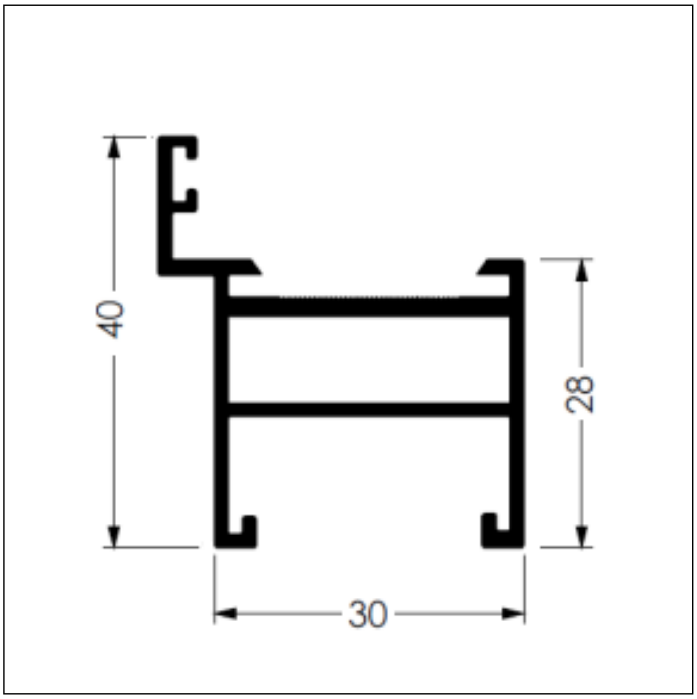

MARCO DE PORTA LINHA 30

30-025

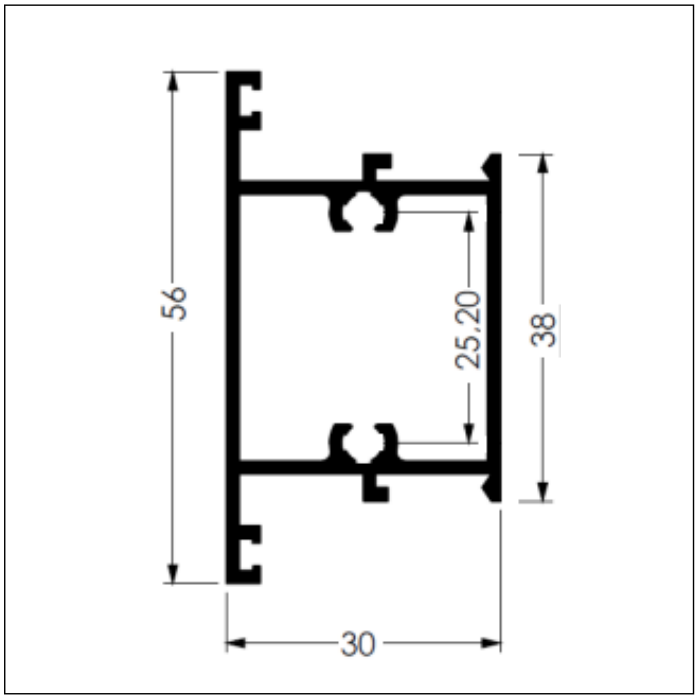

TRAVESSA LINHA 30

30 - 026

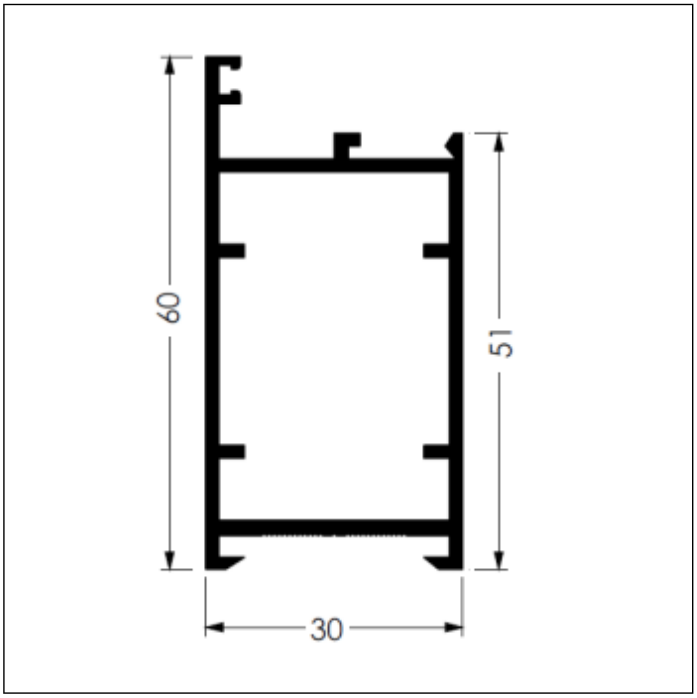

MONTANTE DE PORTA LINHA 30

30 - 082

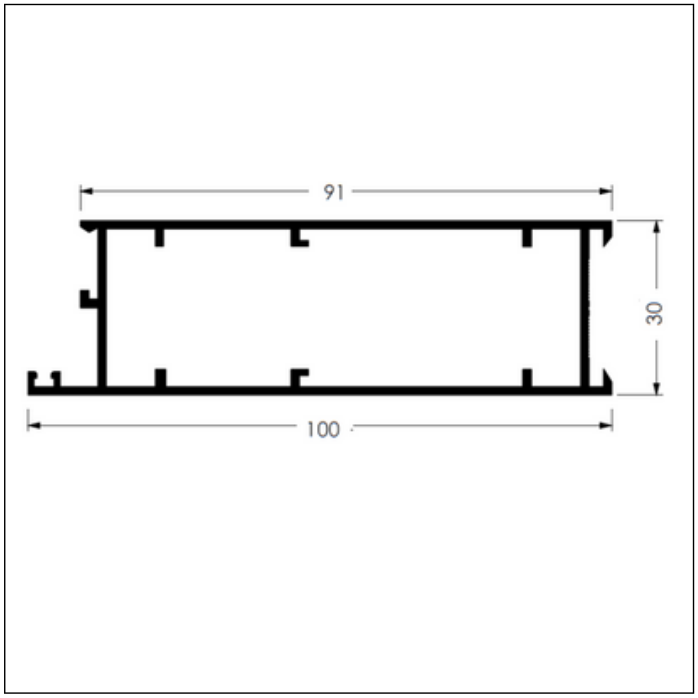

MONTANTE DE PORTA LINHA 30

BG - 010

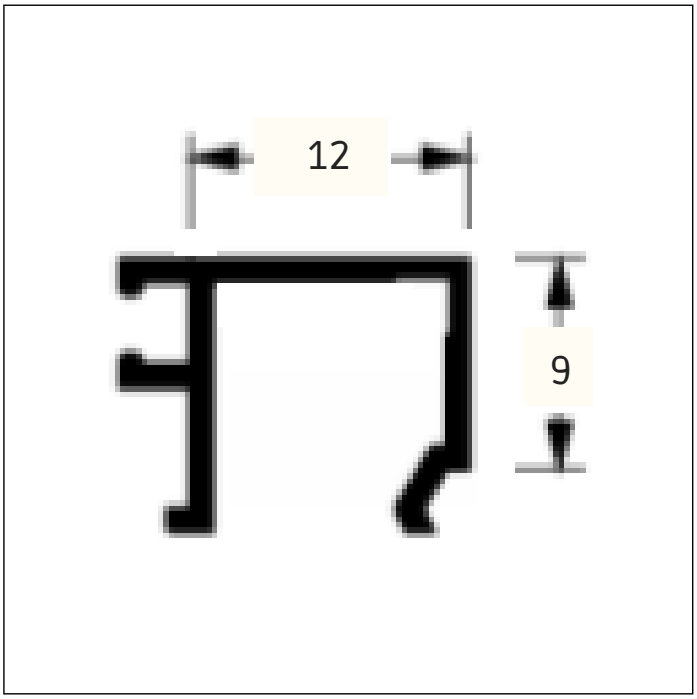

BAGUETE LINHA 30

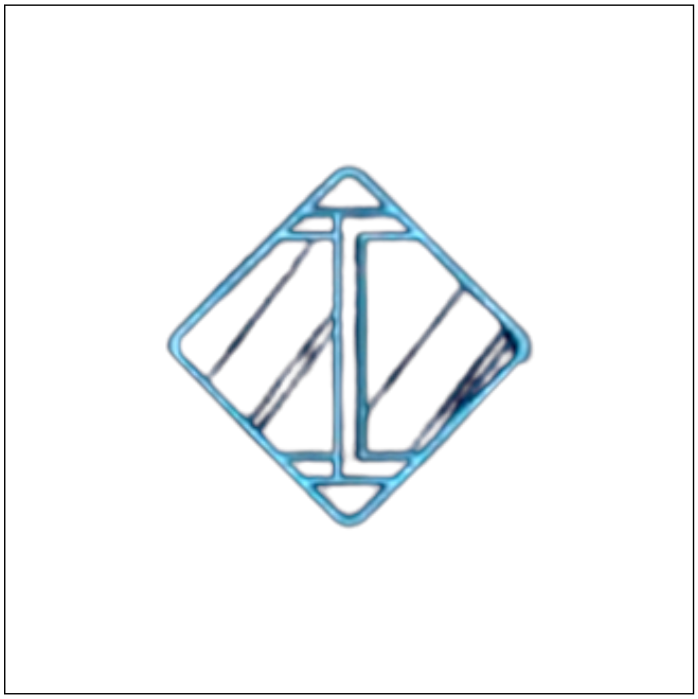

ALUMINEW

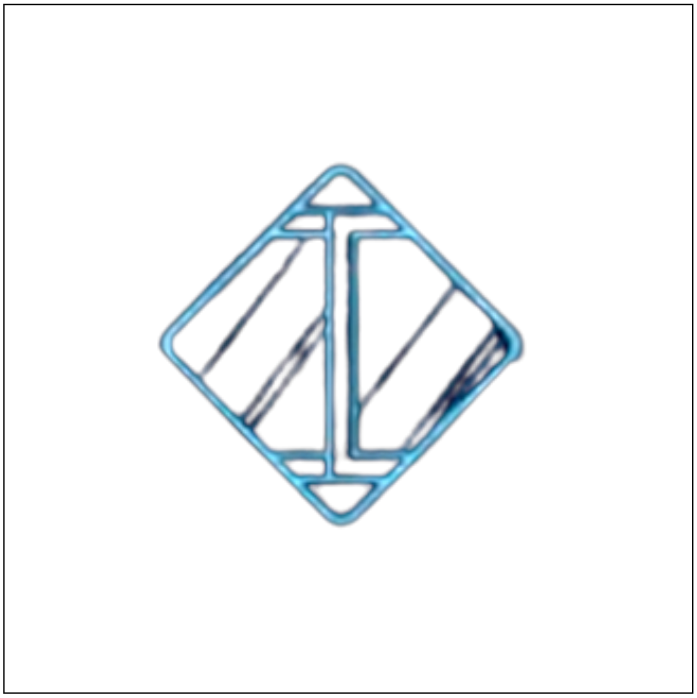

ALUMINEW

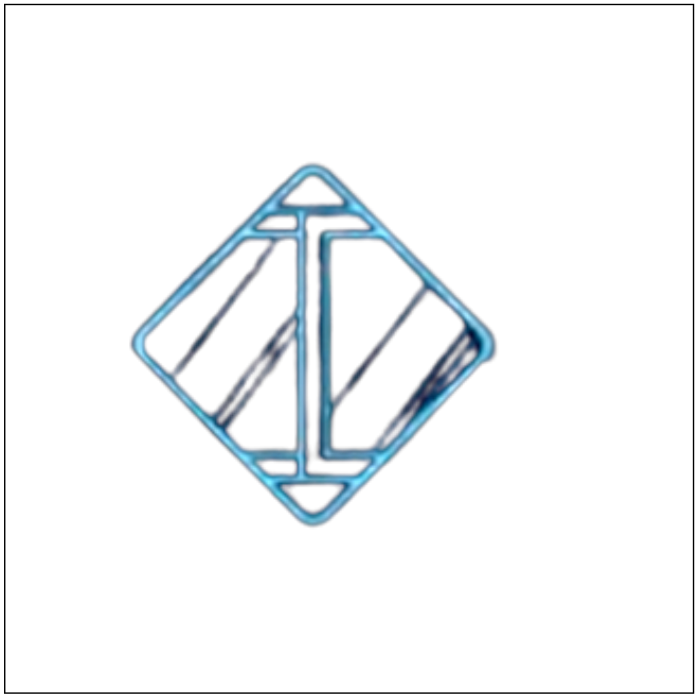

ALUMINEW

JANELA INTEGRADA

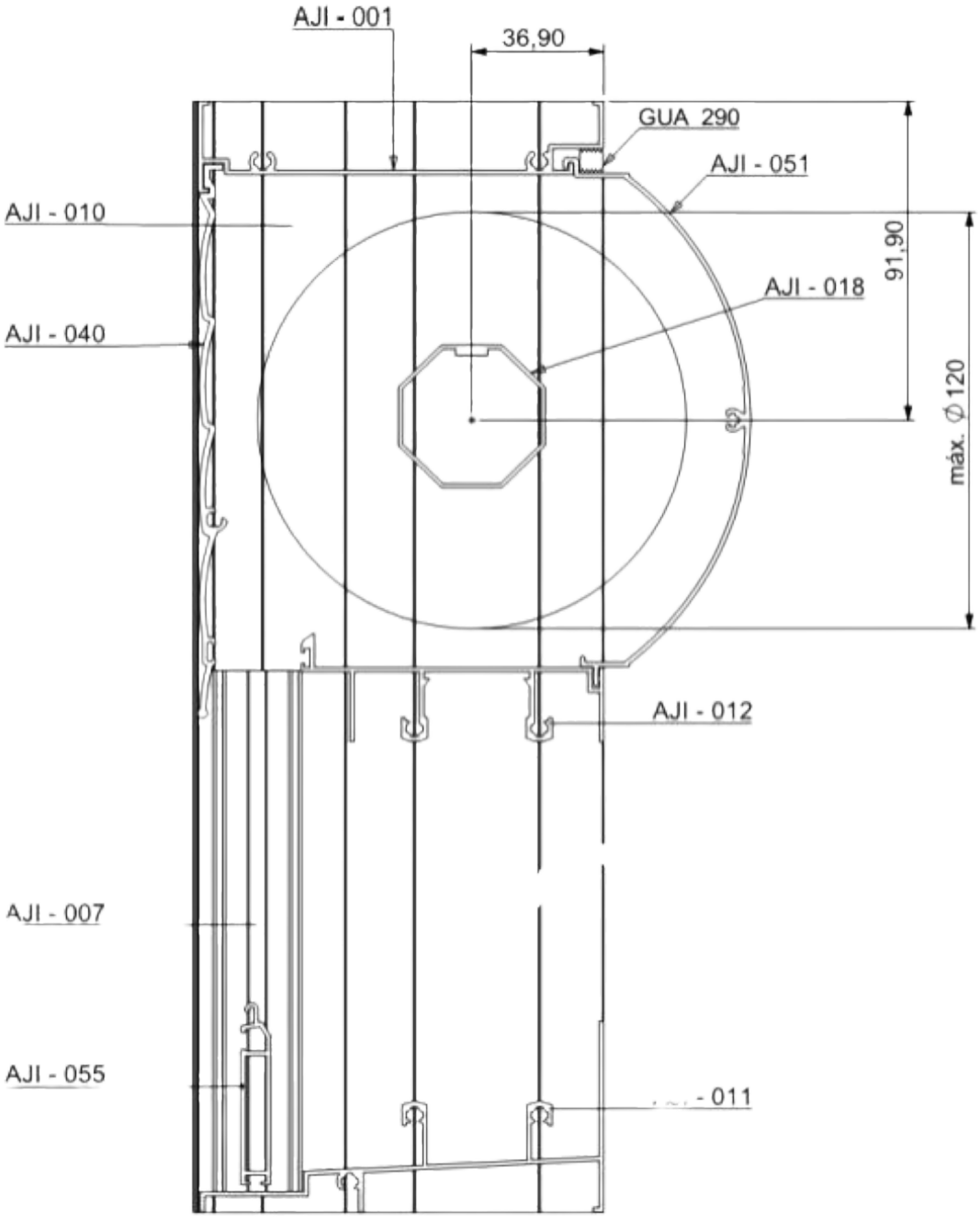

PORTA INTEGRADA

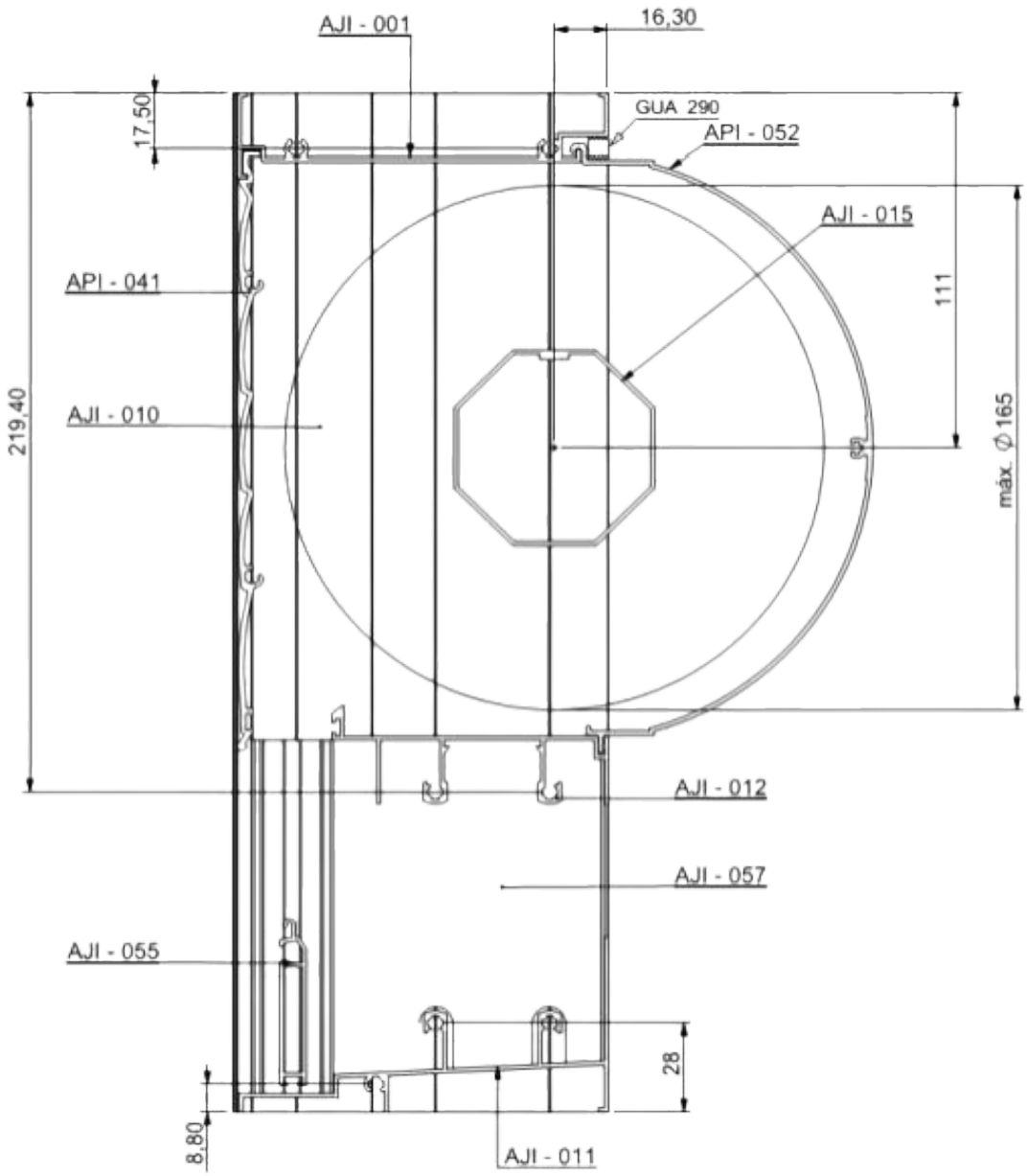

AJI - 001

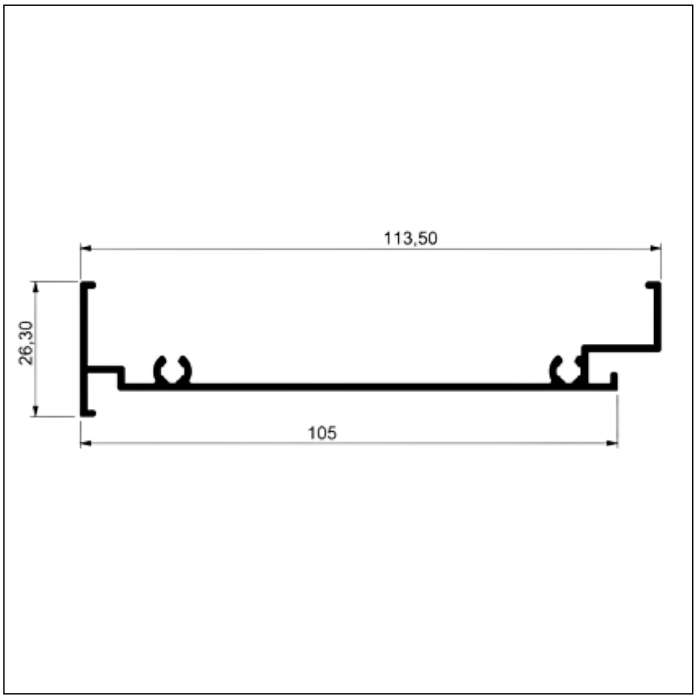

PERFIL SUPERIOR DA CAIXA INTEGRADA

AJI - 007

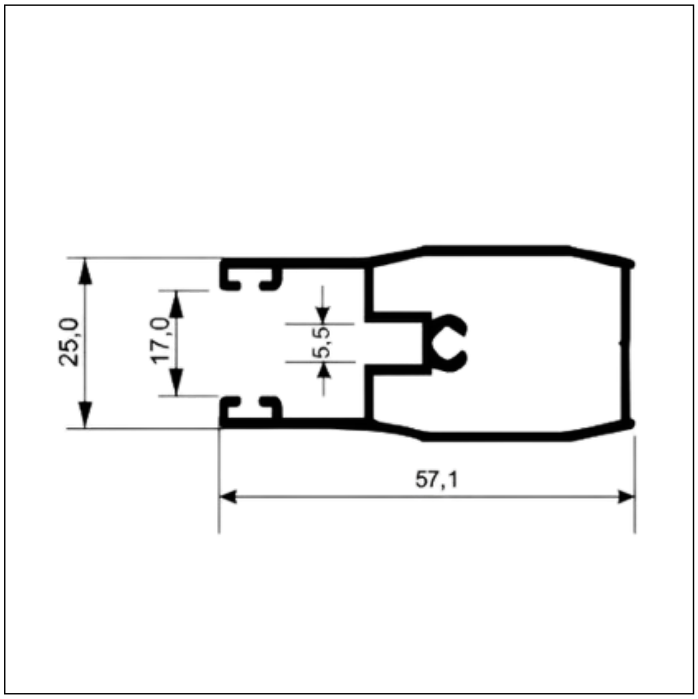

GUIA LATERAL DA PERSIANA

AJI - 010

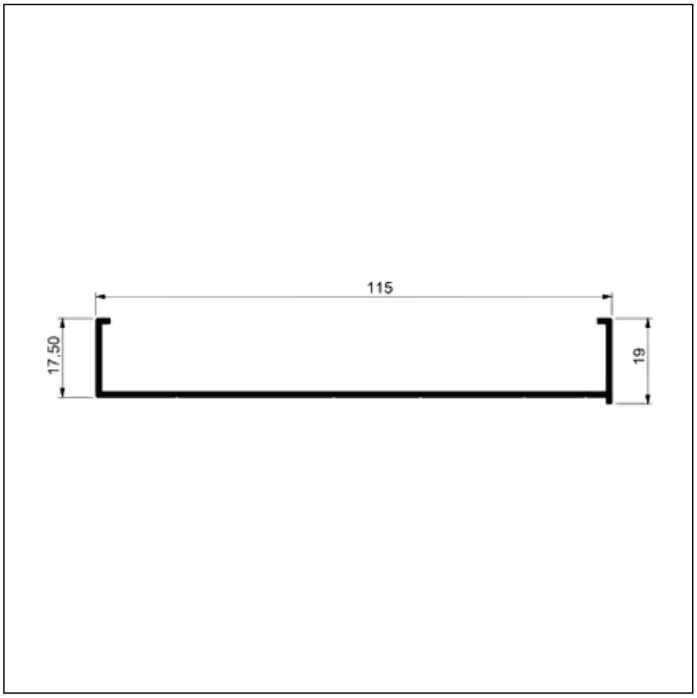

MONTANTE LATERAL DA INTEGRADA

AJI - 011

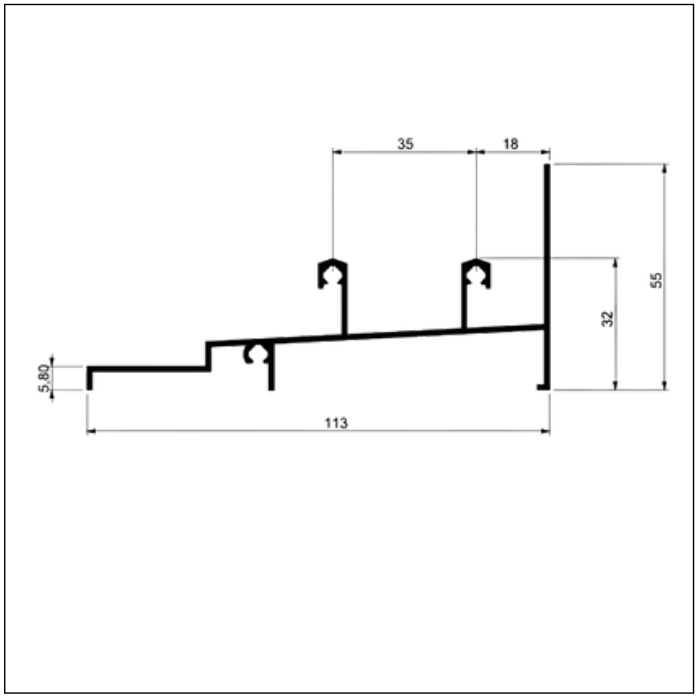

TRILHO INFERIOR DA INTEGRADA

AJI - 012

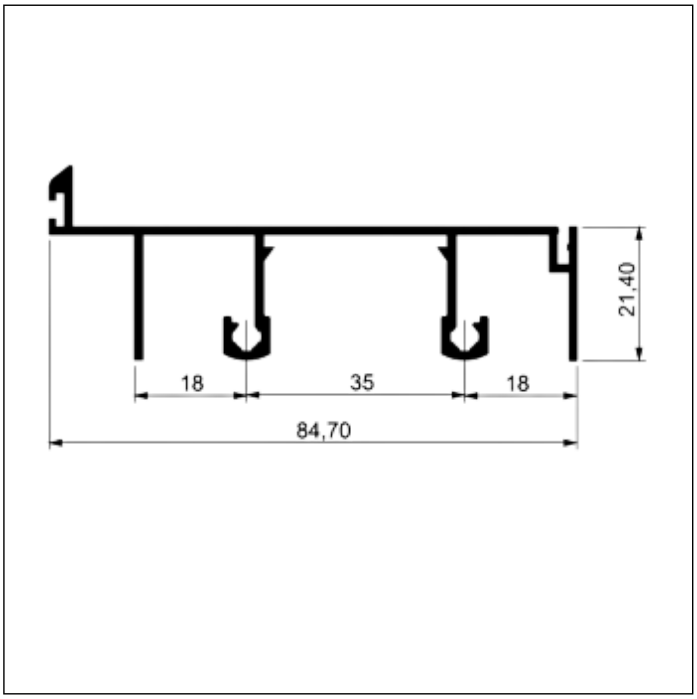

TRILHO SUPERIOR INTEGRADA

AJI - 015 / MN 015

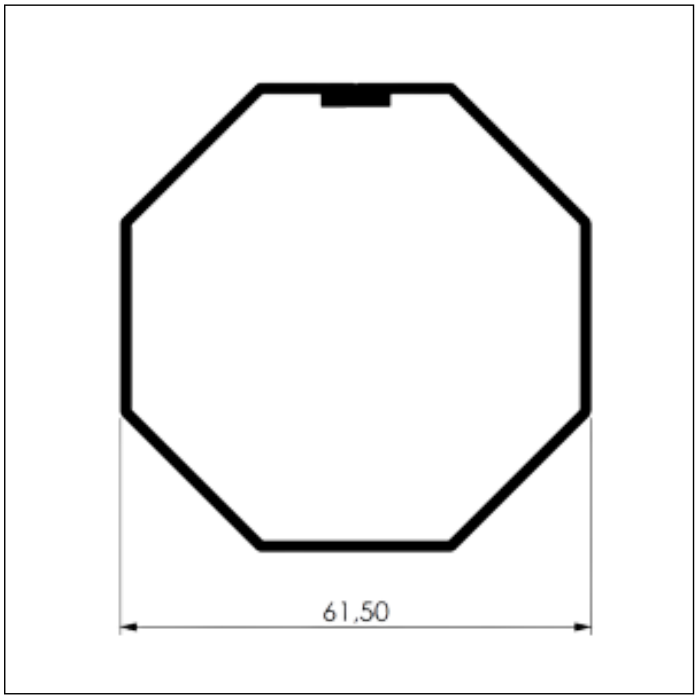

TUBO OCTAGONAL - 60MM

AJI - 018

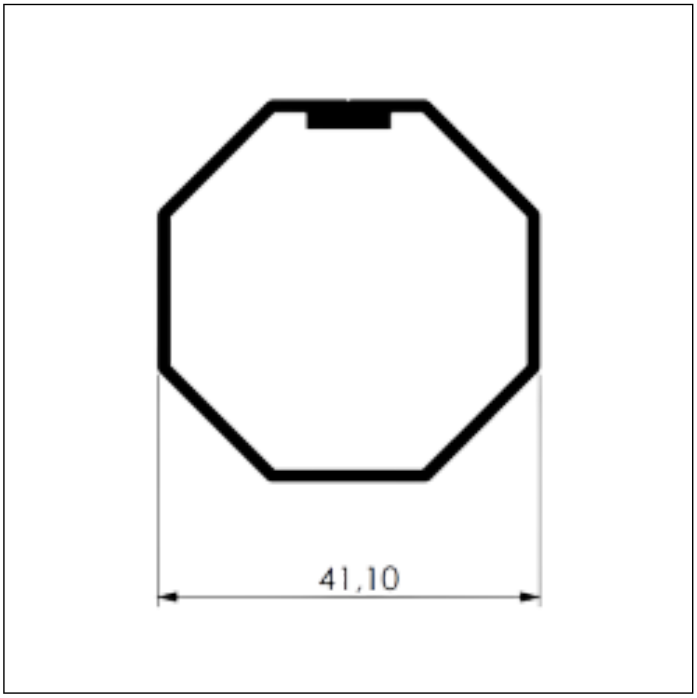

TUBO OCTAGONAL - 40MM

AJI - 027 / MN 027

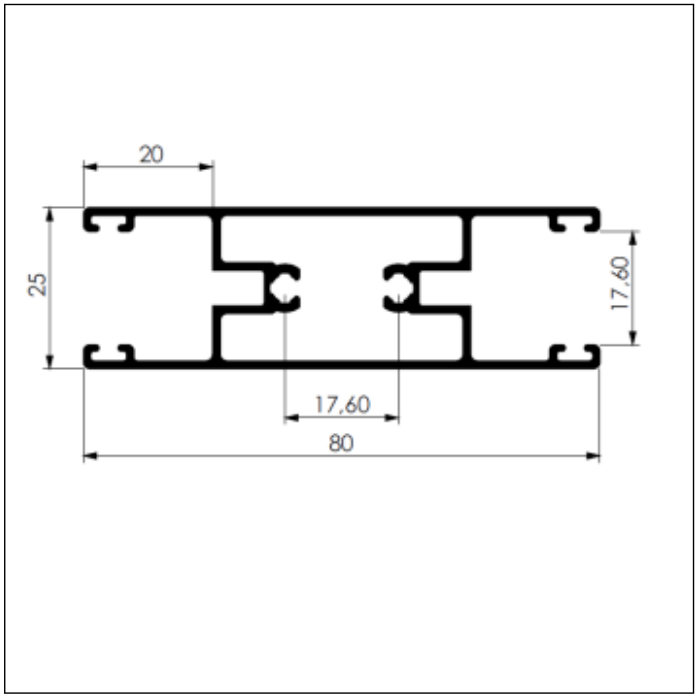

TRILHO INFERIOR DA INTEGRADA

AJI - 040

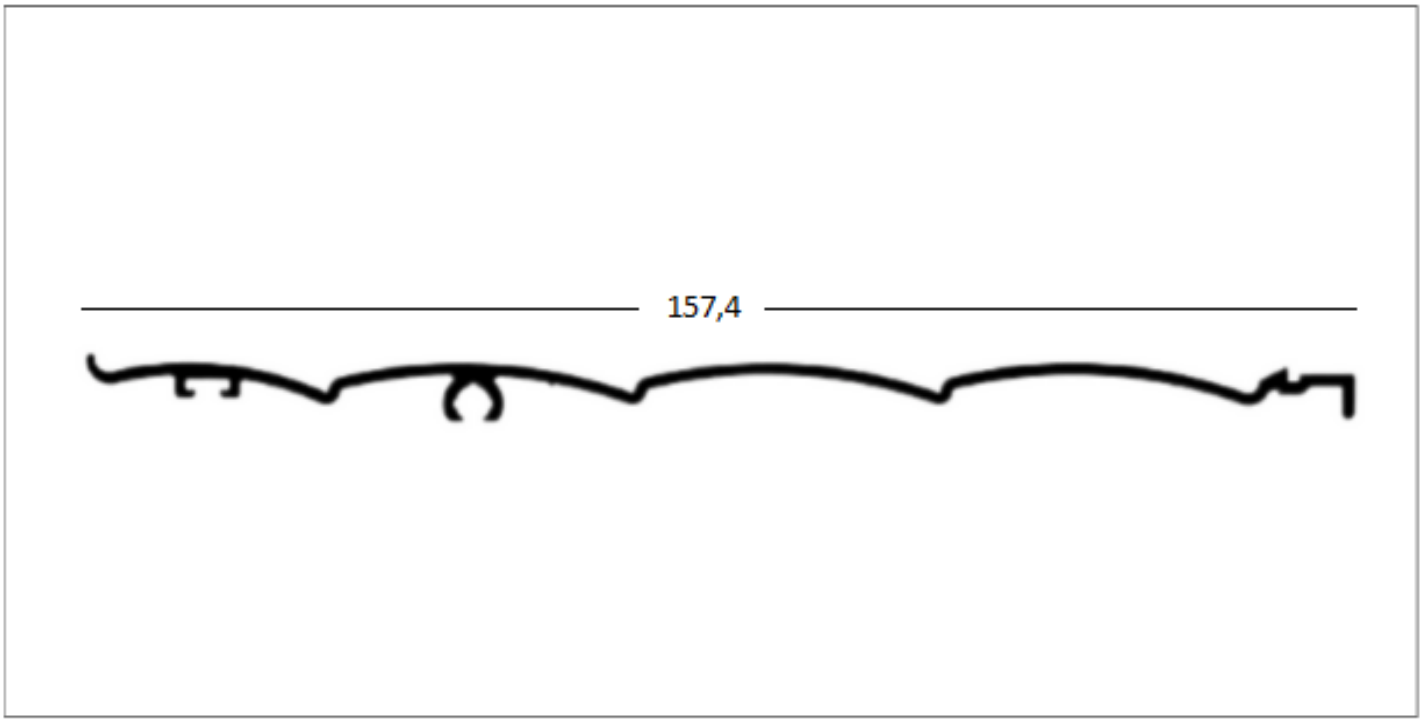

TAMPA EXTERNA JANELA

AJI - 051

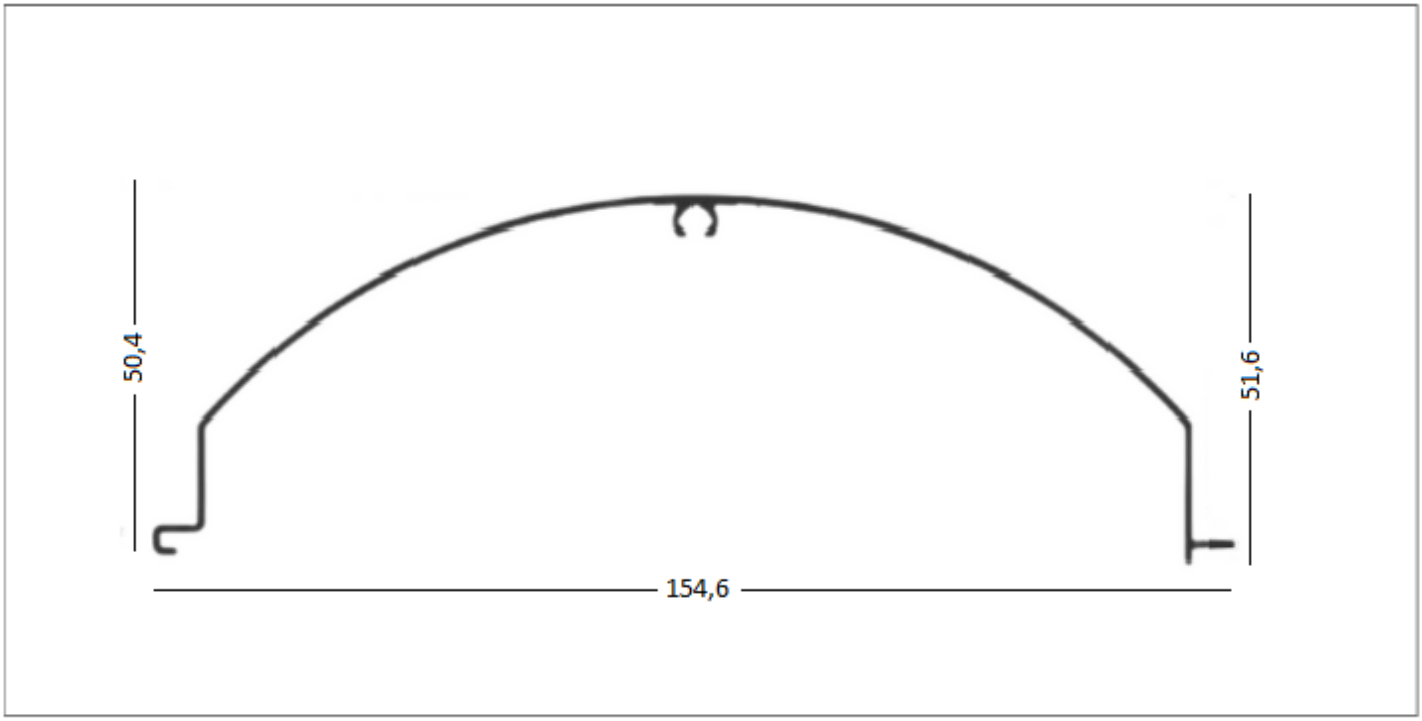

TAMPA INTERNA JANELA

API - 041

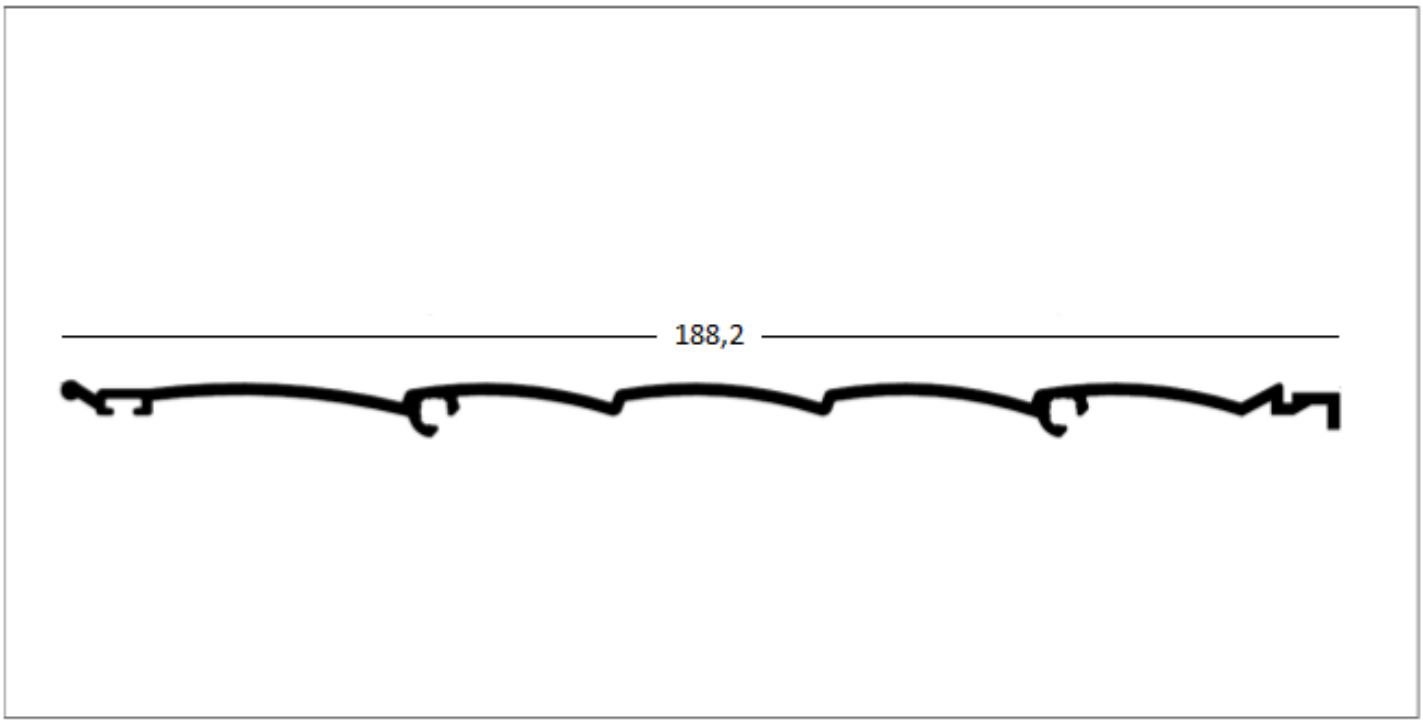

TAMPA EXTERNA DE PORTA

API - 052

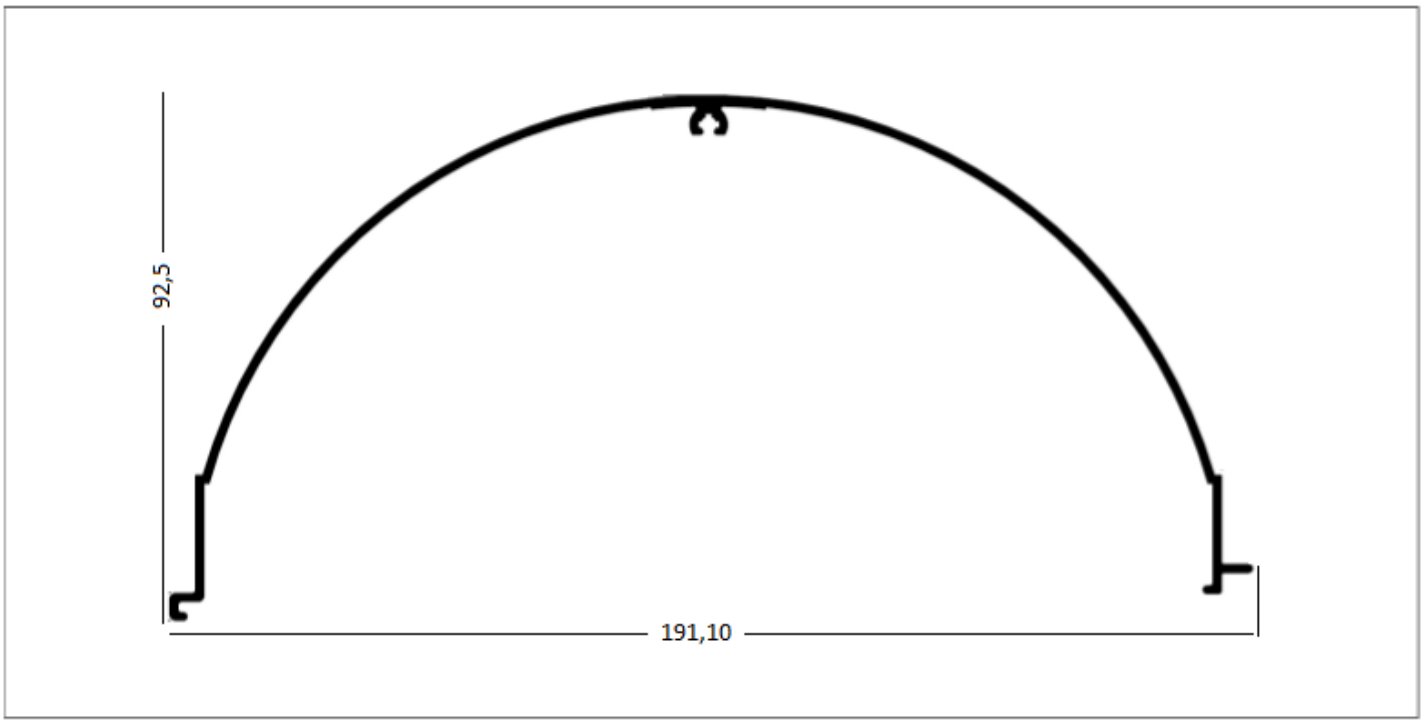

TAMPA INTERNA DE PORTA

AJI - 055 / MN 055

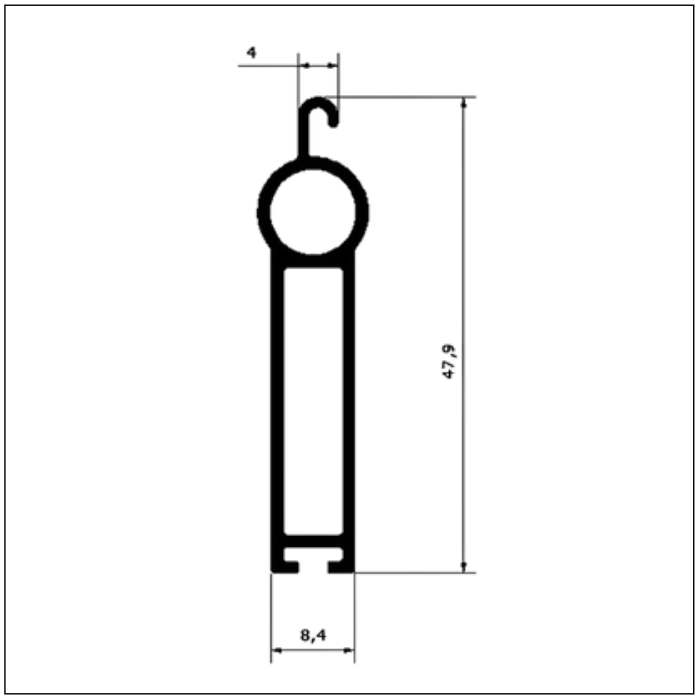

TERMINAL DA PALHETA

AJI - 057

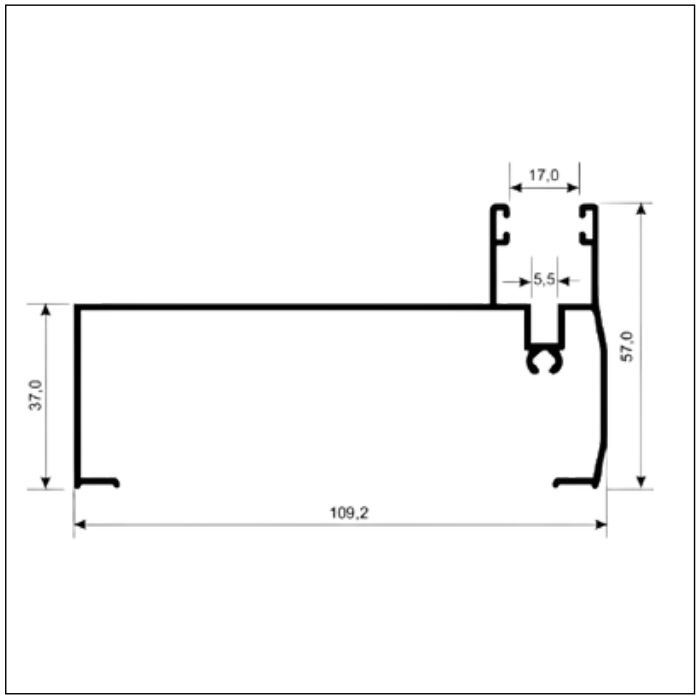

PERFIL EMBUTIR RECOLHEDOR INTEGRADA

VZP - VENTILADA

PALHETA / PERSIANA 45 MM VENTILADA

VZP - CEGA

PALHETA / PERSIANA 45 MM CEGA

MN 001

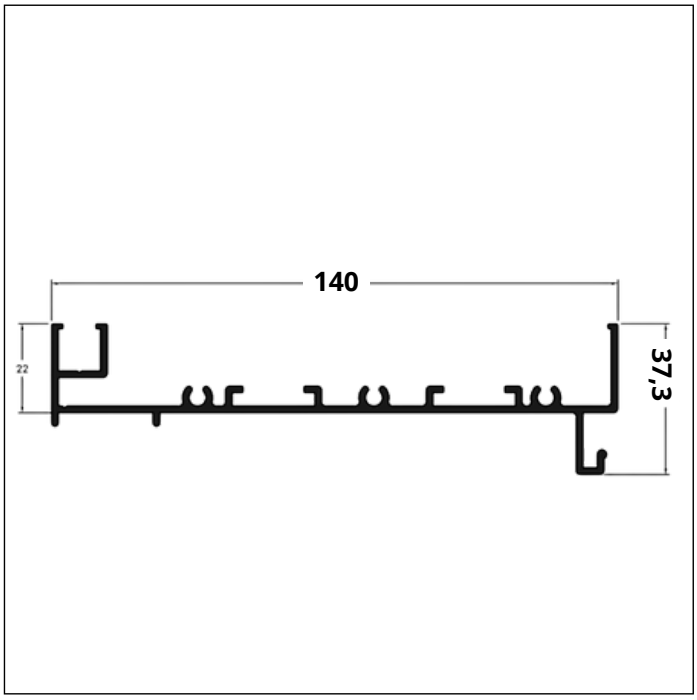

PERFIL SUPERIOR DA CAIXA INTEGRADA

MN 002

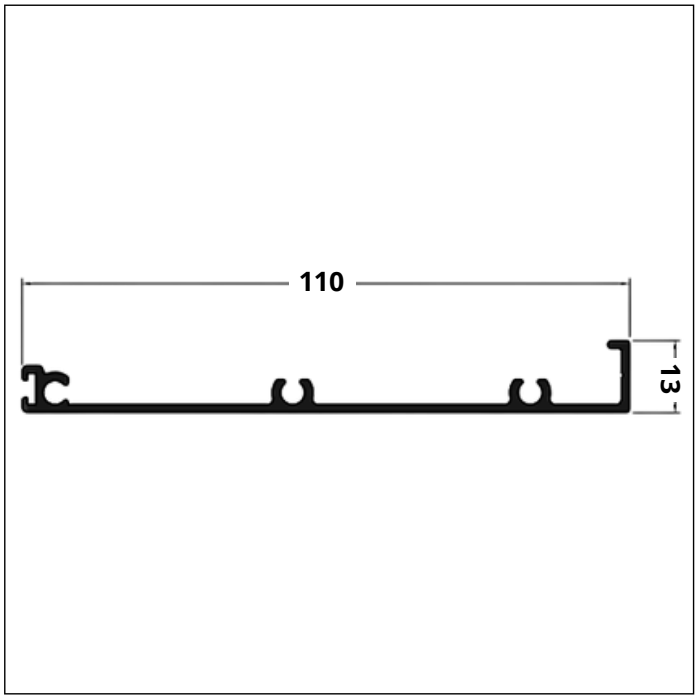

TRILHO SUPERIOR INTEGRADA

MN 003

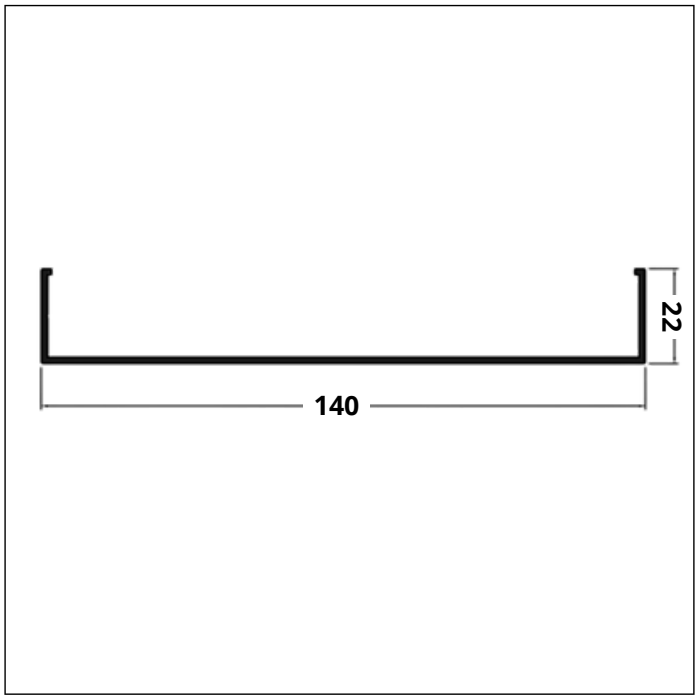

TRILHO INFERIOR DA INTEGRADA

MN 007

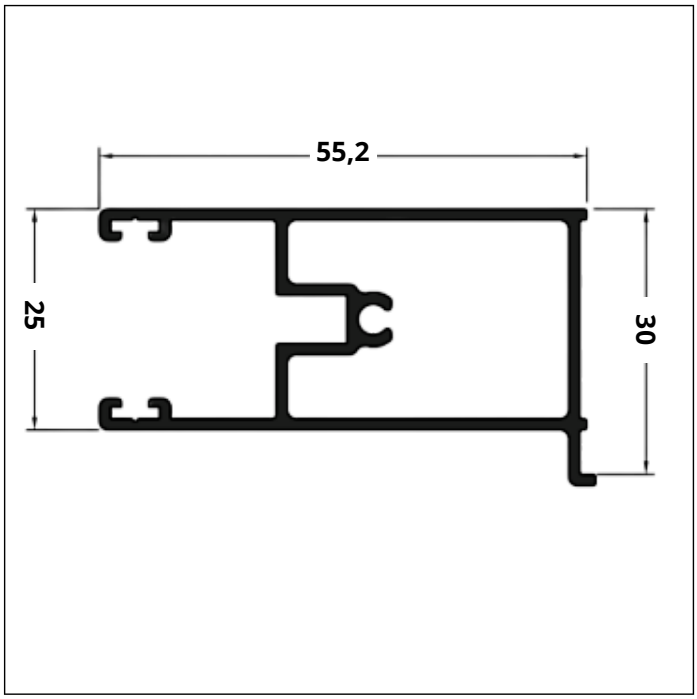

GUIA LATERAL DA PERSIANA

MN 031

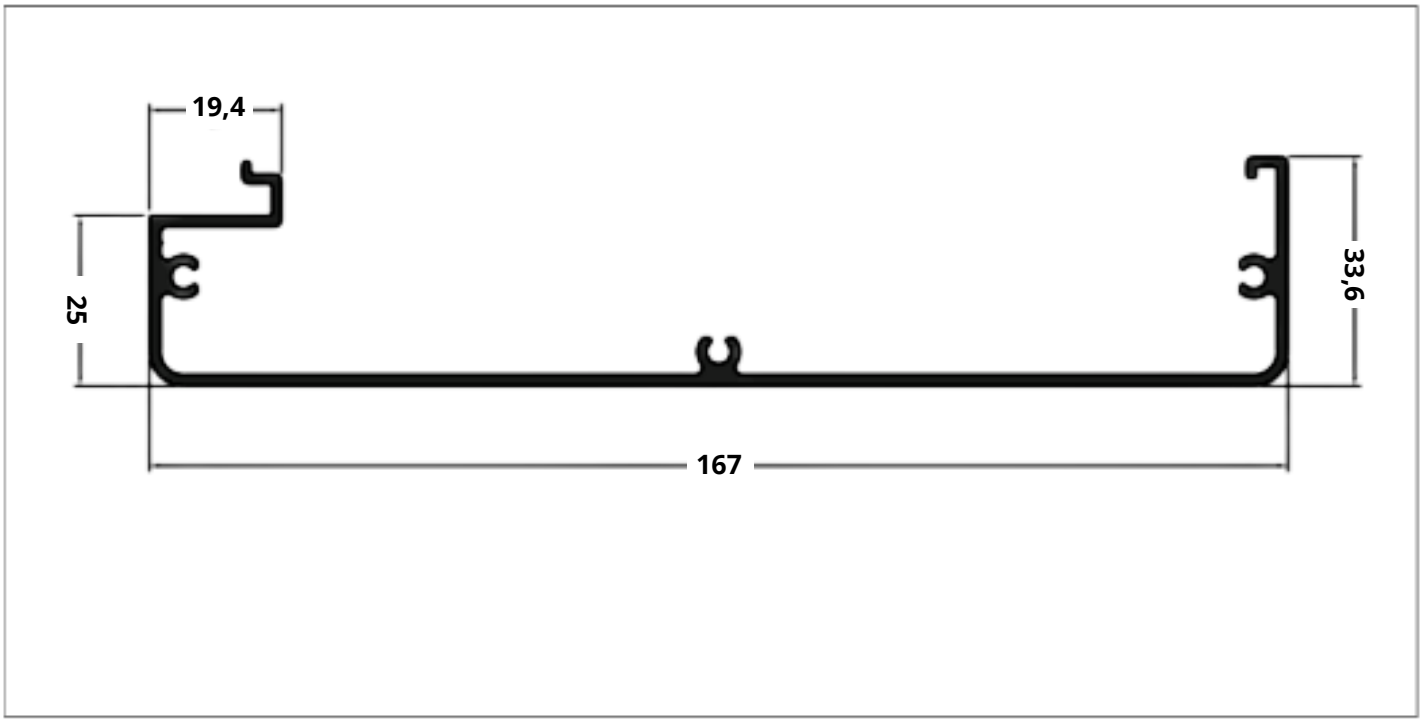

TAMPA INTERNA JANELA

MN 032

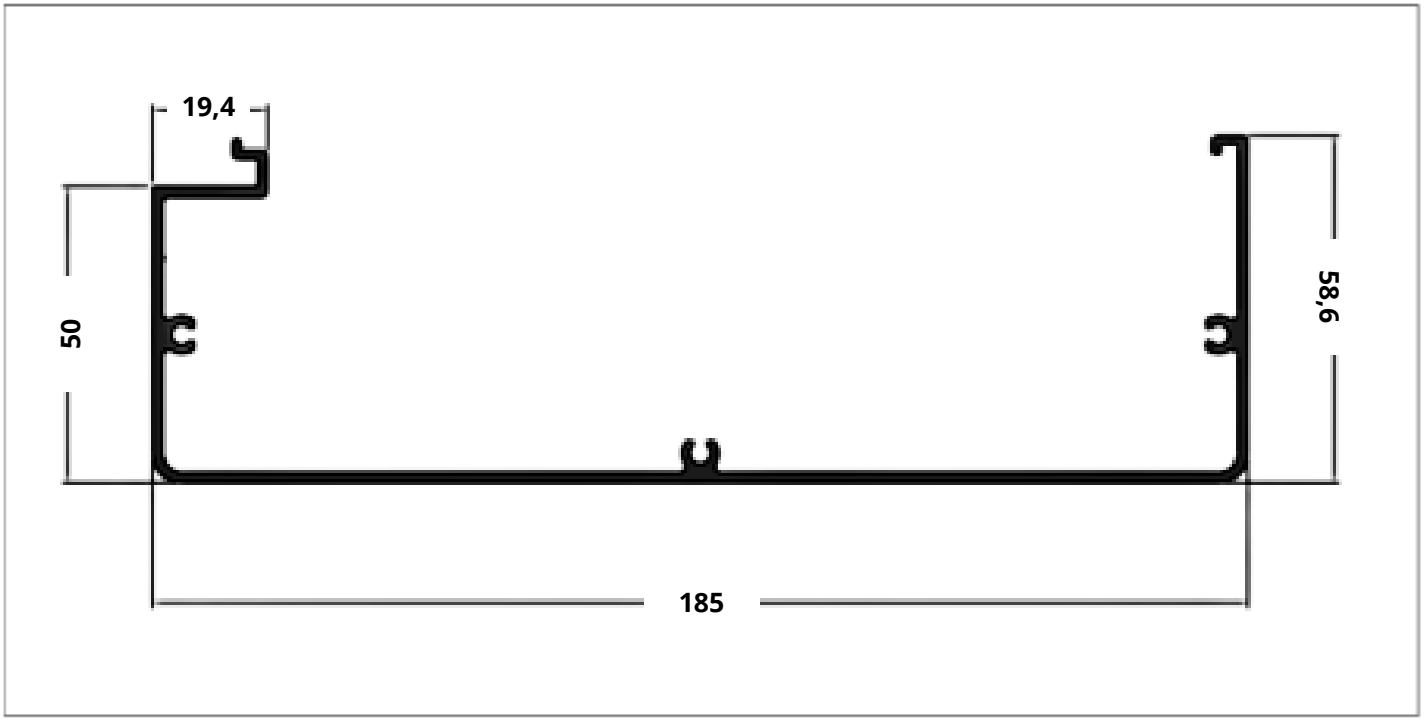

TAMPA INTERNA PORTA

MN 039

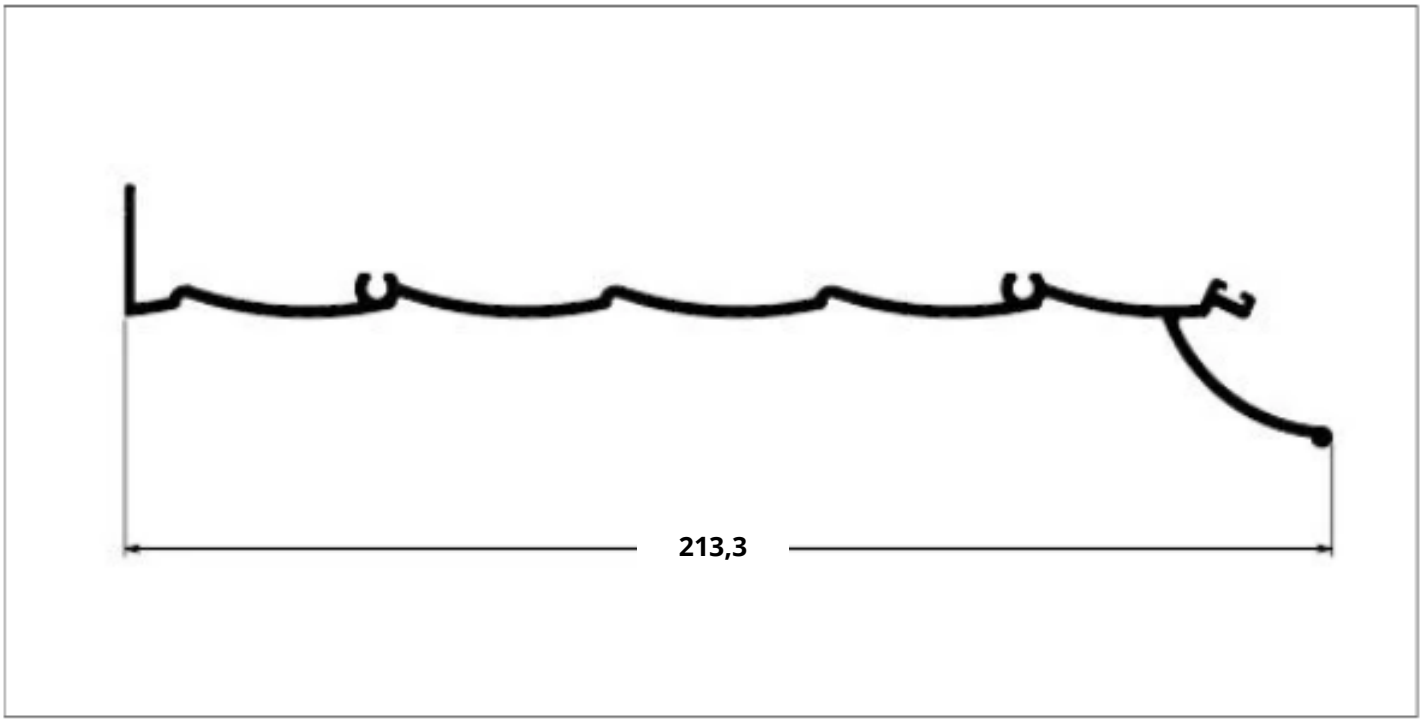

TAMPA EXTERNA JANELA/PORTA

COMÉRCIO DE ALUMÍNIO

LG - 002

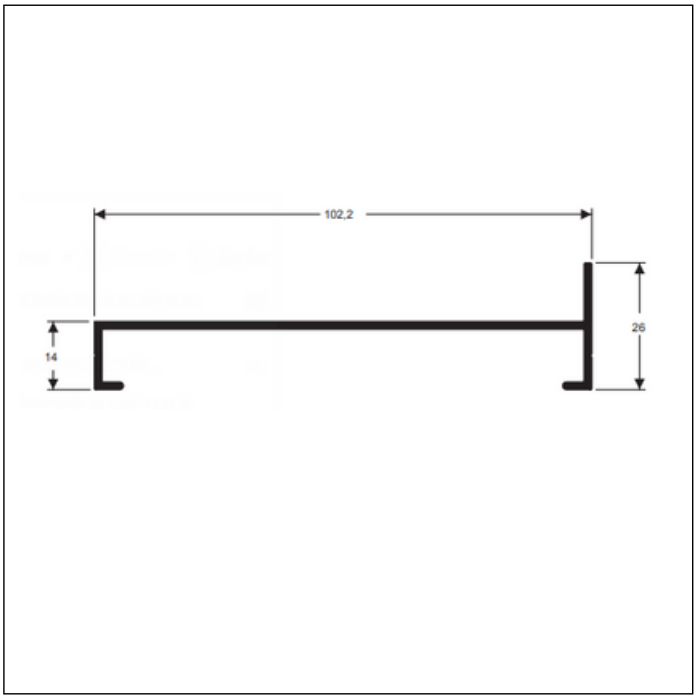

MARCO LATERAL - GOLD

LG - 003

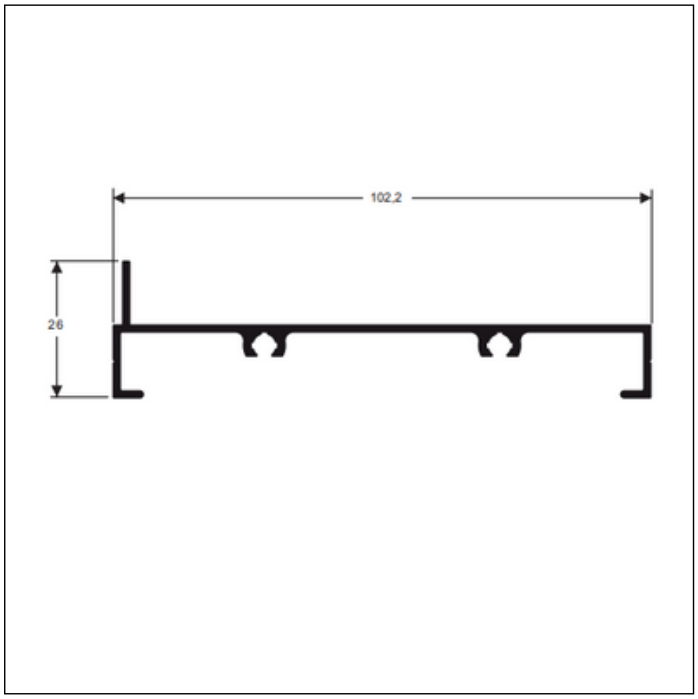

MARCO BANDEIRA - GOLD

LG - 004

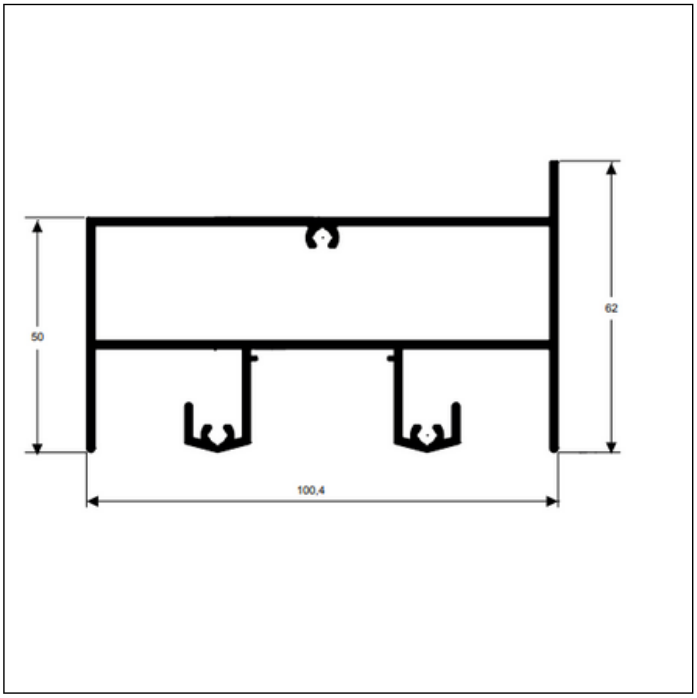

TRILHO BANDEIRA SUPERIOR - GOLD

LG - 005

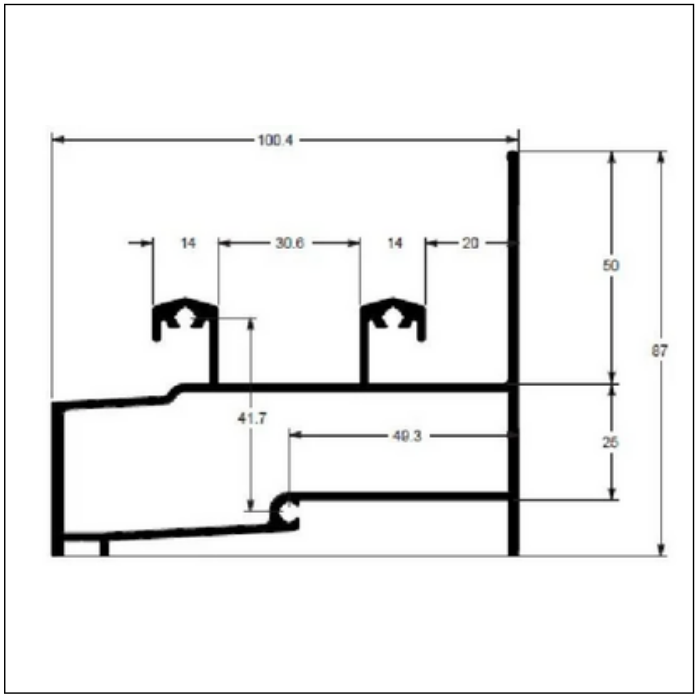

TRILHO INFERIOR DOIS PLANOS - COM REFORÇO

LG - 006

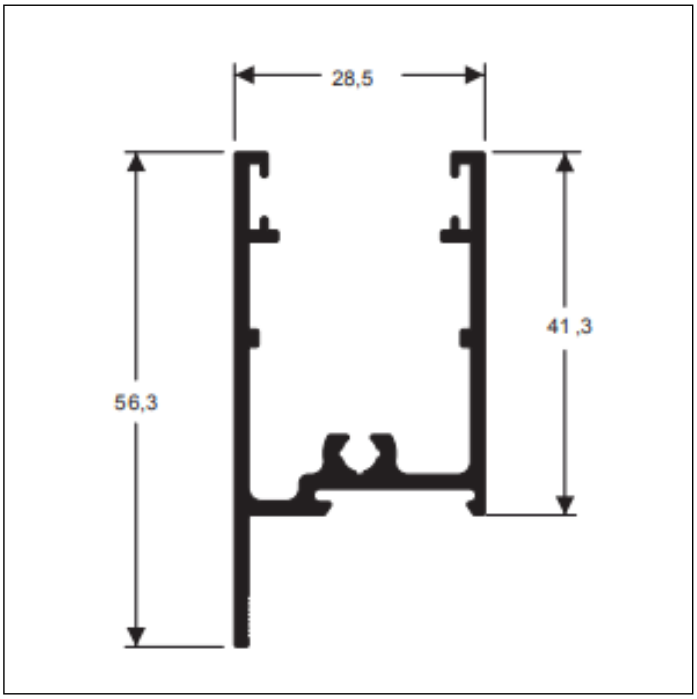

TRAVESSA DA FOLHA - GOLD

LG - 007

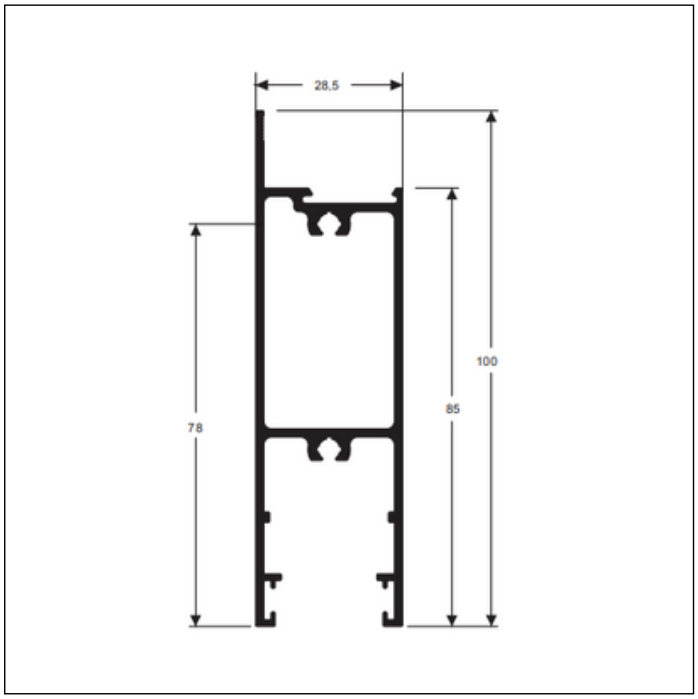

TRAVESSA INFERIOR FOLHA - GOLD

LG - 015

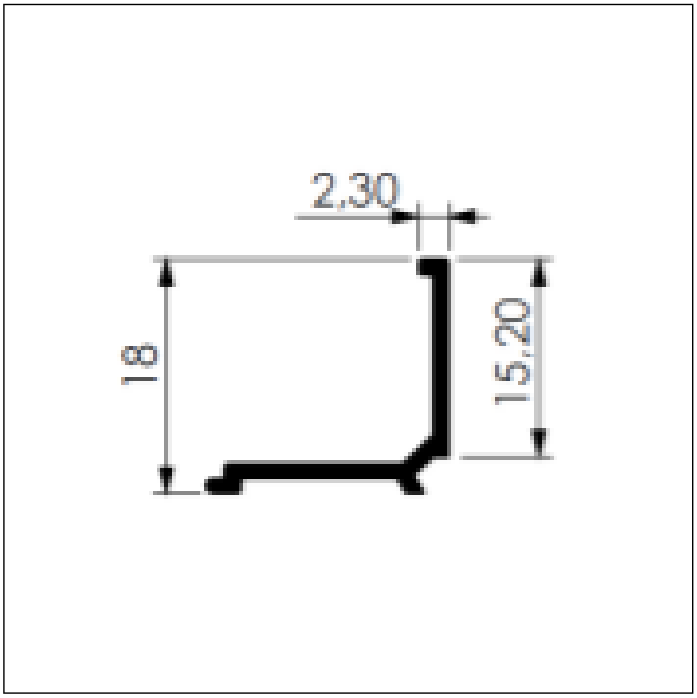

BAGUETE PARA VIDRO DUPLO - GOLD

LG - 016

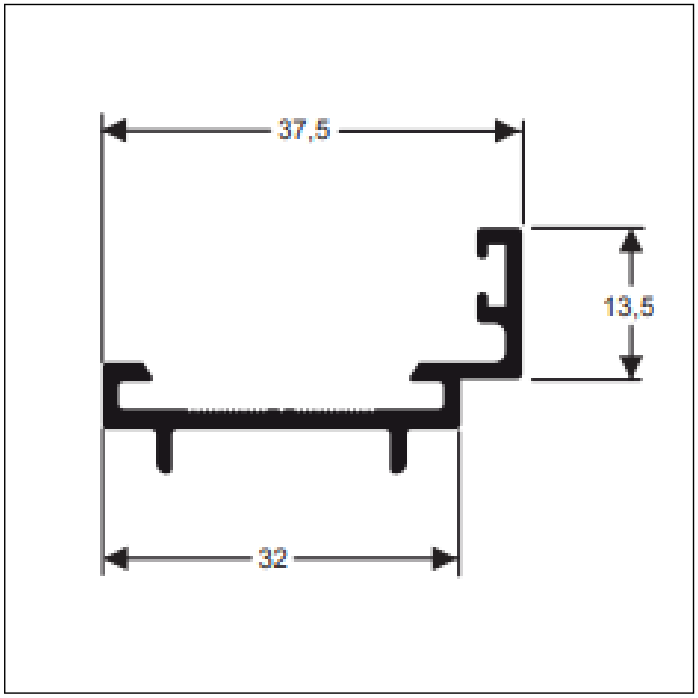

MATA JUNTA - GOLD

LG - 017

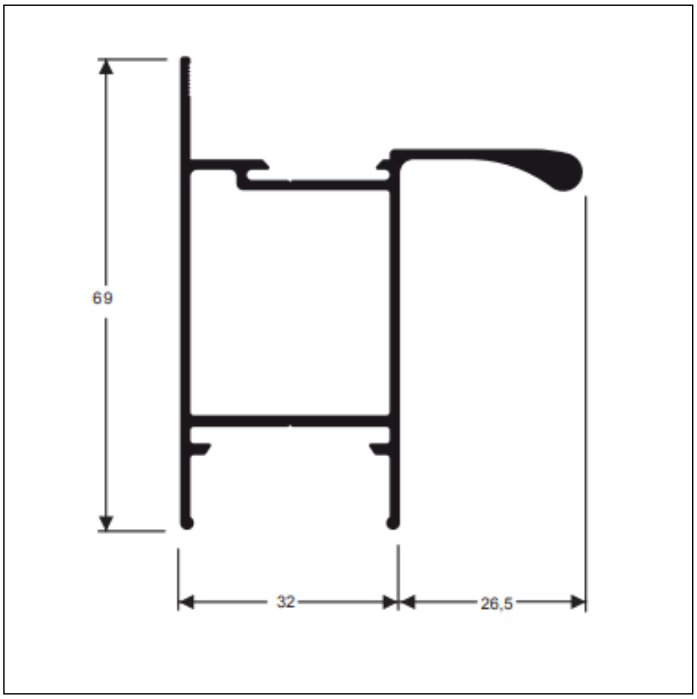

MONTANTE PUXADOR - GOLD

LG - 018

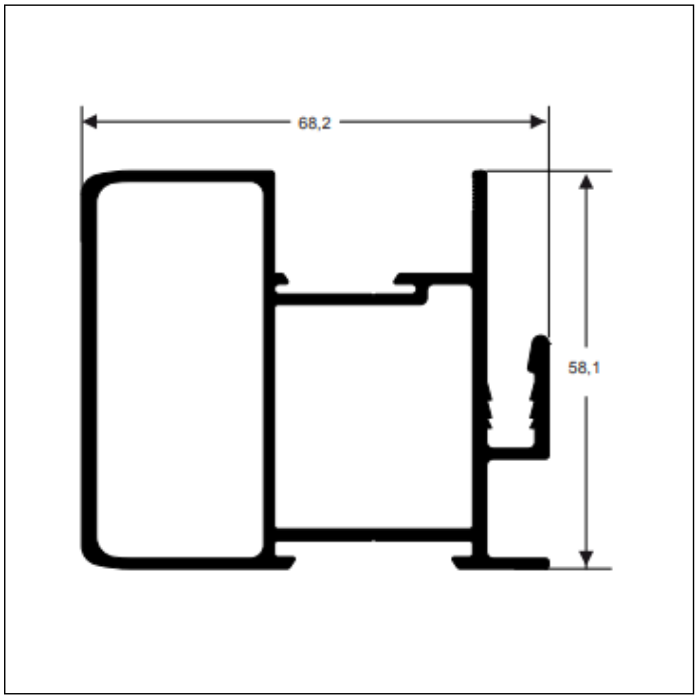

MONTANTE COM REFORÇO - GOLD

LG - 020

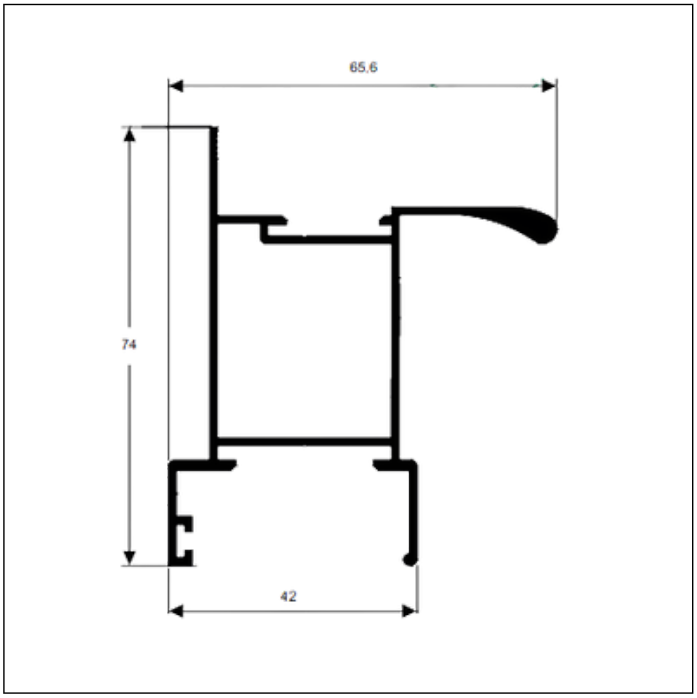

MONTANTE CENTRAL COM REFORÇO

LG - 021

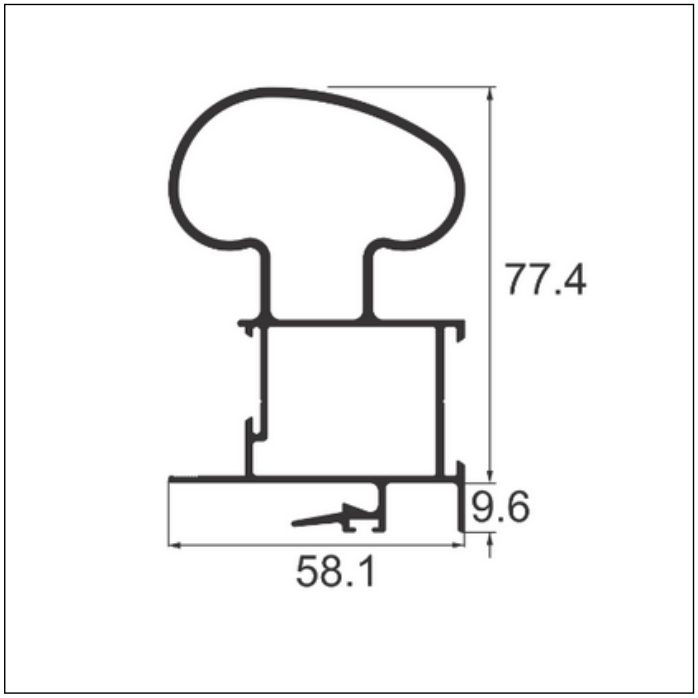

MONTANTE MÃO AMIGO COM REFORÇO

LG - 026

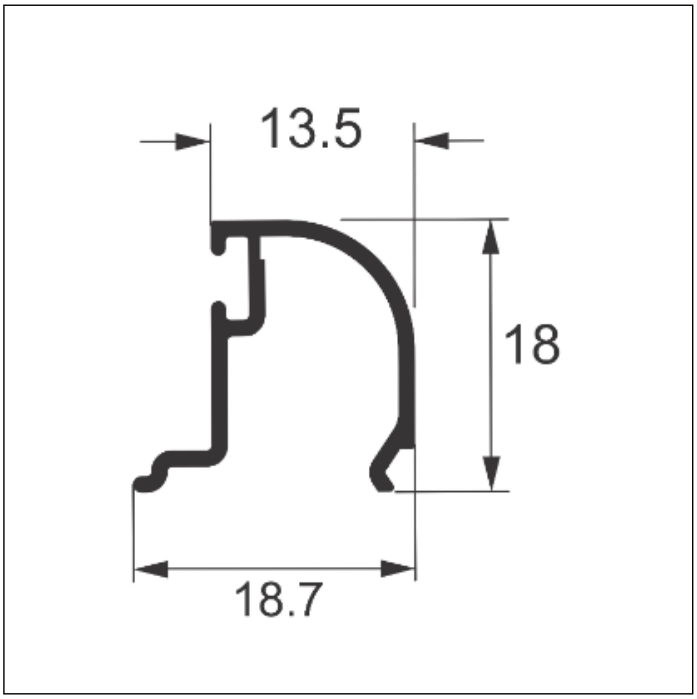

BAGUETE REDONDO - GOLD

LG - 027

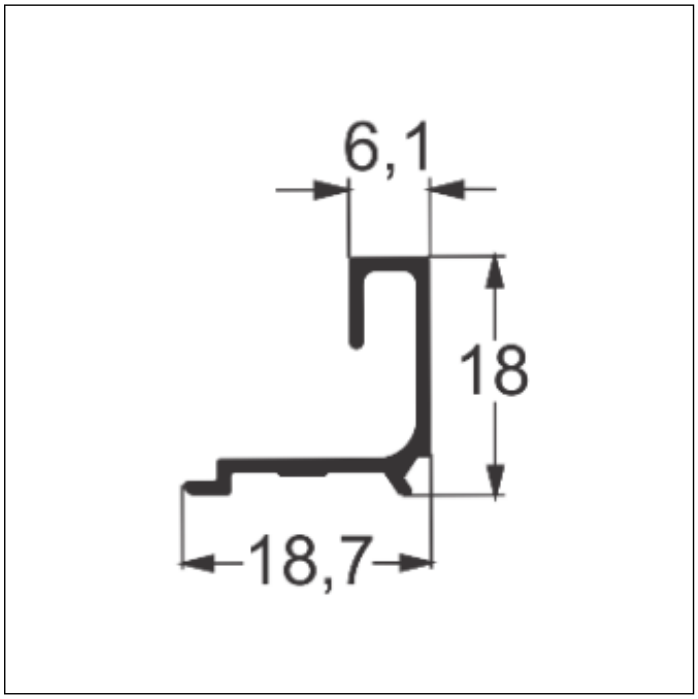

BAGUETE PARA VIDRO DUPLO - GOLD

LG - 028

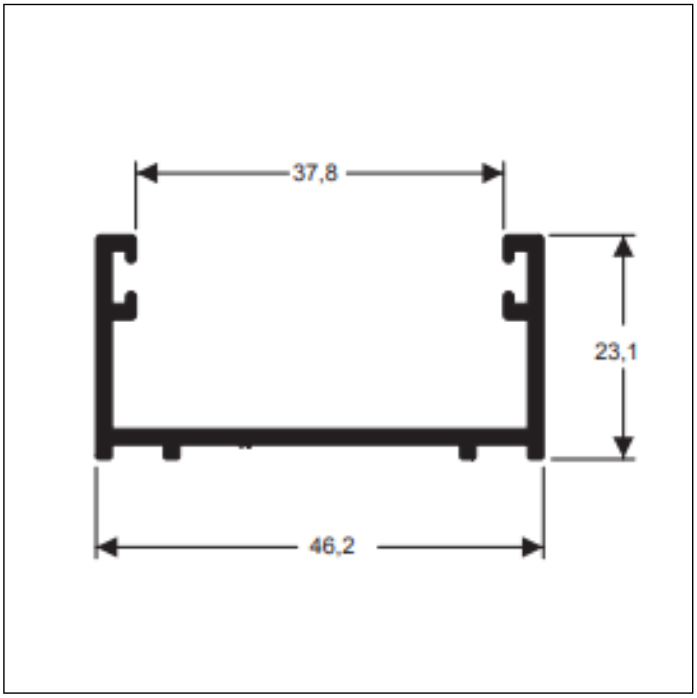

BATENTE LINHA - GOLD

LG - 042

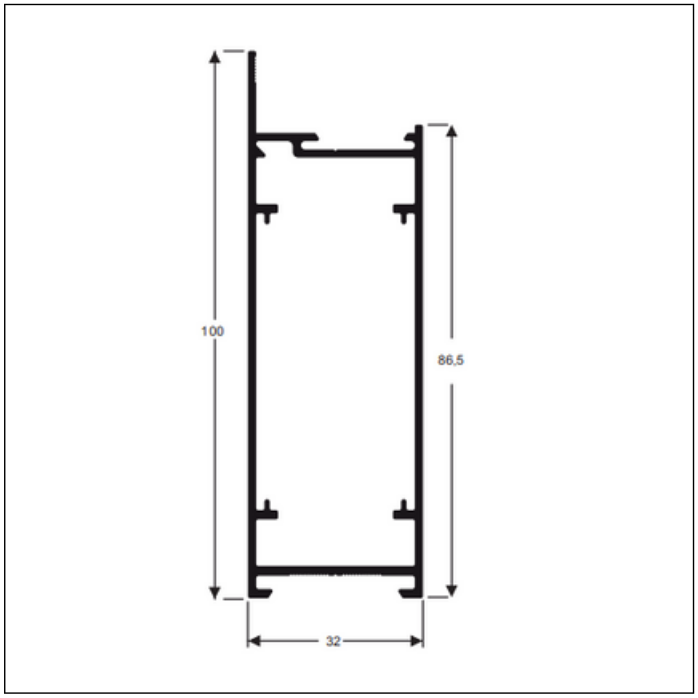

MONTANTE 100MM - GOLD

LG - 043

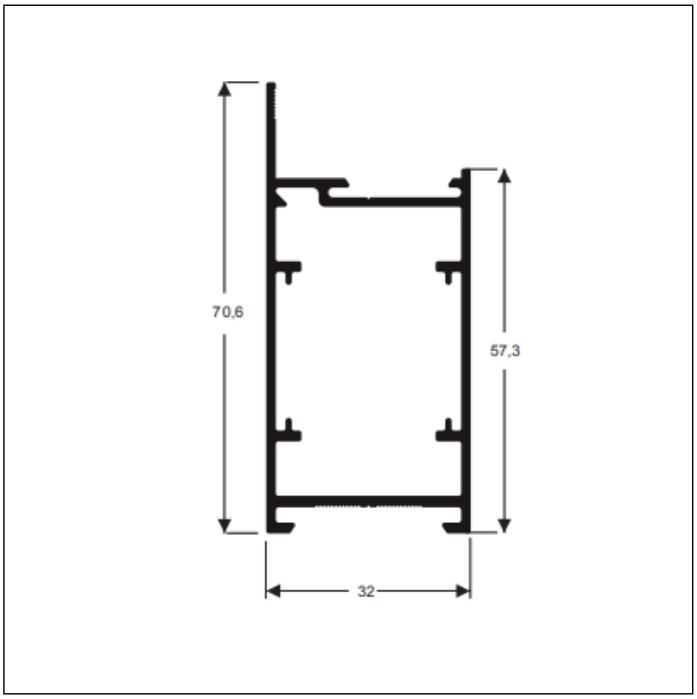

MONTANTE DA FOLHA - GOLD

LG - 044

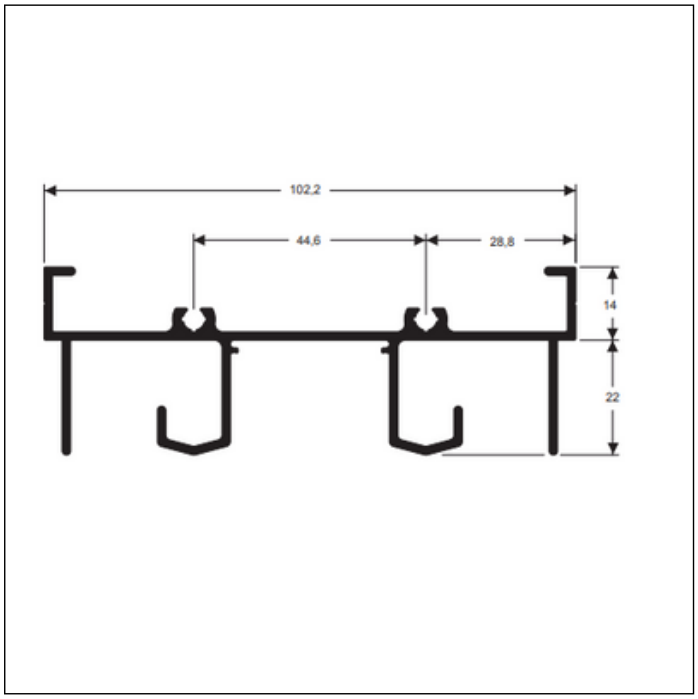

TRILHO SUPERIOR - GOLD

LG - 045

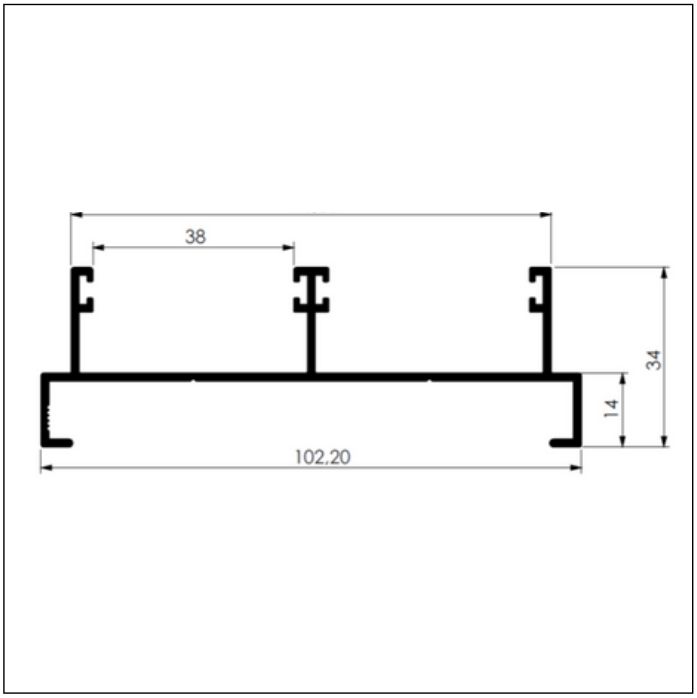

MARCO LATERAL - GOLD

LG - 046

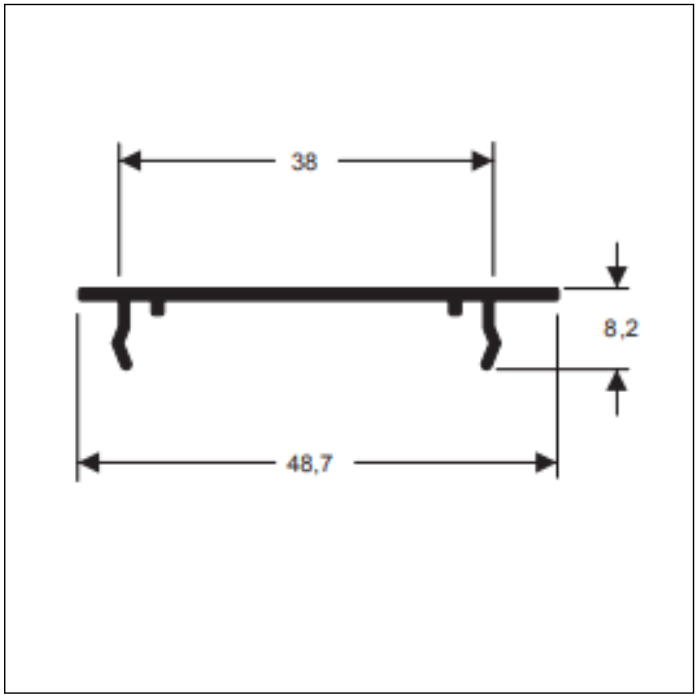

CLICK - GOLD

LG - 047

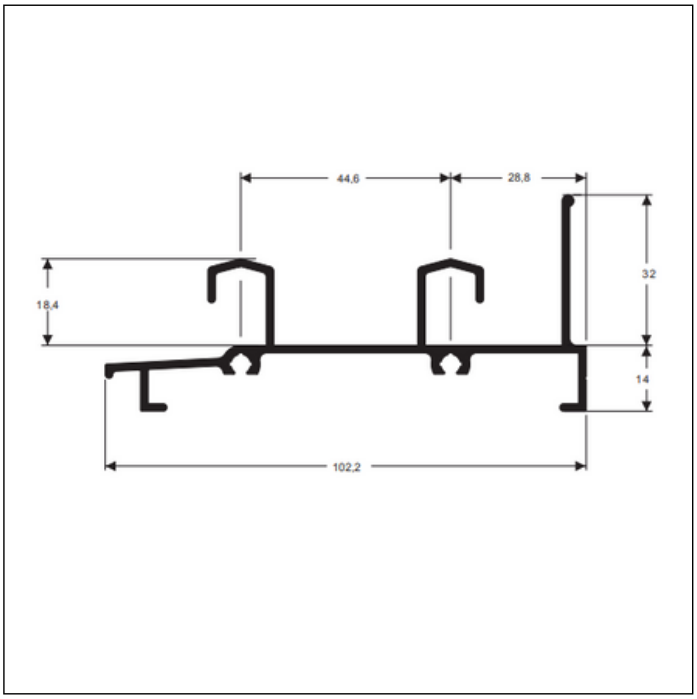

TRILHO INFERIOR - GOLD

LG - 048

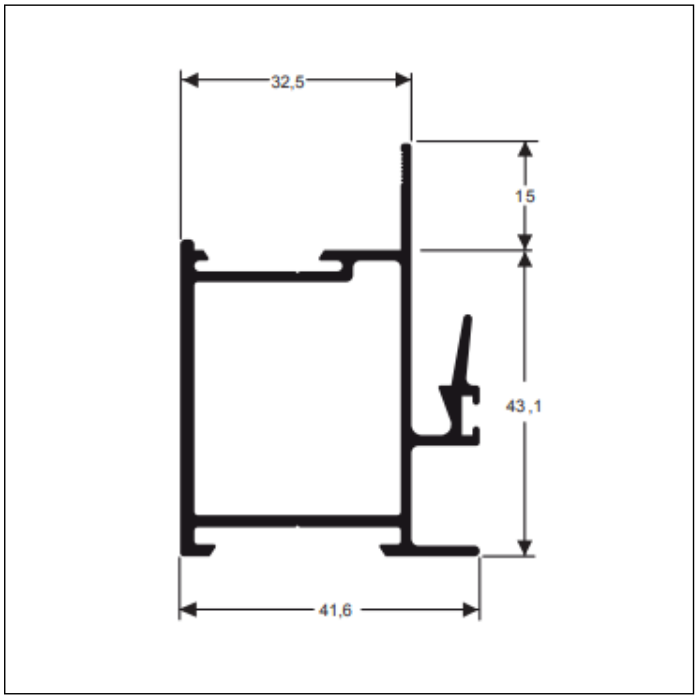

MONTANTE MÃO AMIGO INTERNO

LG - 049

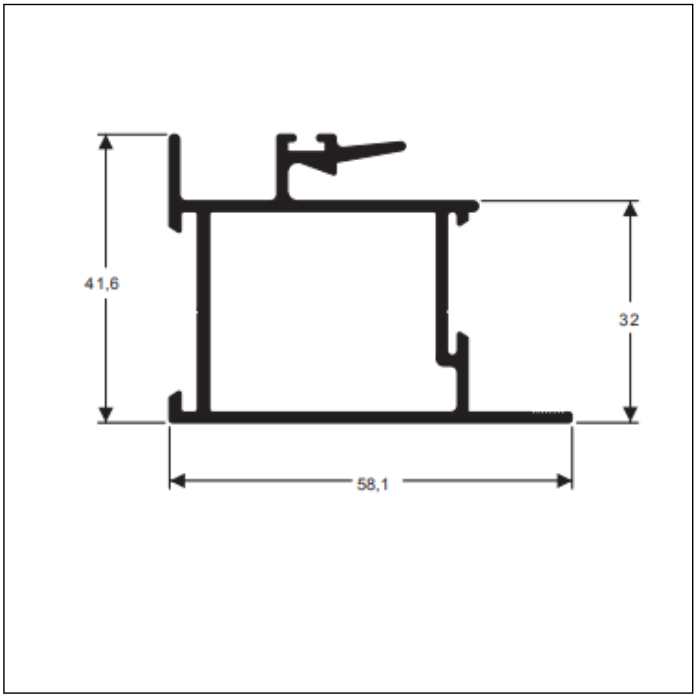

MONTANTE MÃO AMIGO EXTERNO - GOLD

LG - 050

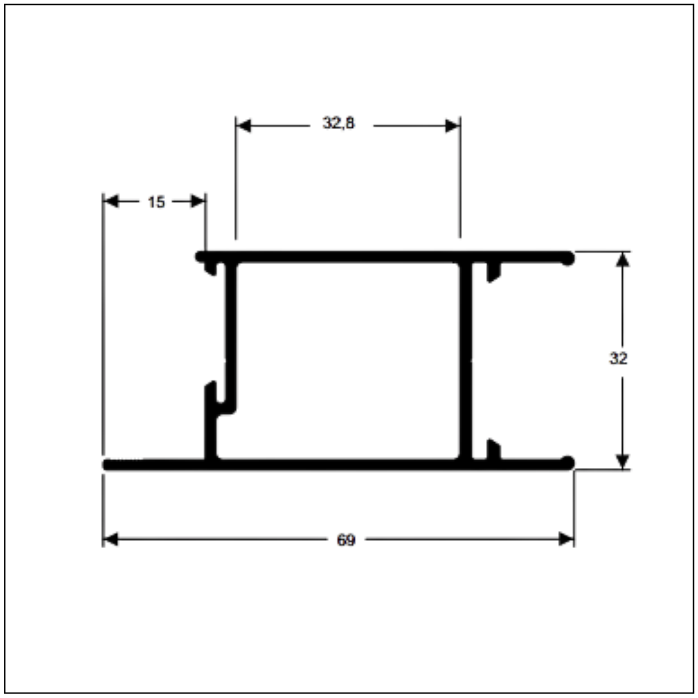

MONTANTE DA FOLHA - GOLD

LG - 051

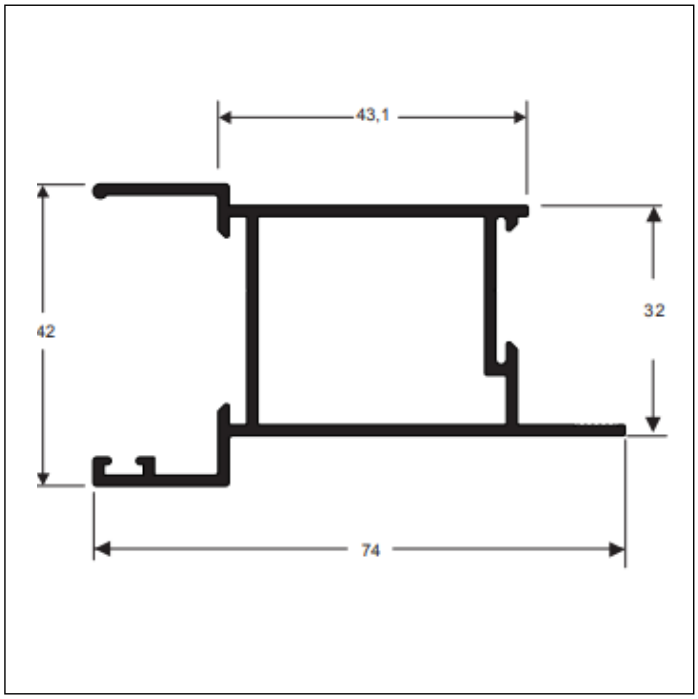

MONTANTE DA FOLHA - GOLD

LG - 055

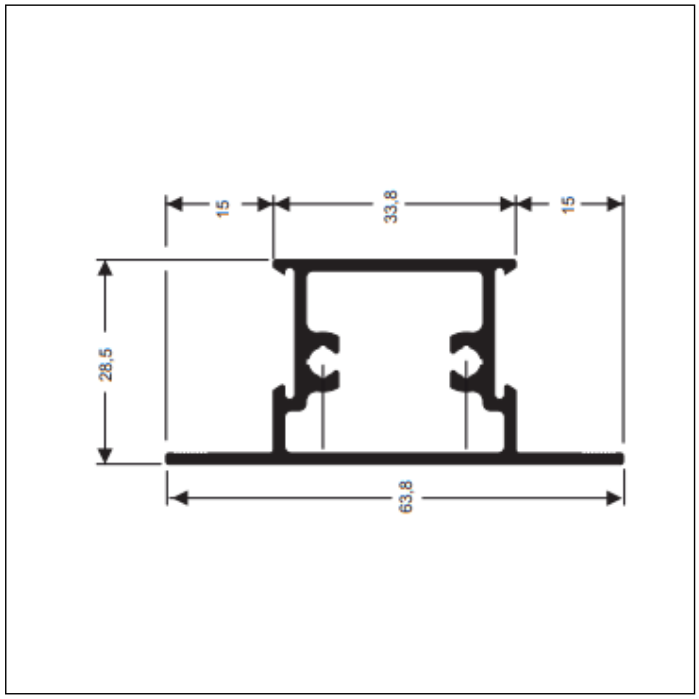

TRAVESSA DA FOLHA - GOLD

LG - 056

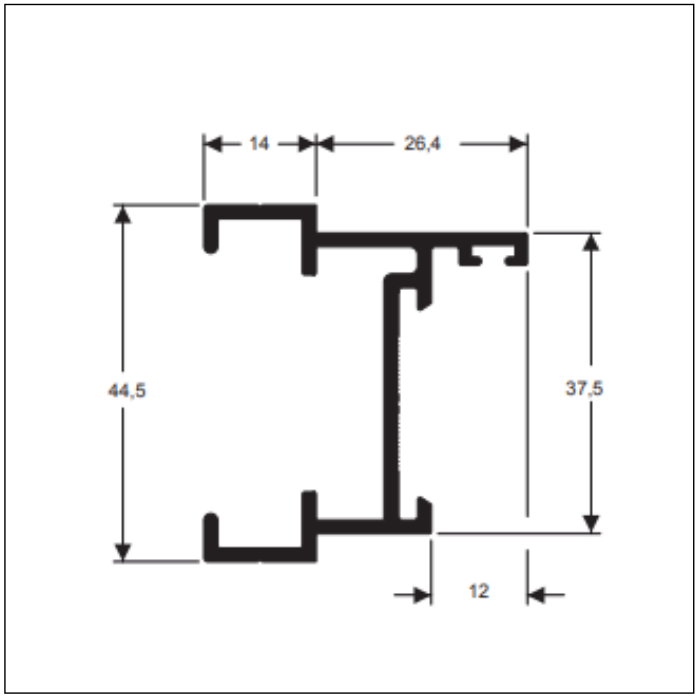

CAIXILHO PORTA GIRO - GOLD

LG - 058

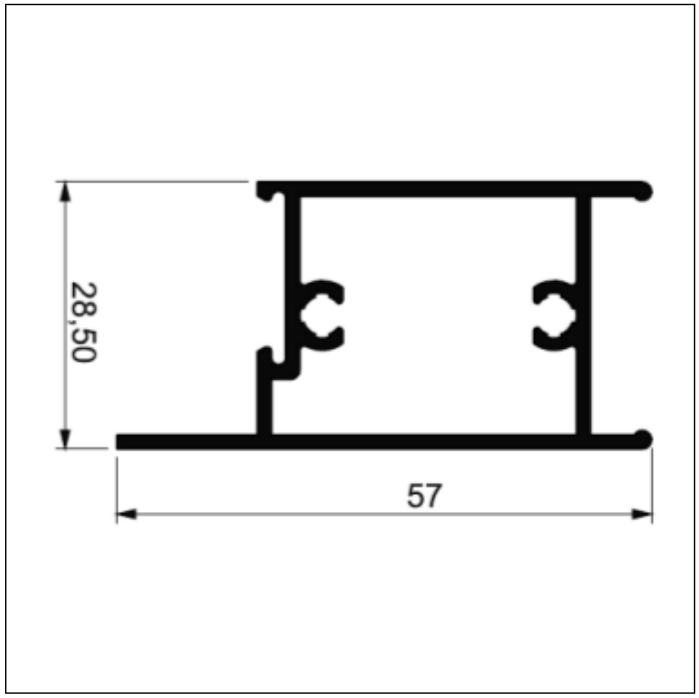

MONTANTE DA FOLHA - GOLD

LG - 059

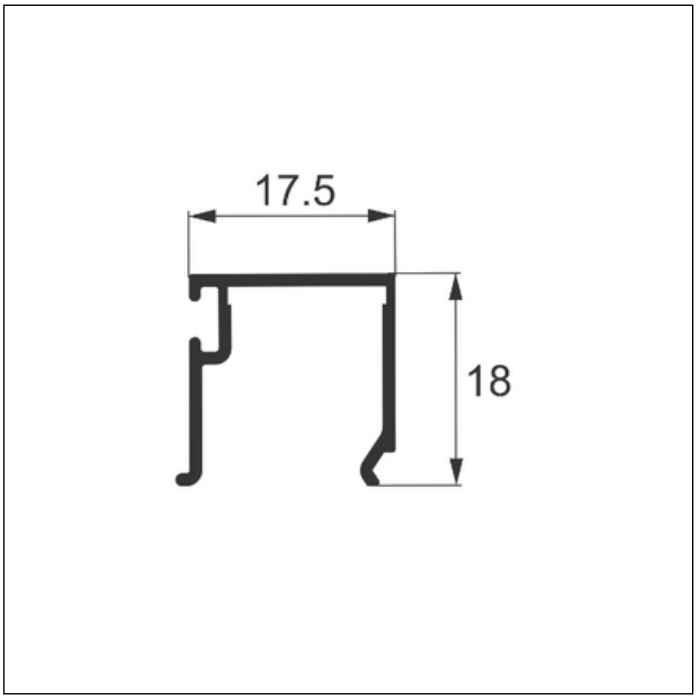

BAGUETE - GOLD

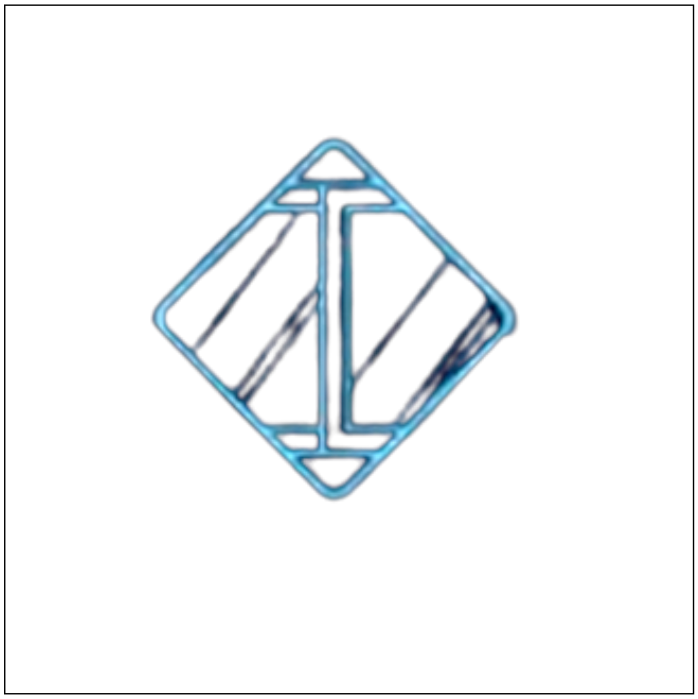

ALUMINEW

LG - 062

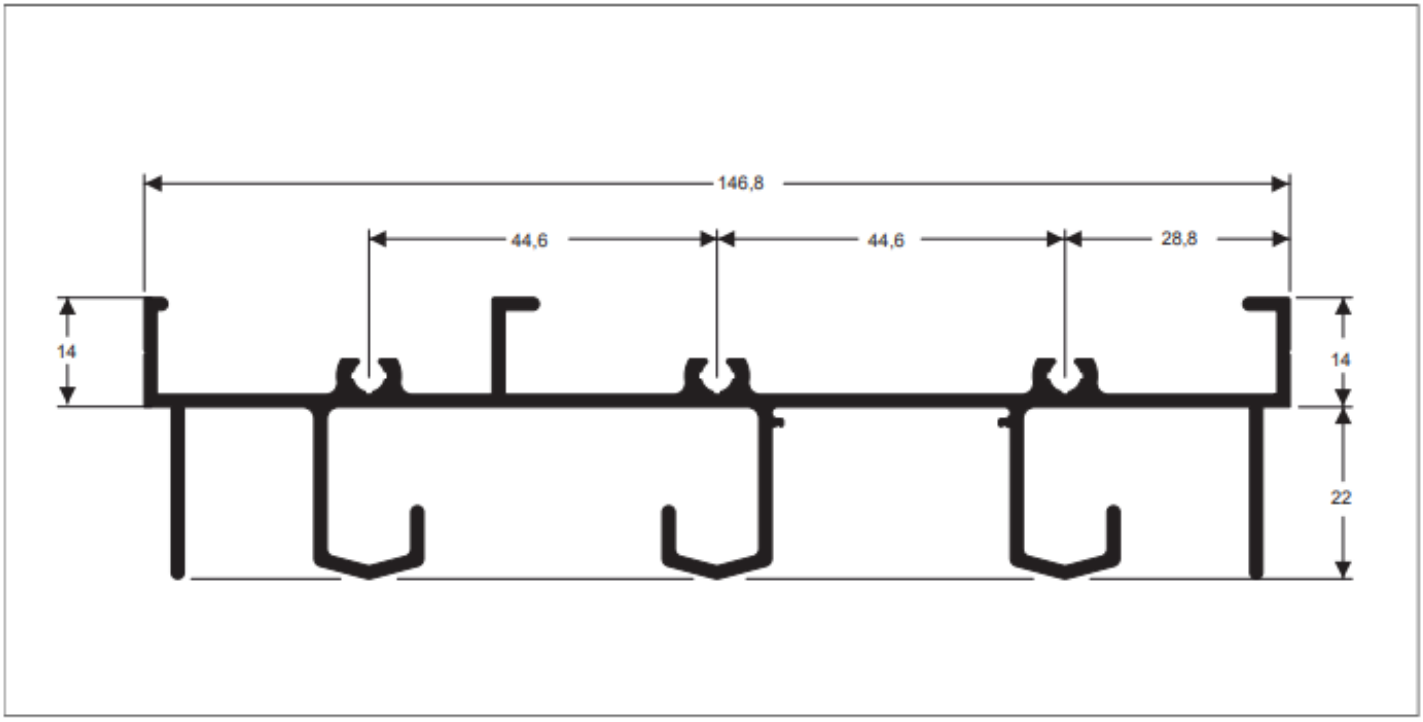

TRILHO SUPERIOR 3 PLANOS - GOLD

LG - 064

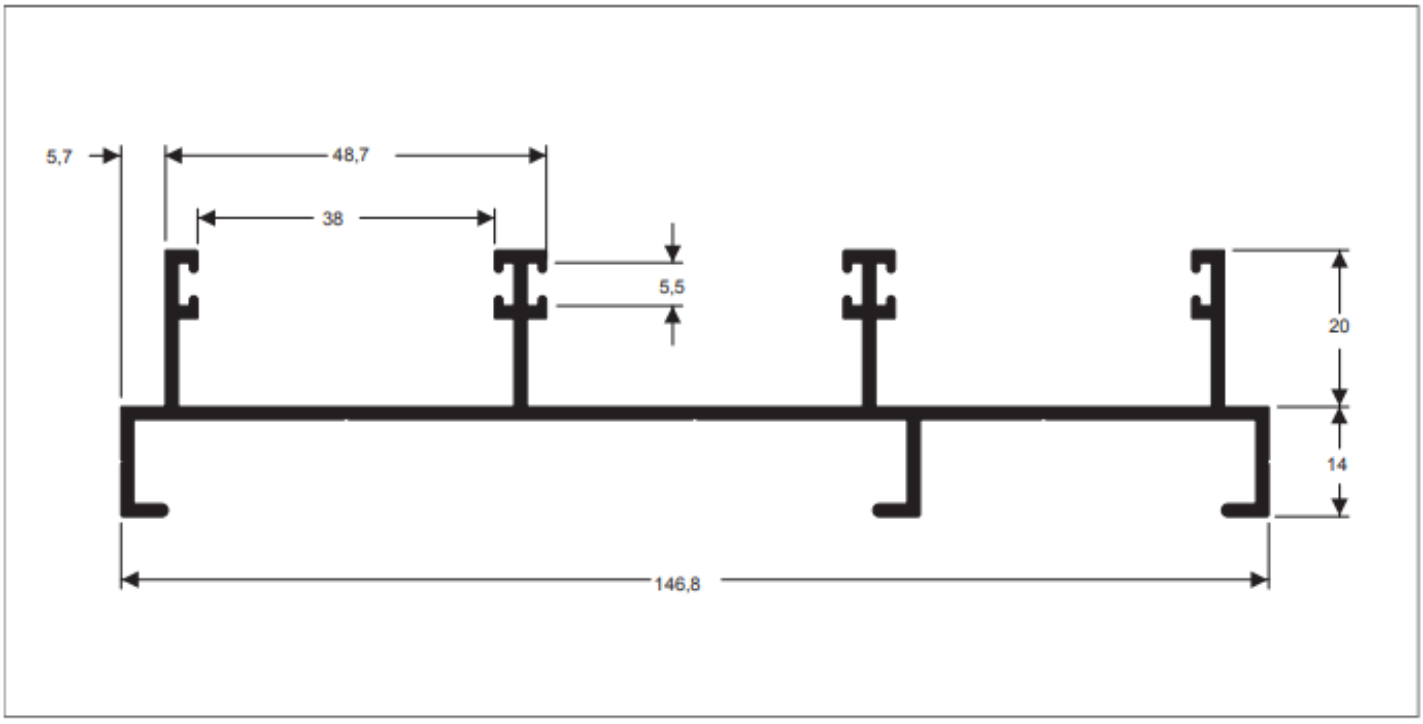

MARCO LATERAL 3 PLANOS - GOLD

LG - 066

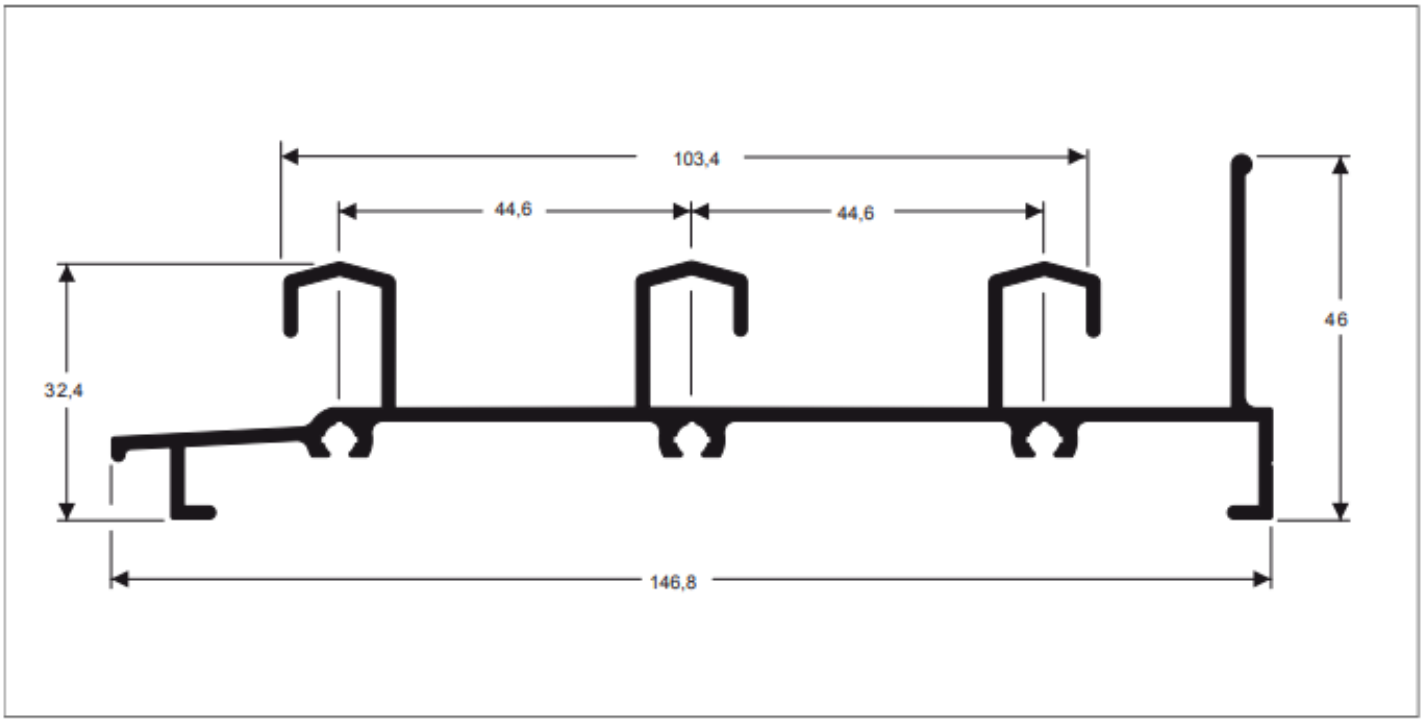

TRILHO INFERIOR 3 PLANOS - GOLD

LG - 068

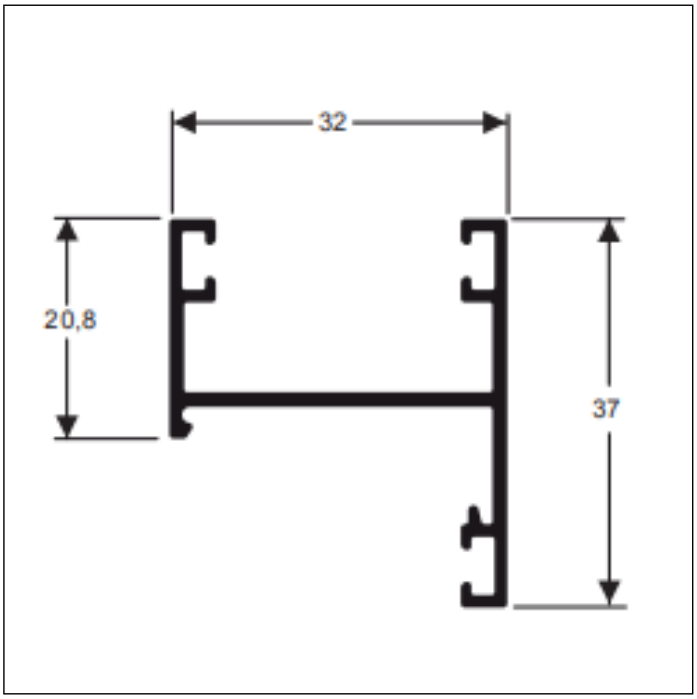

MARCO MAXIM-AR - GOLD

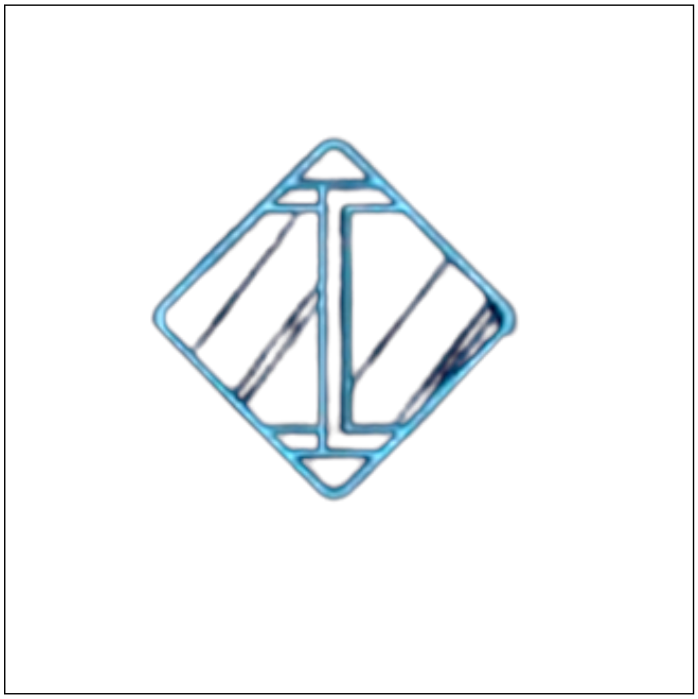

ALUMINEW

LG - 070

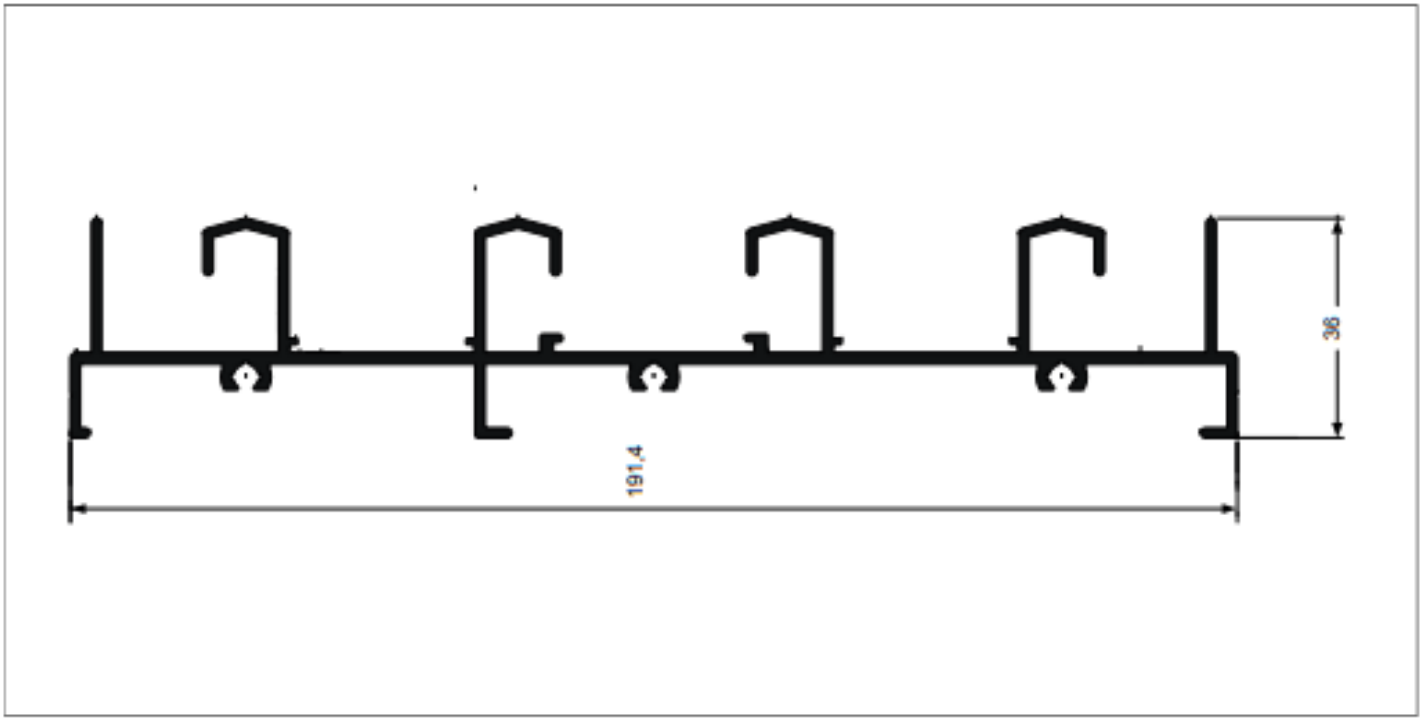

TRILHO SUPERIOR 4 PLANOS - GOLD

LG - 071

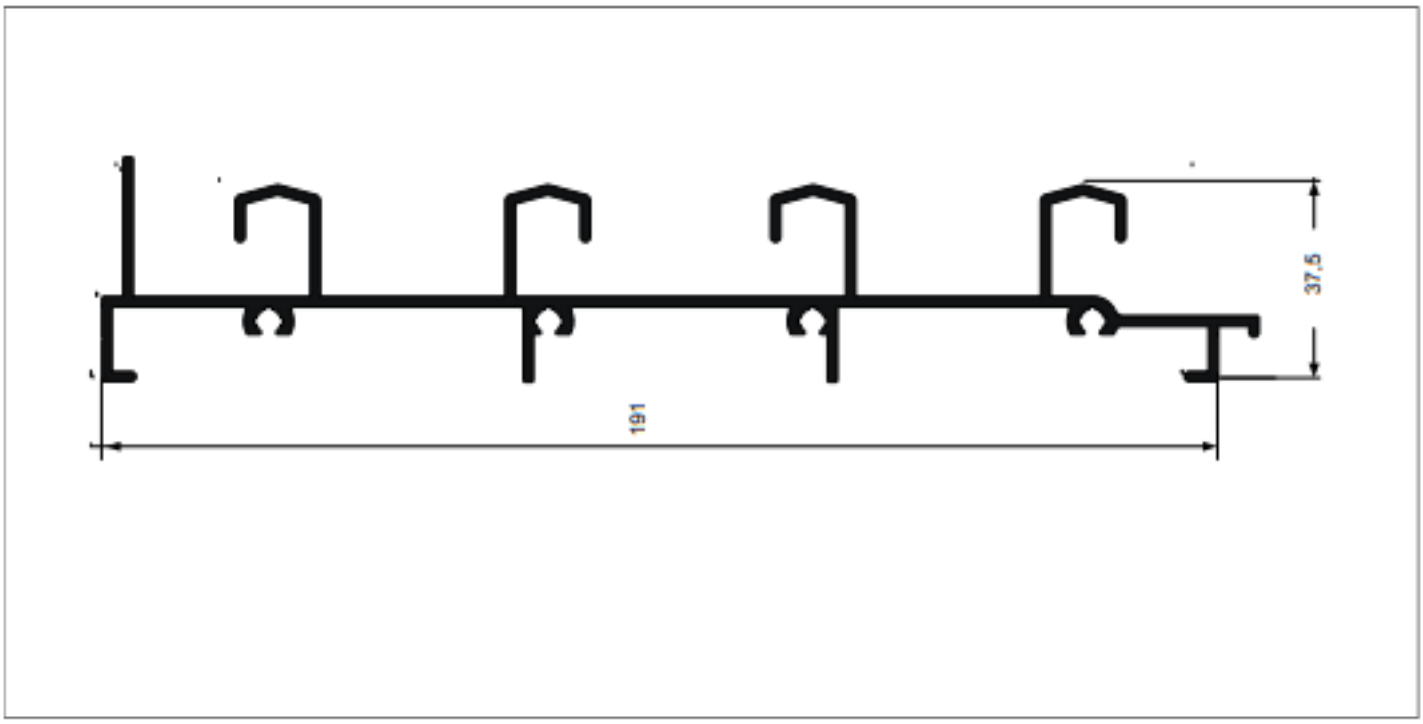

TRILHO INFERIOR 4 PLANOS - GOLD

LG - 072

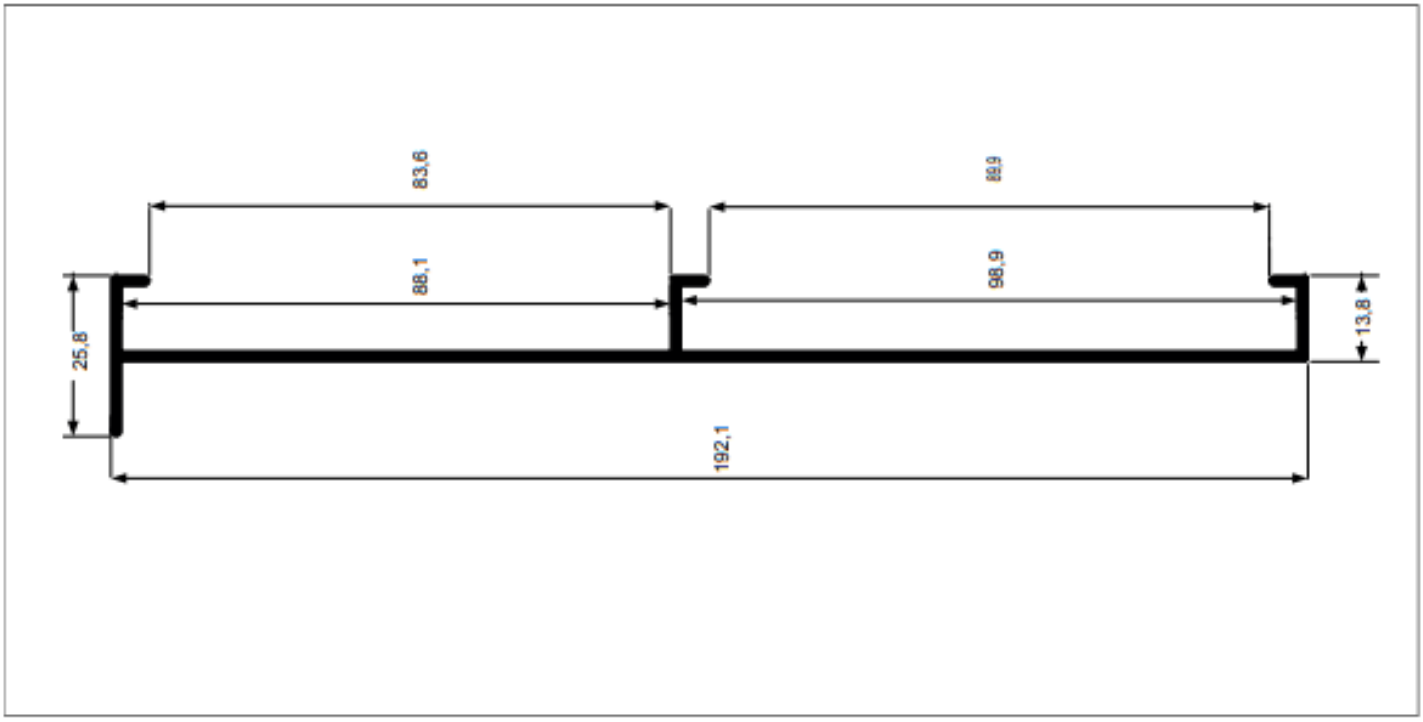

MONTANTE CAIXILHO 4 PLANOS - GOLD

LG - 074

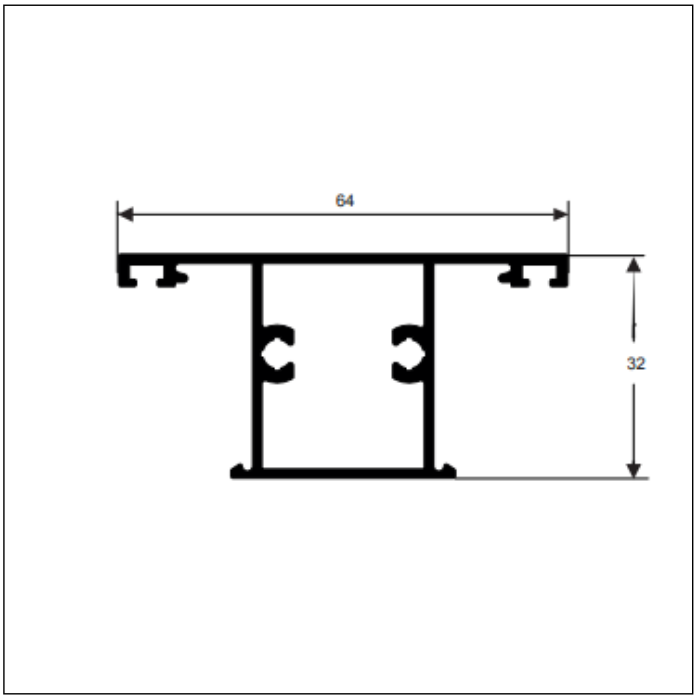

TRAVESSA MAXIM-AR - GOLD

LG - 076

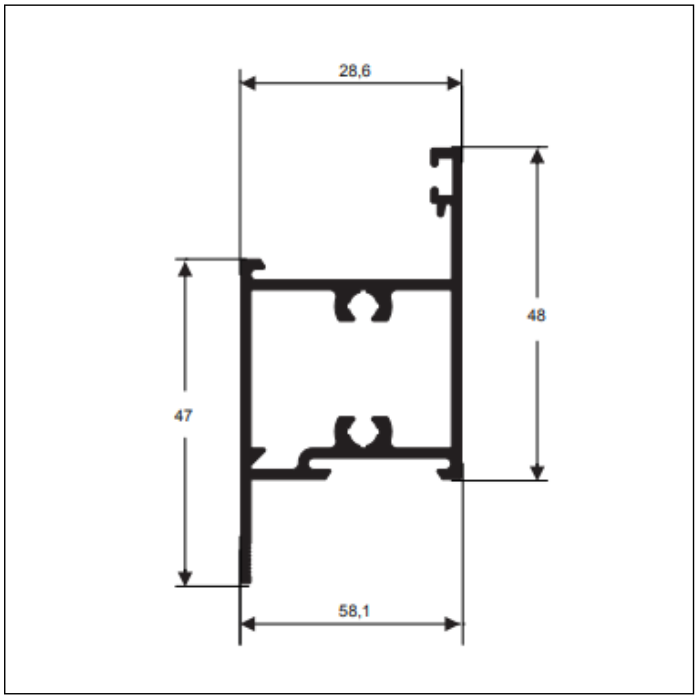

TRAVESSA INVERSOR DE BAGUETE - GOLD

LG - 077

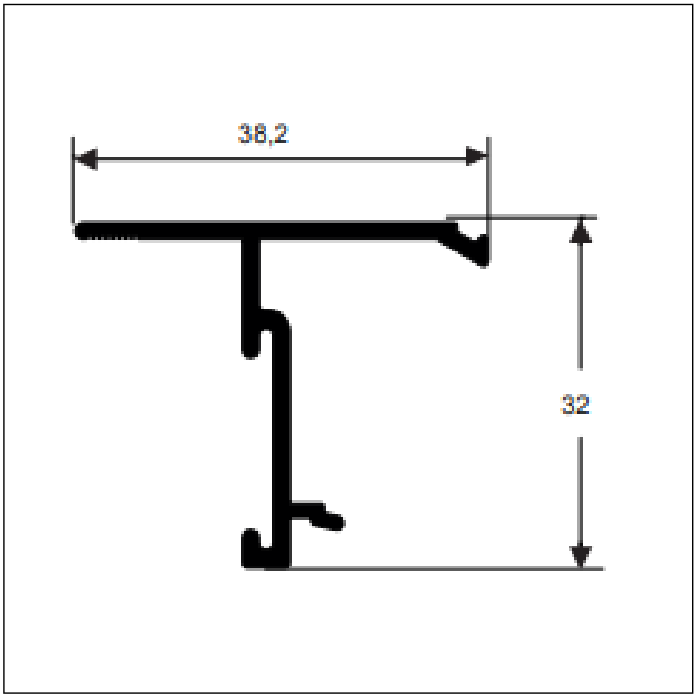

INVERSOR DE BAGUETE - GOLD

LG - 079

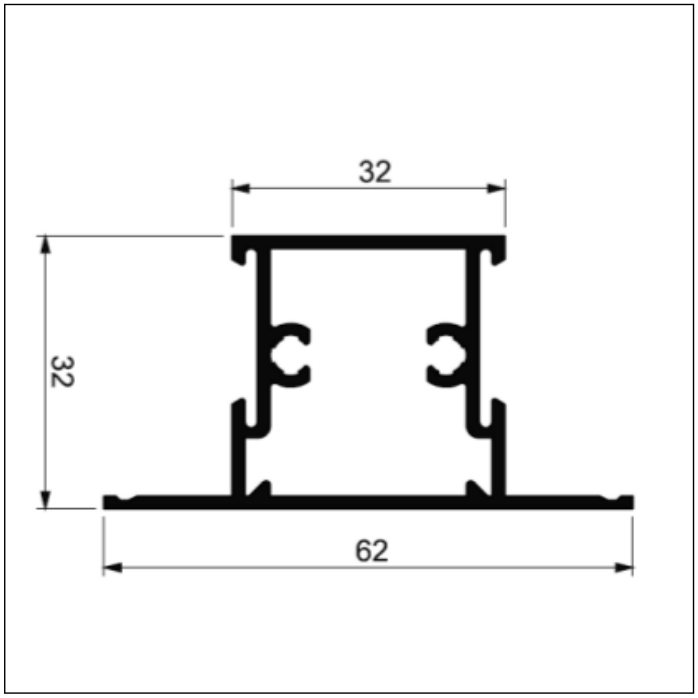

TRAVESSA - GOLD

LG - 083

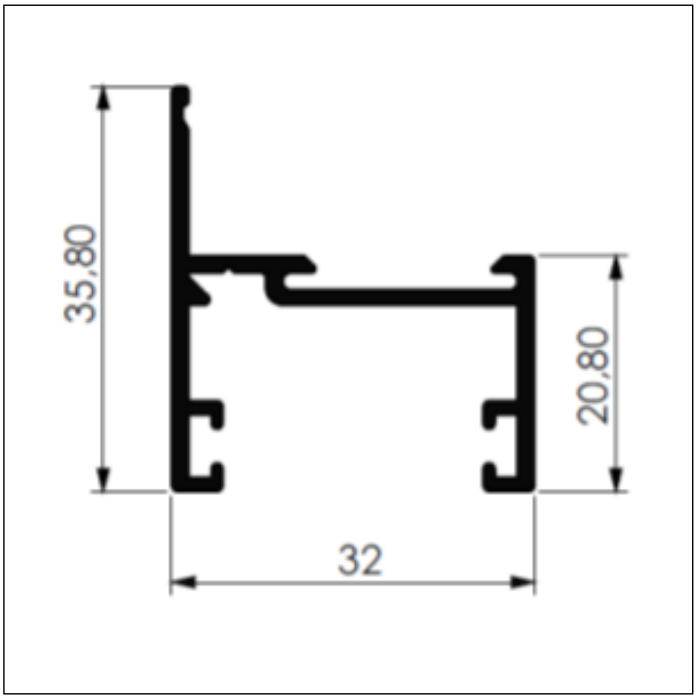

MARCO LATERAL - GOLD

LG - 085

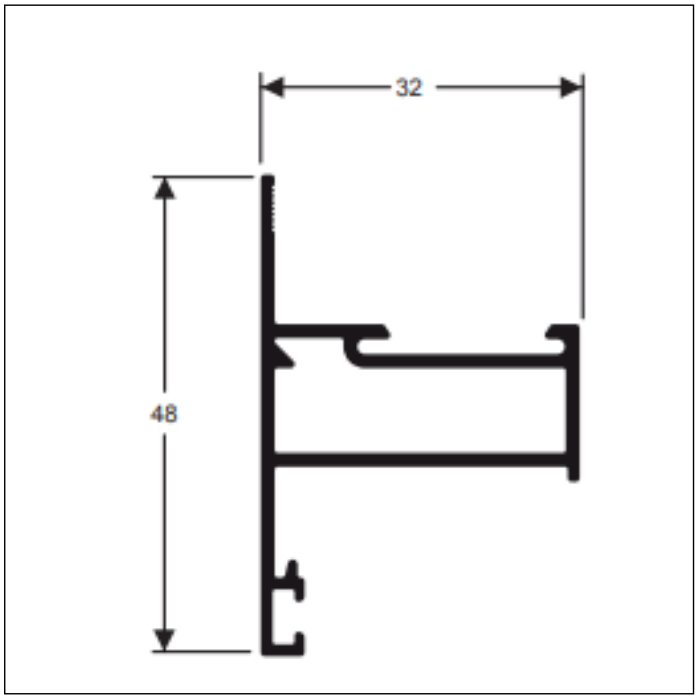

MONTANTE MAXIM-AR - GOLD

LG - 092

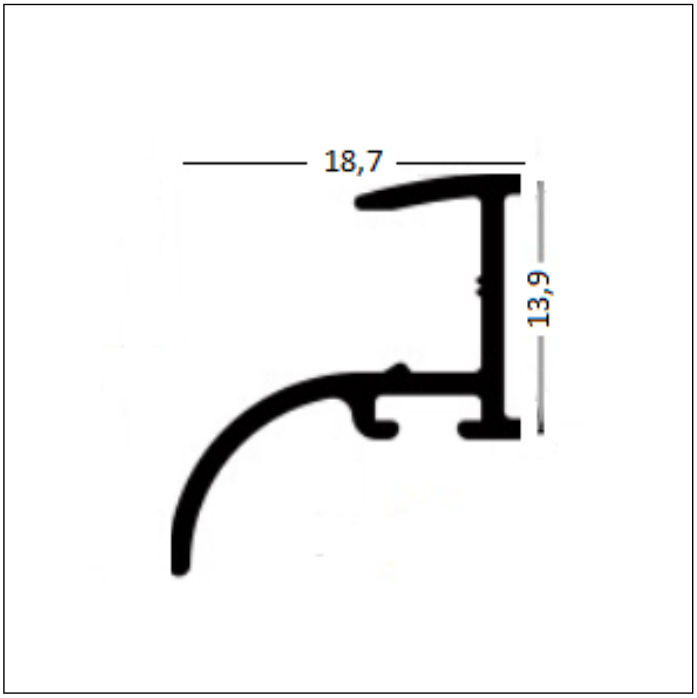

PINGADEIRA - GOLD

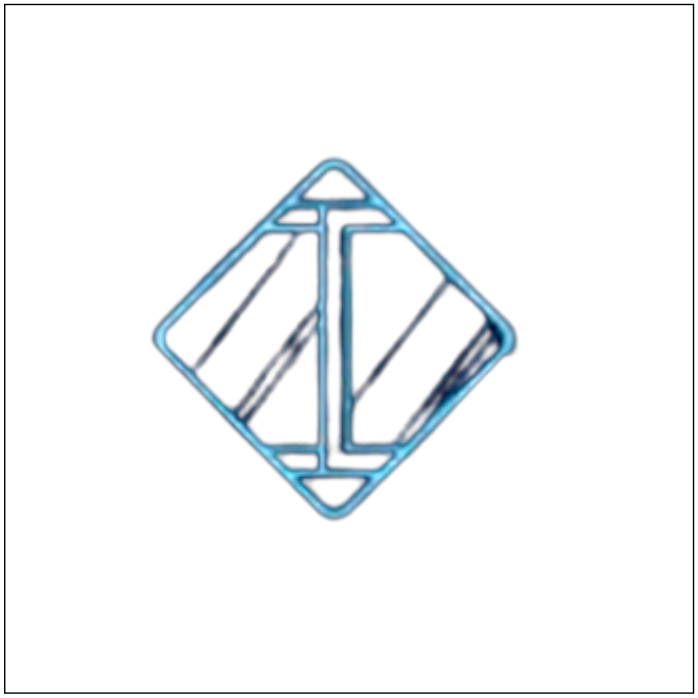

ALUMINEW

LG - 124

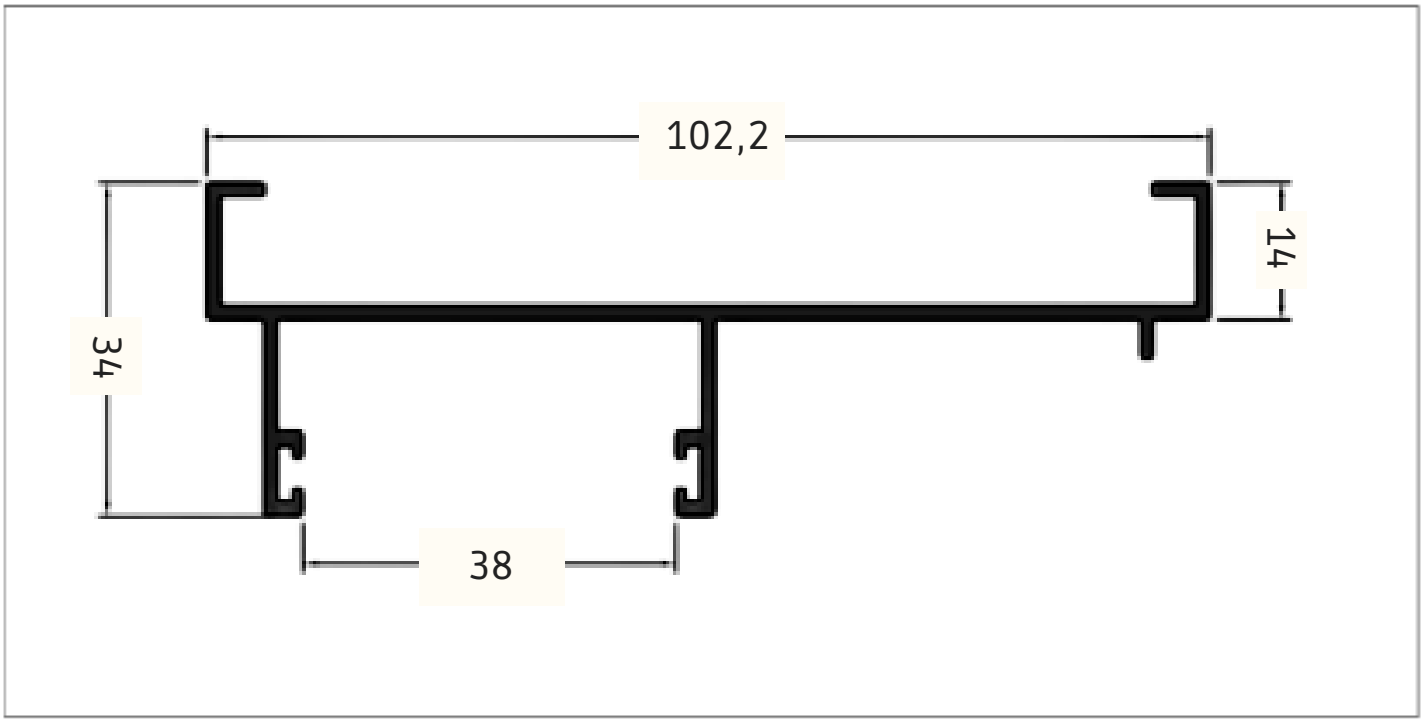

MARCO LATERAL JANELA / PORTA - GOLD

LG - 158

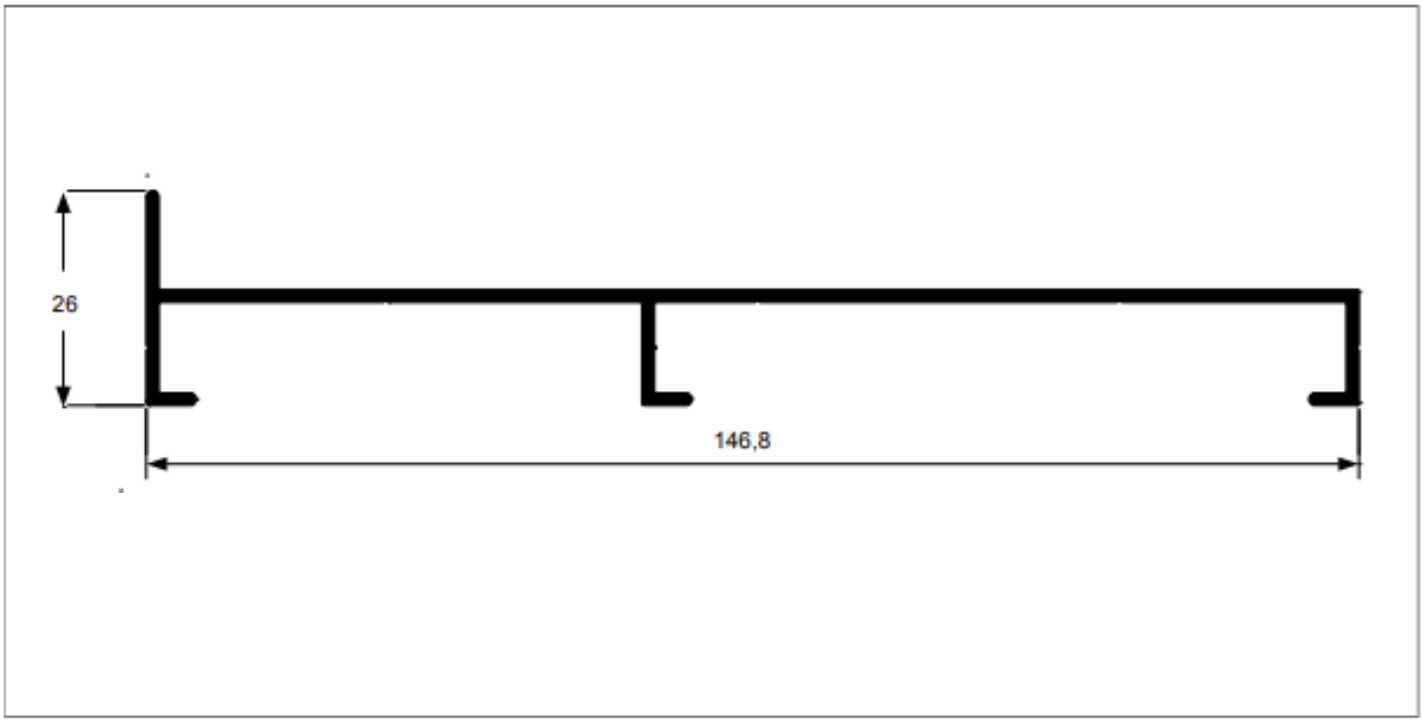

MARCO LISO 3 PLANOS - GOLD

LG - 164

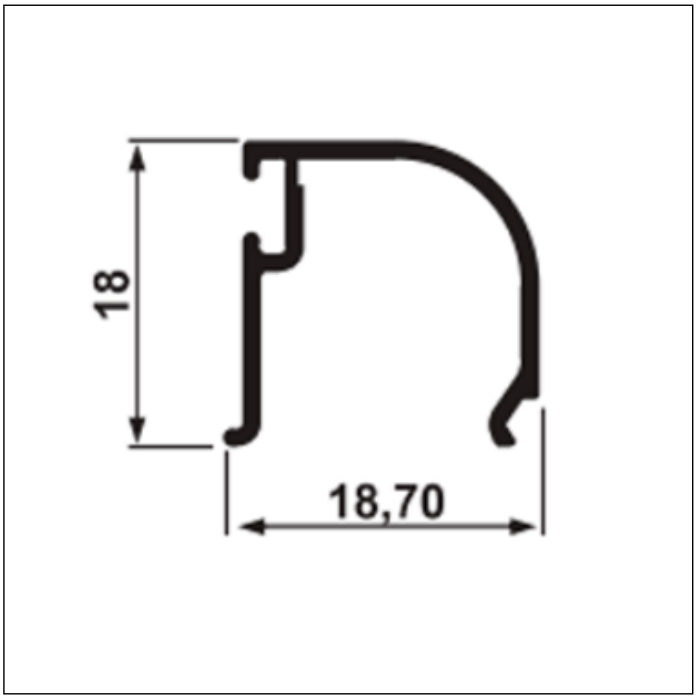

BAGUETE REDONDO - GOLD

LG - 176

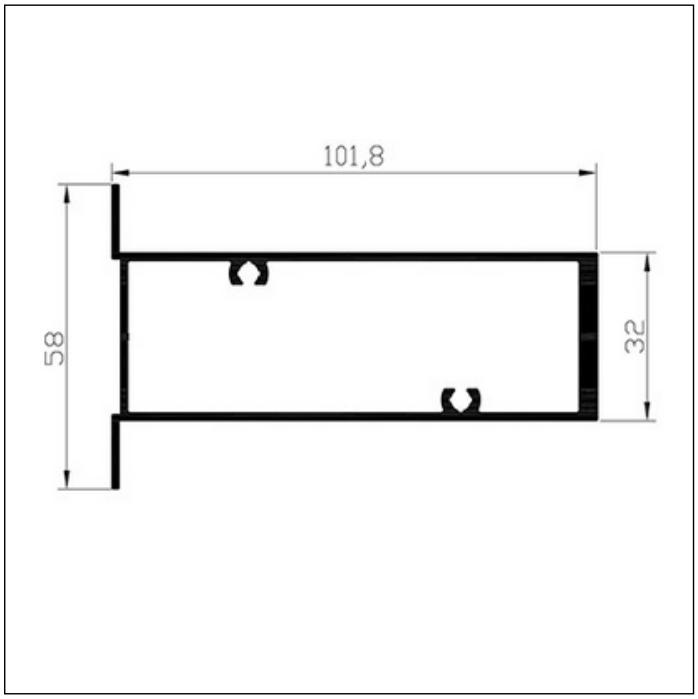

TRAVESSA MAXIM-AR - GOLD

BG - 026

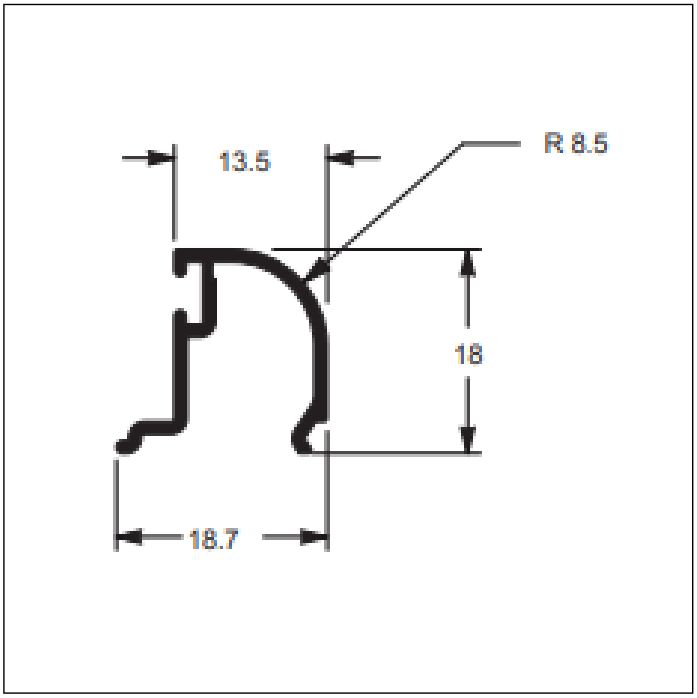

BAGUETE REDONDO GOLD

BG - 057

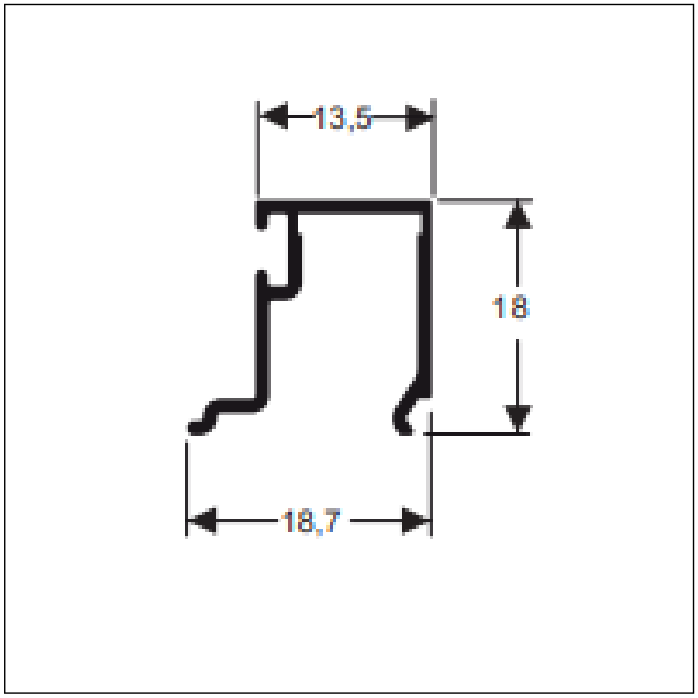

BAGUETE - GOLD

PV - 008

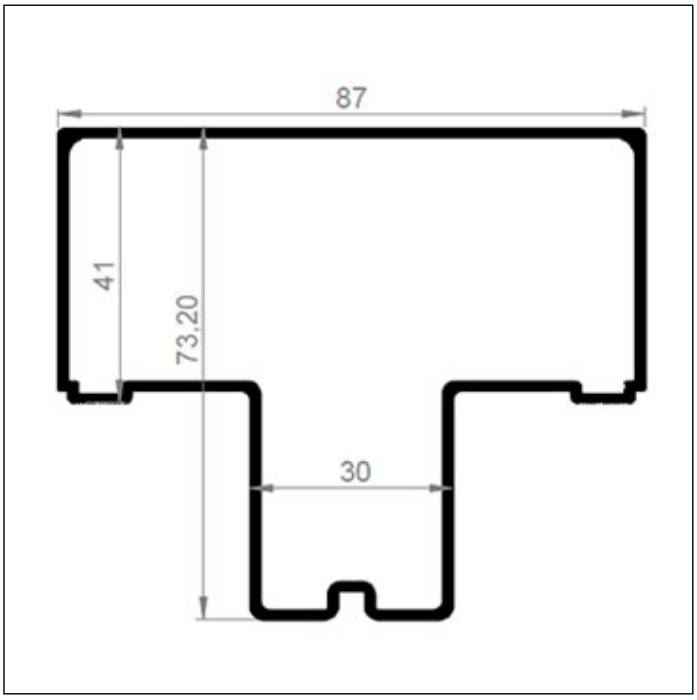

COLUNA CENTRAL - 38,4 MM - COM 6.5 MT

PV - 009

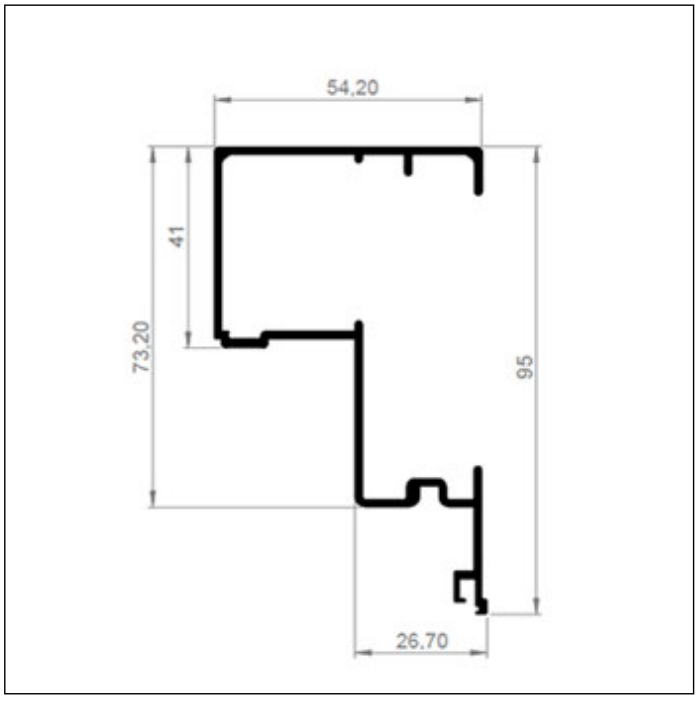

COLUNA LATERAL DE 41 MM -COM 6.5 MT

PV - 013

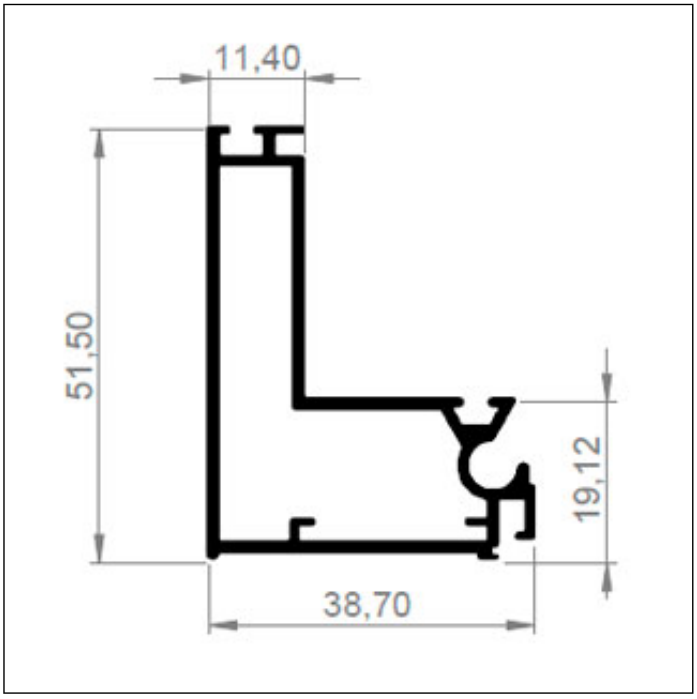

FOLHA - PERFIL DE FACHADA

PV - 016

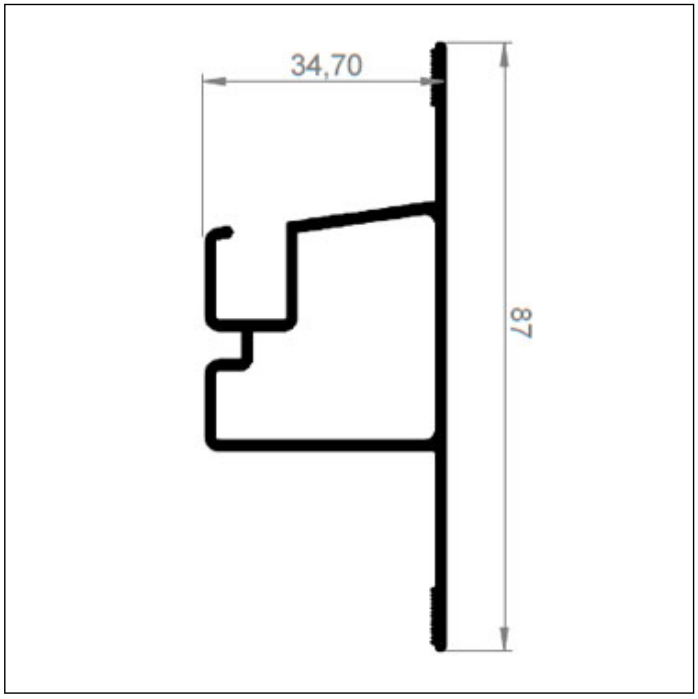

TRAVESSA - PERFIL DE FACHADA

LB - 015

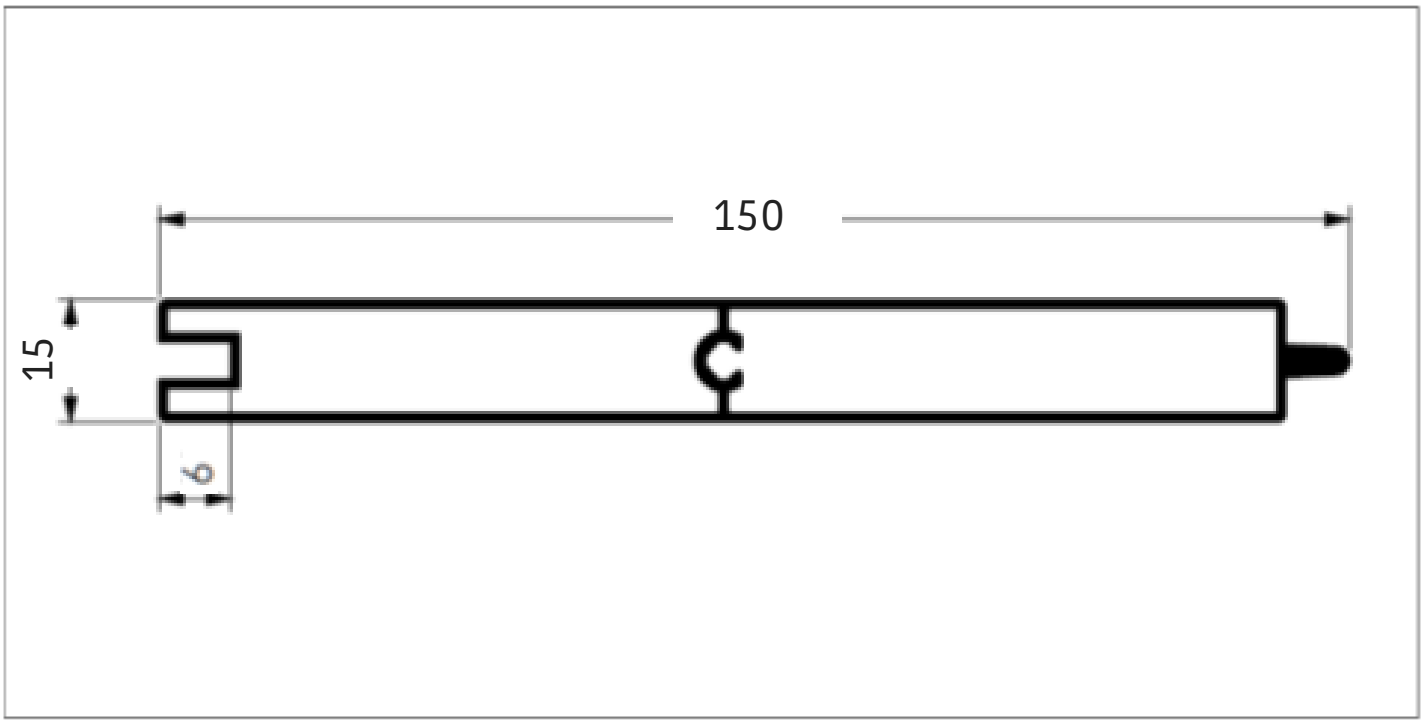

LAMBRI LISO - DUPLO

LB - 061

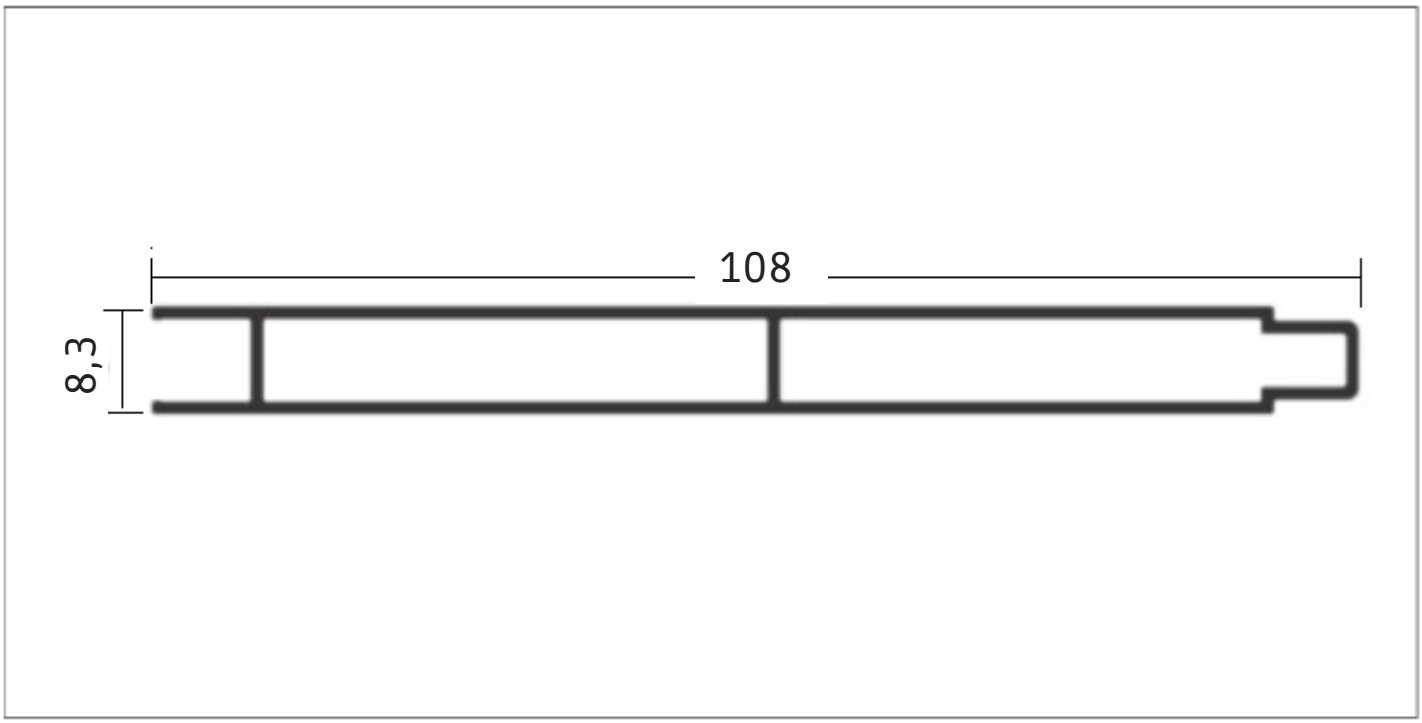

LAMBRI LISO - DUPLO

LB - 075

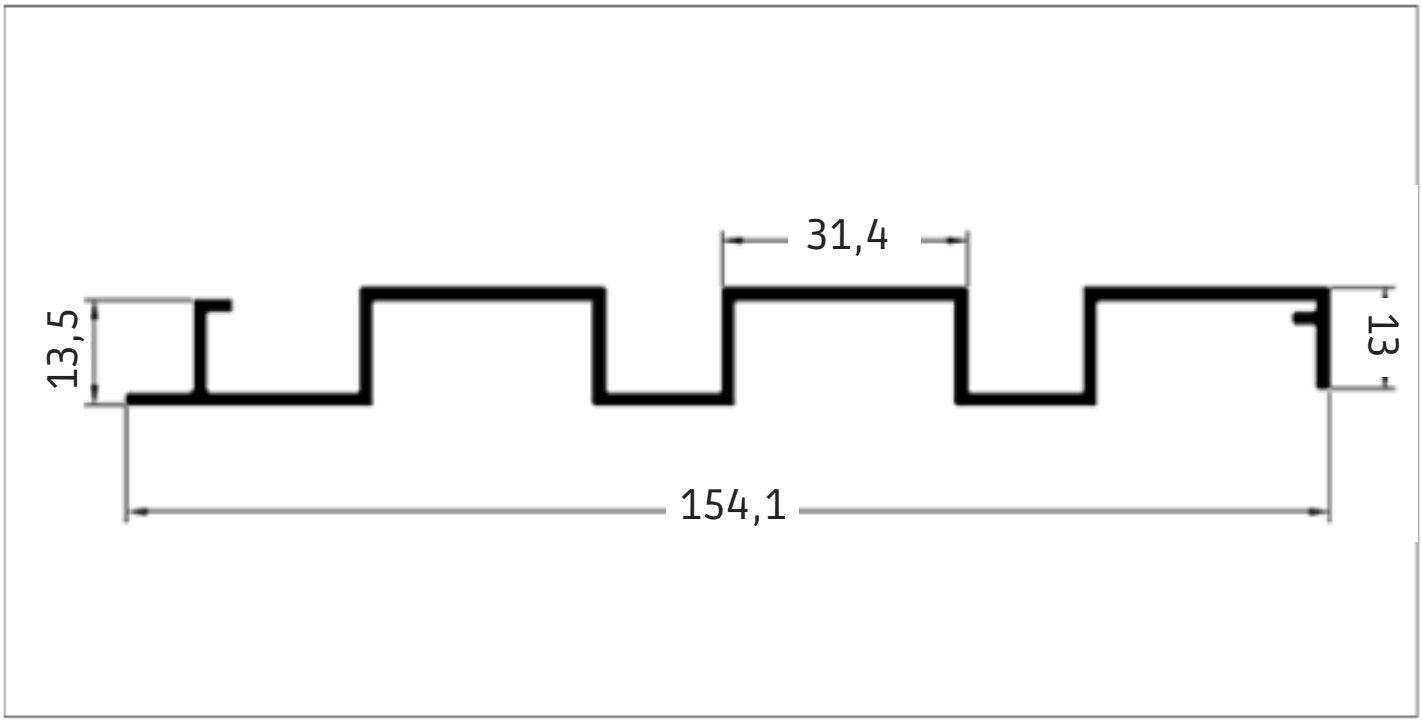

LAMBRI RIPADO

PERFIL TELA

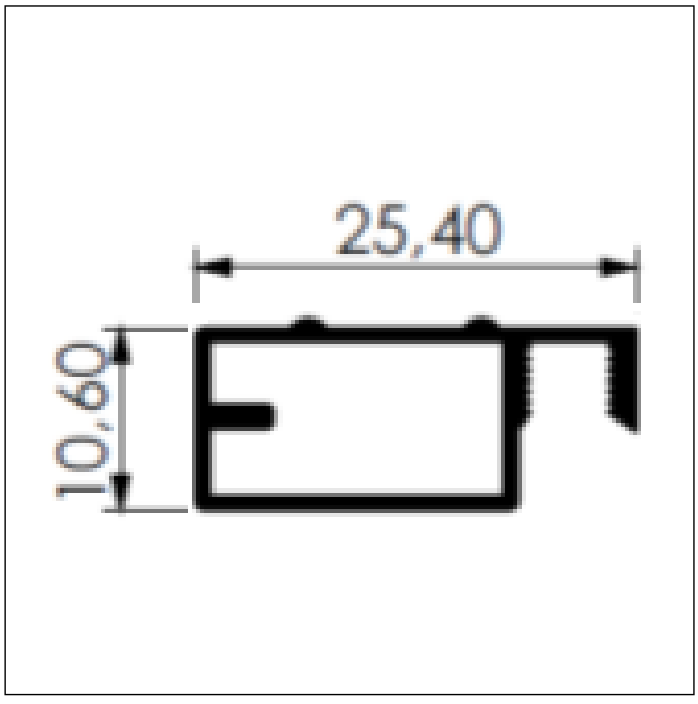

PERFIL DE TELA MOSQUETEIRO

TELA MOSQUETEIRA

TELA MOSQUETEIRO CINZA- 1,5 e 2,0 MTS

A Aluminew trabalha com estoque físico nas cores preto e branco. Perfil natural apenas sob encomenda.
(Consultar prazo)

Perfis anodizado ou com cores especiais tabalhamos sob encomenda. Consultar prazos e valores com a equipe comercial.

ALUMINEW

COMÉRCIO DE ALUMÍNIO

www.aluminew.com.br

@aluminew

Rua Cezinando Dias Paredes, 1693
Boqueirão- Curitiba/PR
41 3434-2808